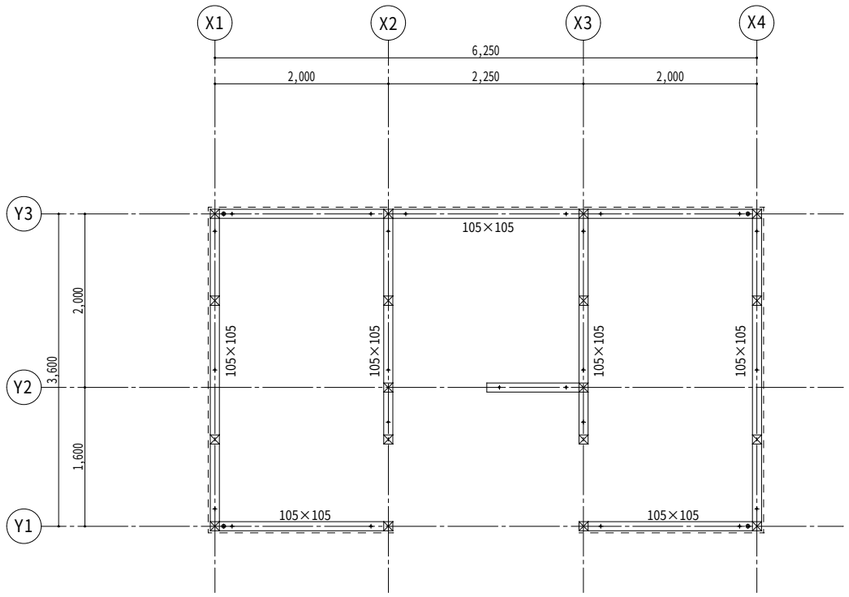

土台伏図

- ● ホールダウン金物
- ✦ アンカーボルト：M12 L=450
- 耐力壁：JAS規格構造用合板９㎜
（工法は建告第1100号による）

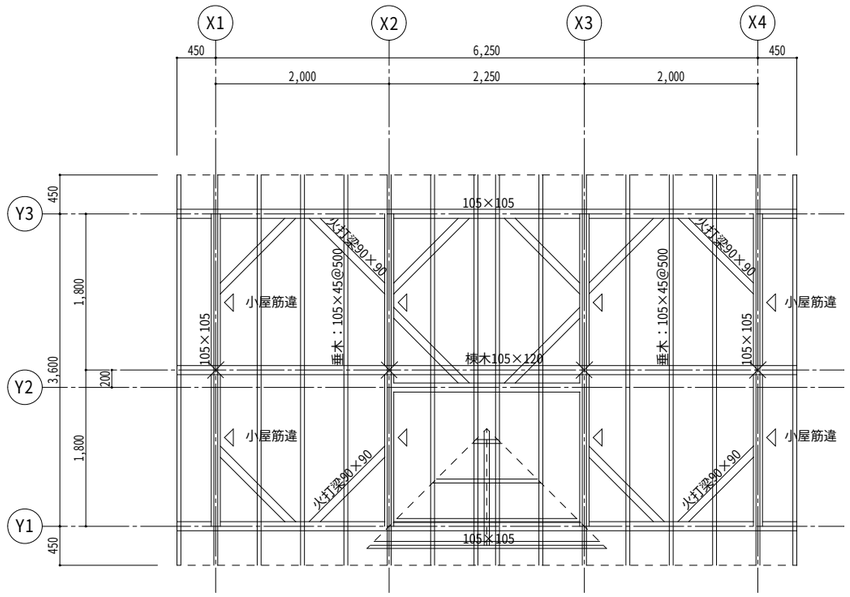

小屋伏図

使用木材表

構造材	垂木	杉	45×120 @500
	棟木	杉	105×120
	小屋束	杉	105×105
	小屋筋違	杉	90× 90
	火打梁	杉	90× 90
	桁・梁	杉	105×105
	登り桁	杉	105×105
	柱	杉	105×105
	間柱	杉	105×105/3
	土台(防腐土台)	栂	105×105
	耐力壁	構造用合板９㎜	
造作材	杉		

接合金物仕様

使用金物(Ｚマーク規格品とする)　接合金物は平12建告第1460号による

部位	種類	備考
土台	アンカーボルト	M12 埋め込み250以上 @2,730以下
柱	ホールダウン金物	M16 埋め込み360以上
梁	羽子板ボルト	
桁	羽子板ボルト	
棟木・母屋	山形プレート	
火打梁	ボルト	
筋違い	筋違いプレート	
垂木	ひねり金物	

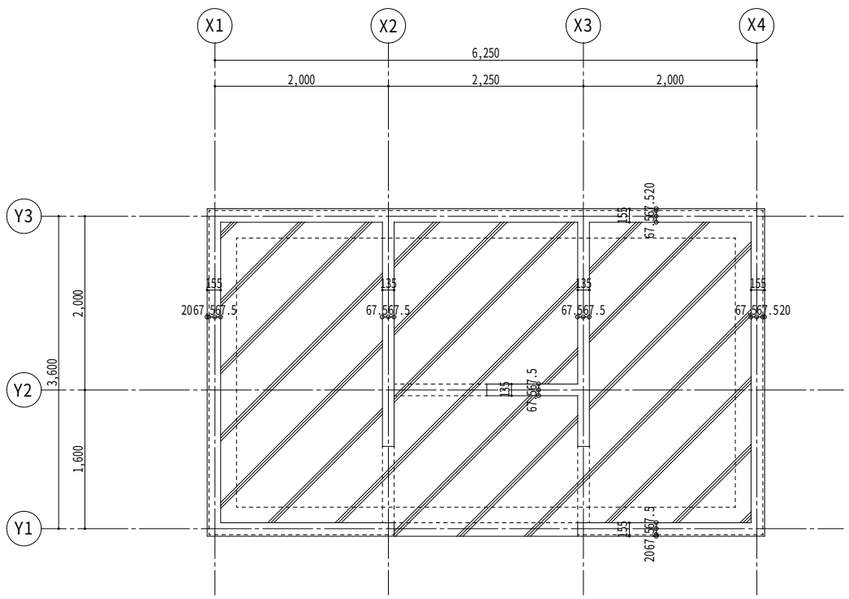

基礎伏図

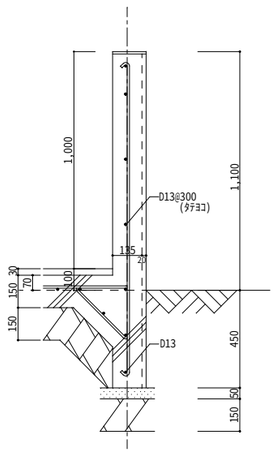

特記なき部材

基礎コンクリート	FC=21-18-25
土間コンクリート	FC=21-18-25
捨てコンクリート	FC=18-15-25
鉄筋	SD295A D13@300縦横共　土間・基礎共通
アンカーボルト	M12 L=450 @2730以下
防湿シート	ポリエチレンフィルムt=0.15

木伏緑地トイレ工事		
構造伏図		A-１２
scale SC/1:20、SC/1:50		
data		
drawn	approved	