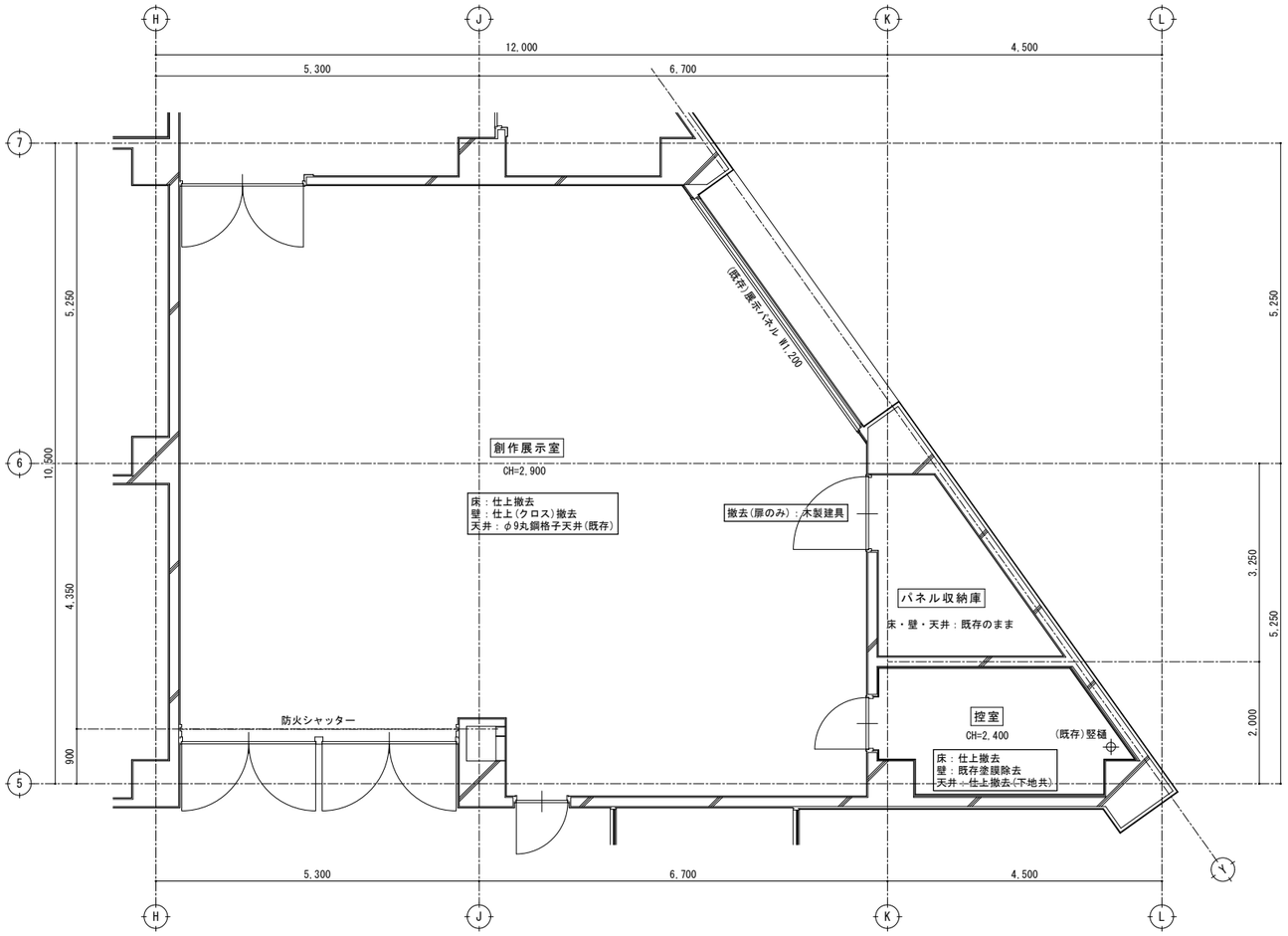

改修前

1階平面詳細図　S=1/50

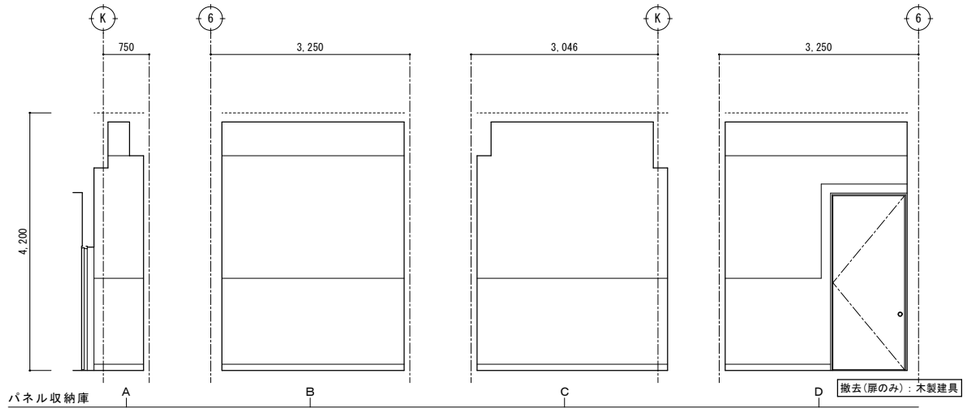

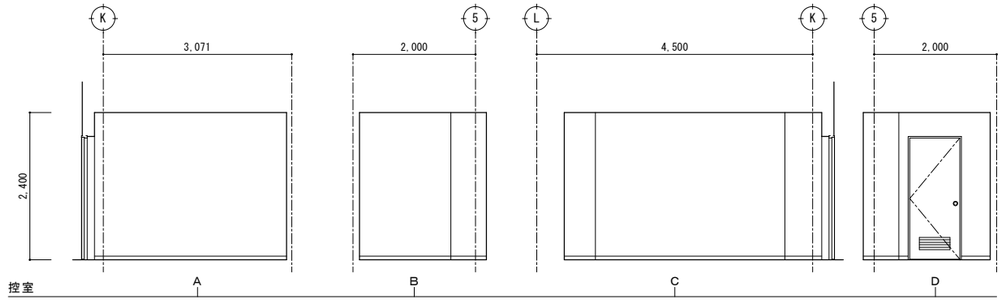

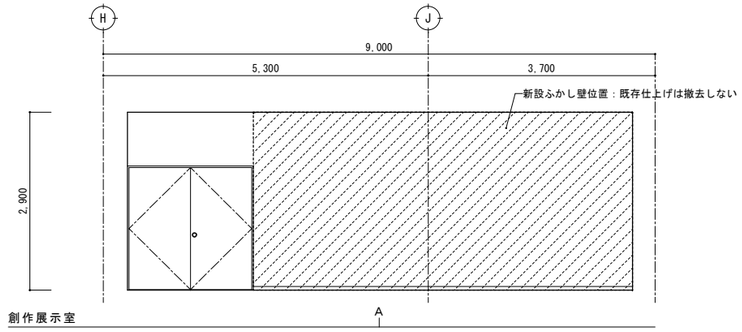

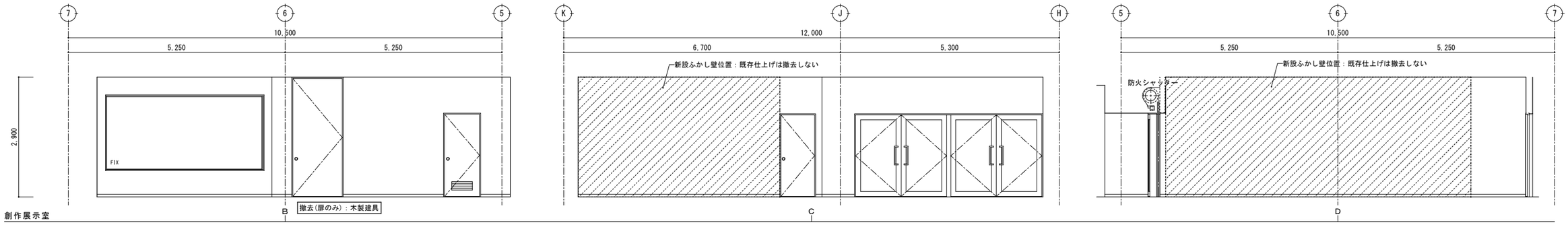

改修前　展開図　S=1/50

特記	・	撤去等の特記なき建具は、既存建具を示す。	有限会社 環境計画工房 〒020−0121 岩手県盛岡市月が丘三丁目16−5 TEL(019)645−0380 一級建築士事務所 岩手県知事登録 第か(2808)1068号 一級建築士 建設大臣登録 第96078号 濱端 俊一	設計年月日 R7・3・15	担当 工藤	検図 黒澤	照査 成田	工事名称 上田公民館大規模改修（建築主体）工事	図面番号
	・							図面名称 平面詳細図、展開図20 改修前（1階：パネル収納庫、控室、創作展示室） 縮尺 A1：S=1/50 A3：S=1/100	A — 61
	・								
	・								

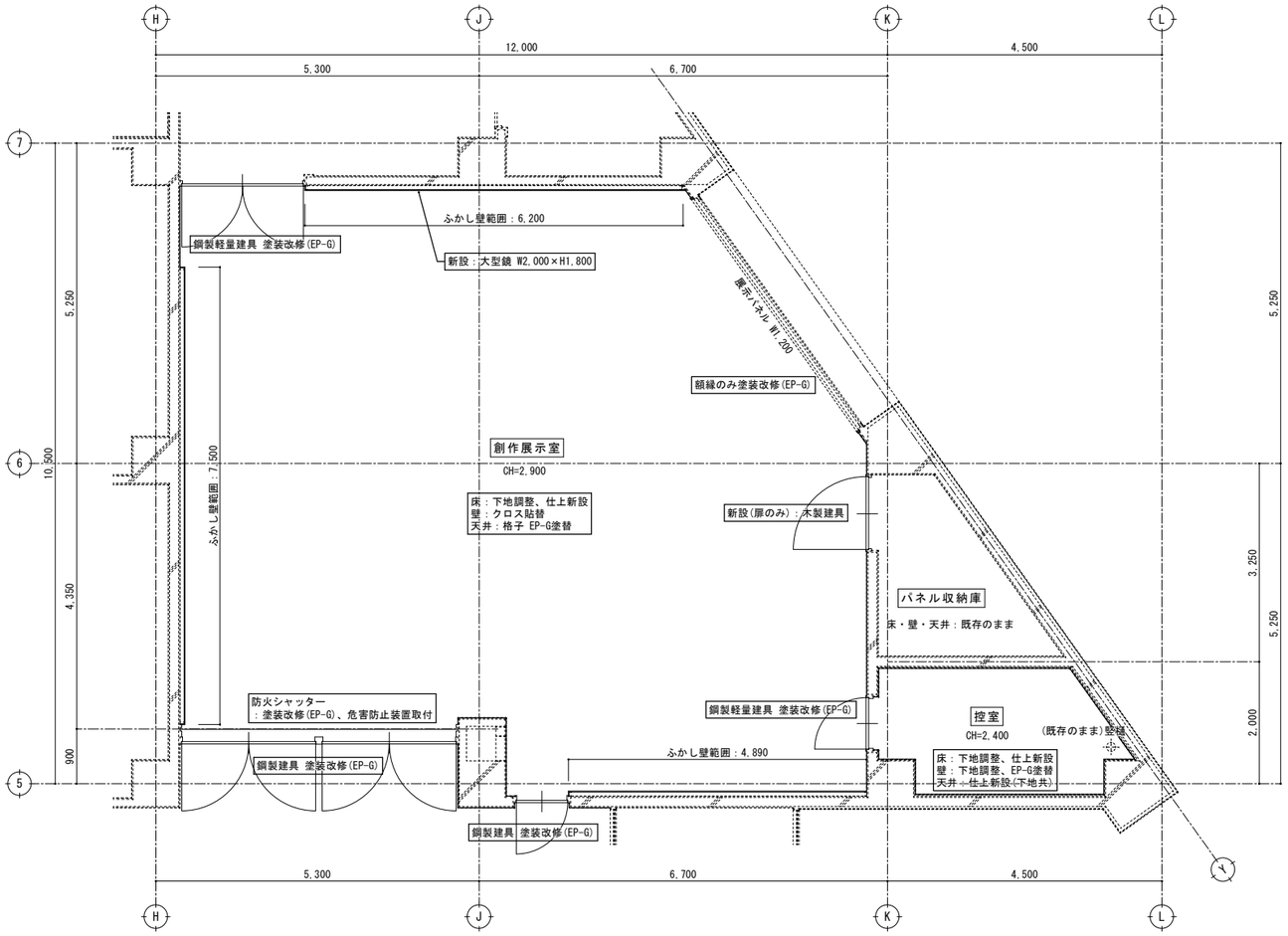

新設ふかし壁
：軽量鉄骨壁下地65形
石膏ボード t=12.5下地、ビニルクロス貼
※既存仕上は撤去しない

改修後

1階平面詳細図　S=1/50

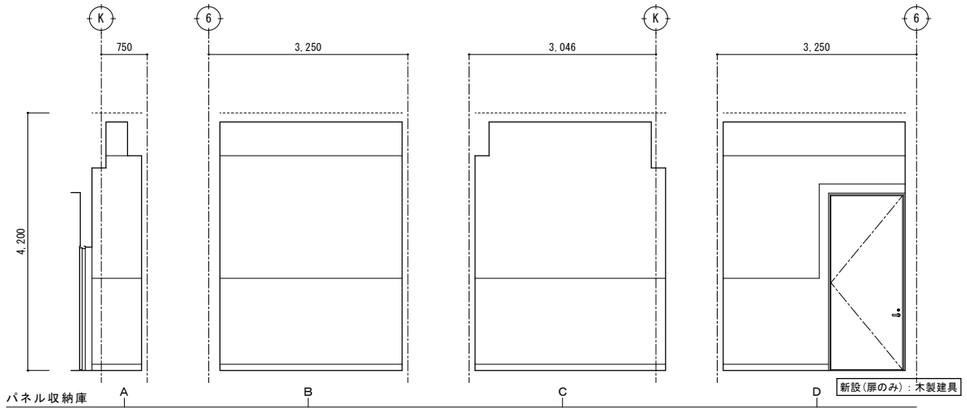

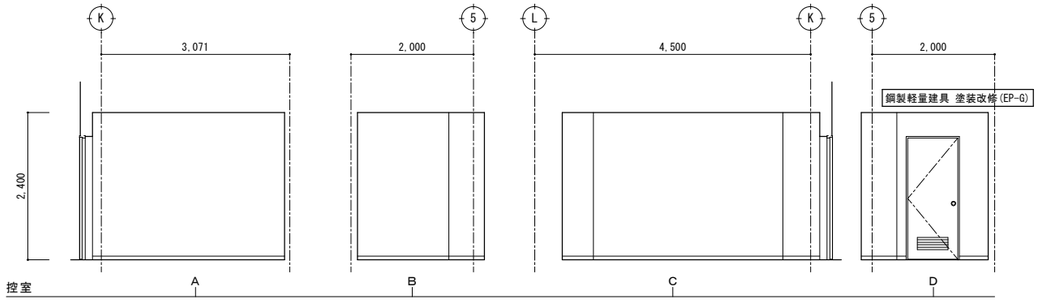

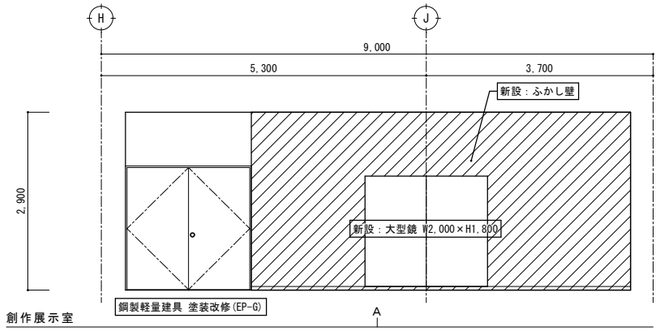

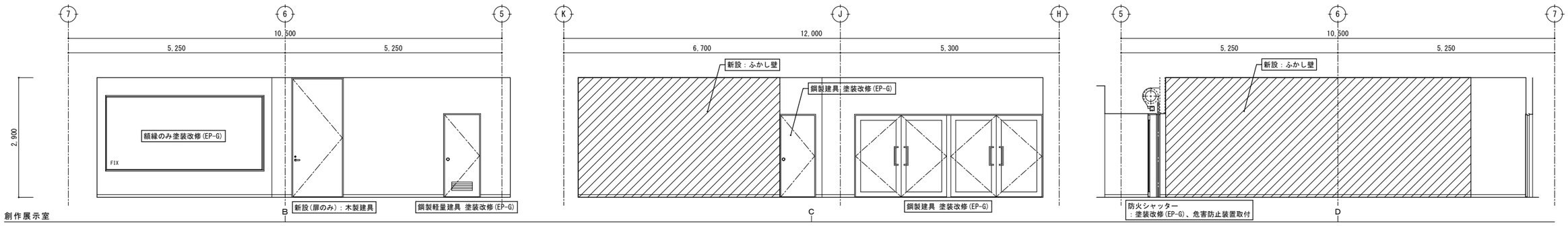

改修後　展開図　S=1/50

特記			有限会社 環境計画工房	設計年月日	担当	検図	照査	工事名称		図面番号
	・		〒020-0121 岩手県盛岡市月が丘三丁目16-5 TEL(019)645-0380	R7・3・15	工藤	黒澤	成田	上田公民館大規模改修（建築主体）工事		A ― 62
	・		一級建築士事務所 岩手県知事登録 第か(2808)1068号					図面名称 平面詳細図、展開図21 改修後（1階：パネル収納庫、控室、創作展示室）	縮尺 A1：S=1/50 A3：S=1/100	
	・		一級建築士 建設大臣登録 第96078号 濱端 俊一							
	・									

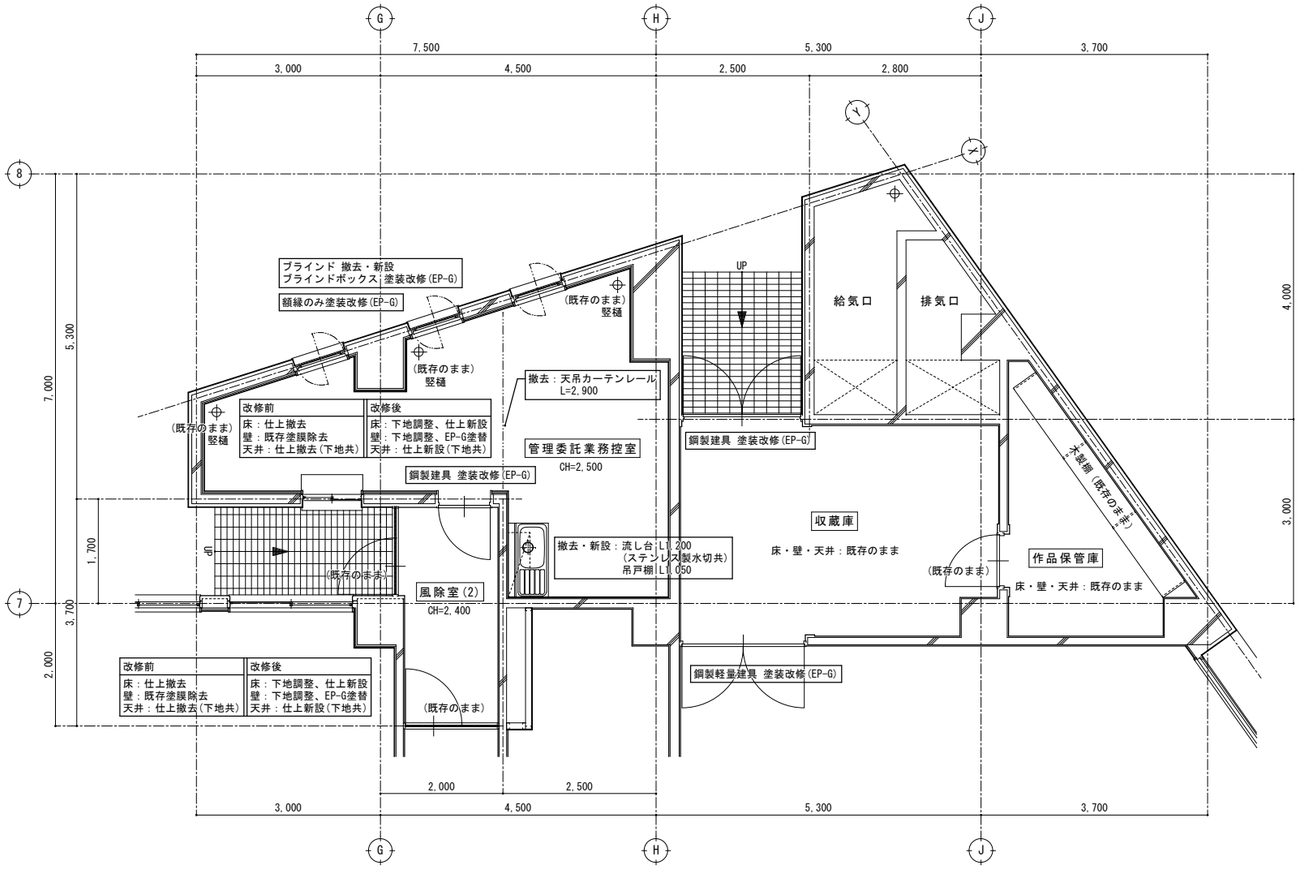

改修前・後

1階平面詳細図 S=1/50

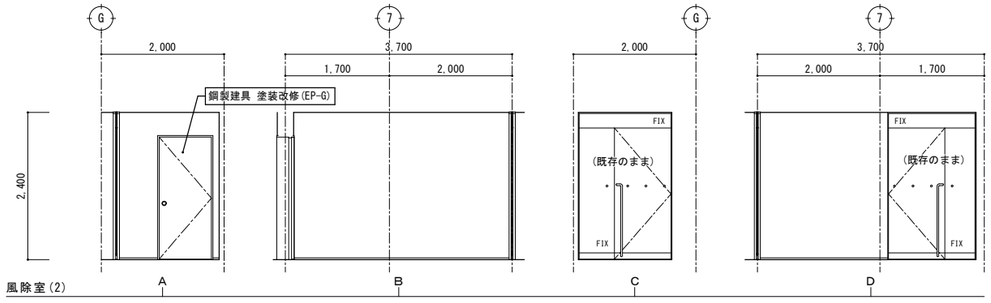

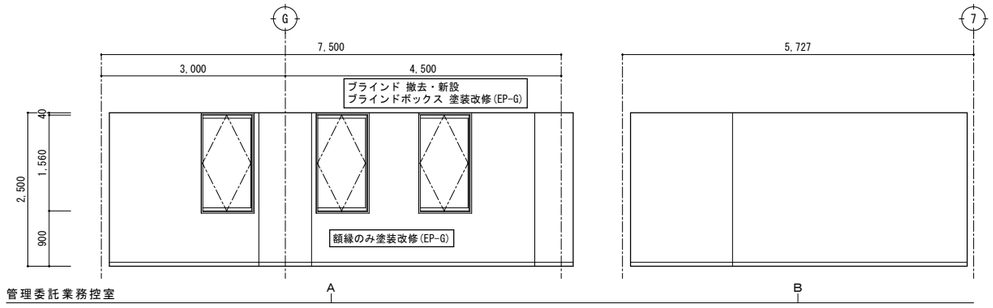

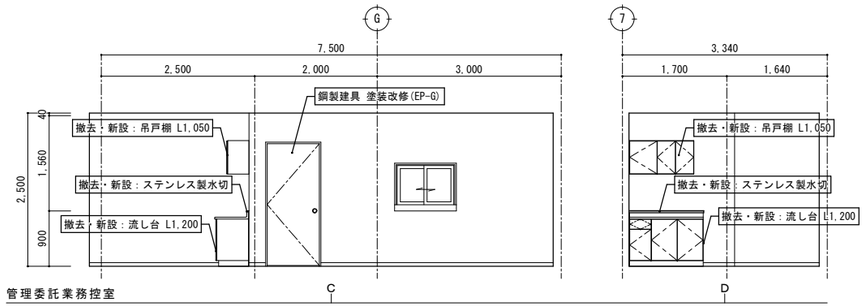

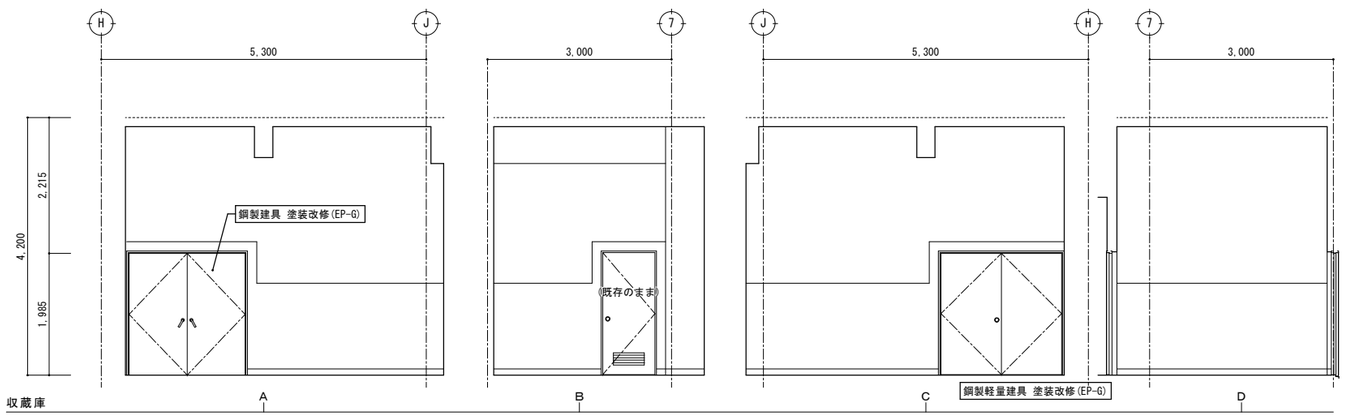

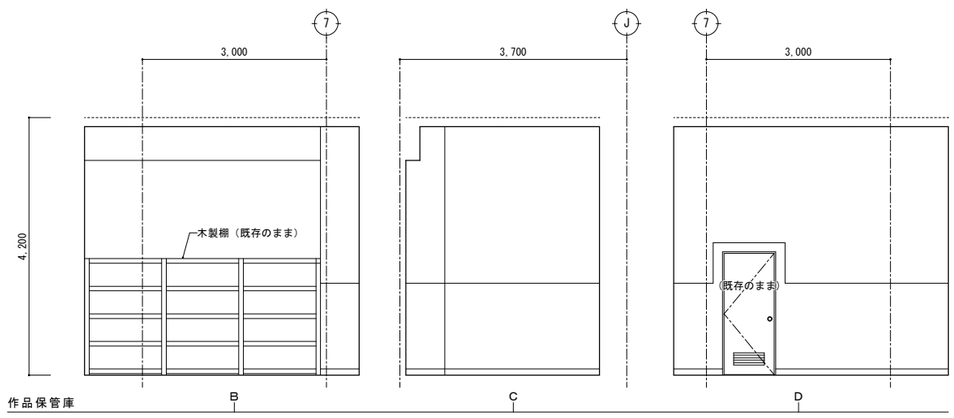

改修前・後 展開図 S=1/50

特記		
	・	撤去等の特記なき建具は、既存建具を示す。
	・	
	・	
	・	

有限会社 環境計画工房
〒020-0121 岩手県盛岡市月が丘三丁目16-5 TEL(019)645-0380
一級建築士事務所 岩手県知事登録 第か(2808)1068号
一級建築士 建設大臣登録 第96078号 濱端 俊一

設計年月日	担当	検図	照査	工事名称	図面番号
R7・3・15	工藤	黒澤	成田	上田公民館大規模改修（建築主体）工事	A — 63
				図面名称 平面詳細図、展開図22 改修前・後（1階：風除室2、管理委託業務控室、収蔵庫、作品保管庫）	縮尺 A1：S=1/50 A3：S=1/100

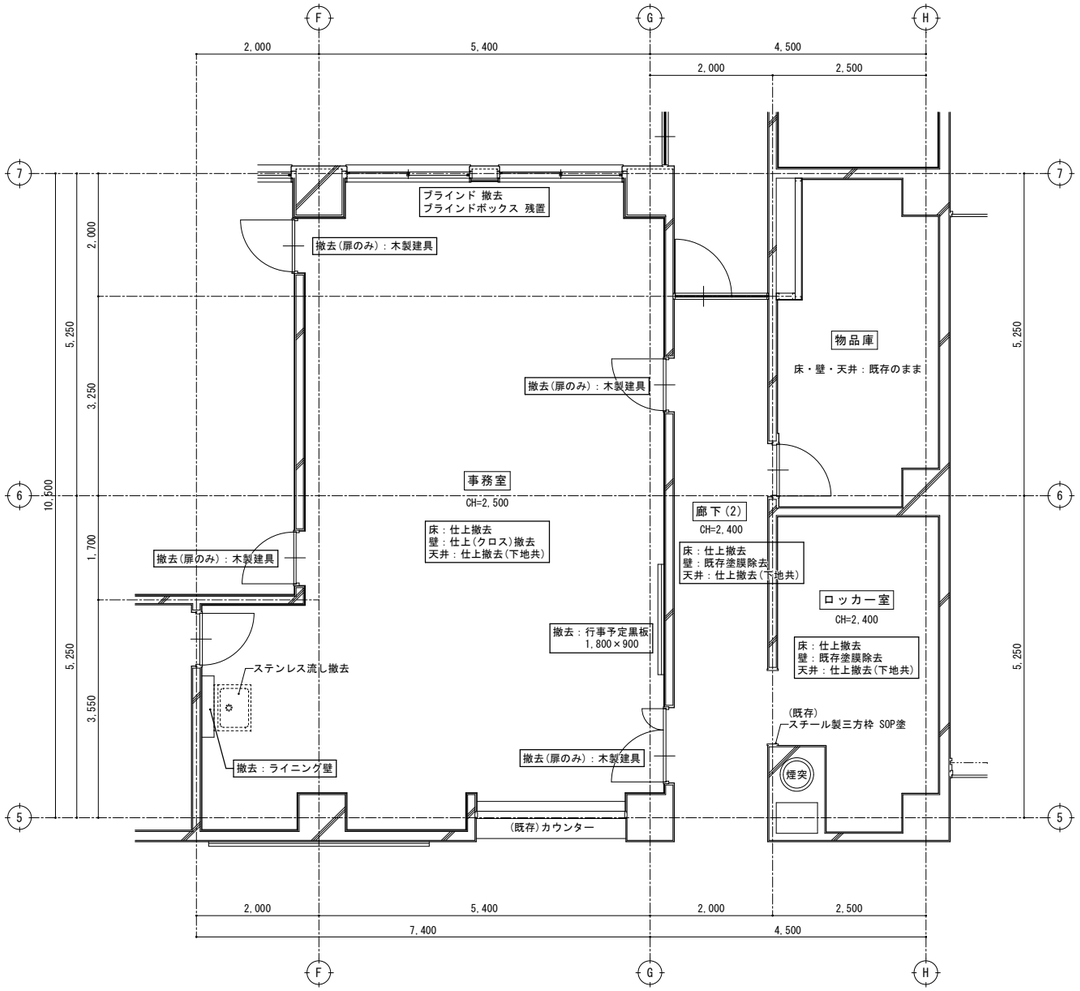

改修前

1階平面詳細図　S=1/50

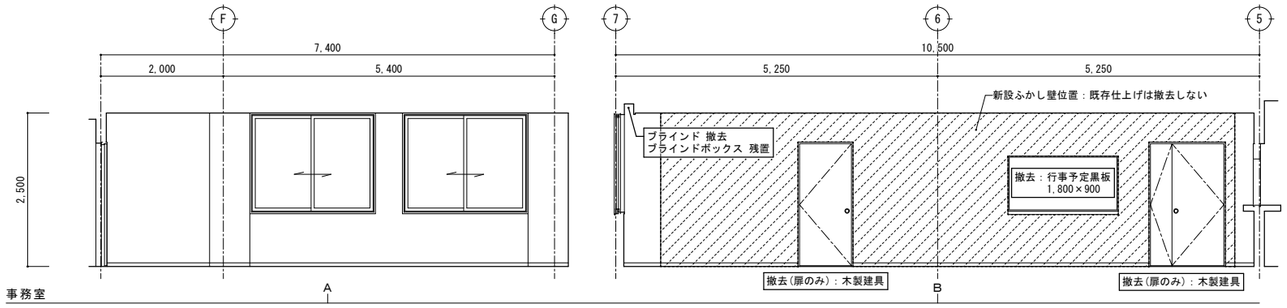

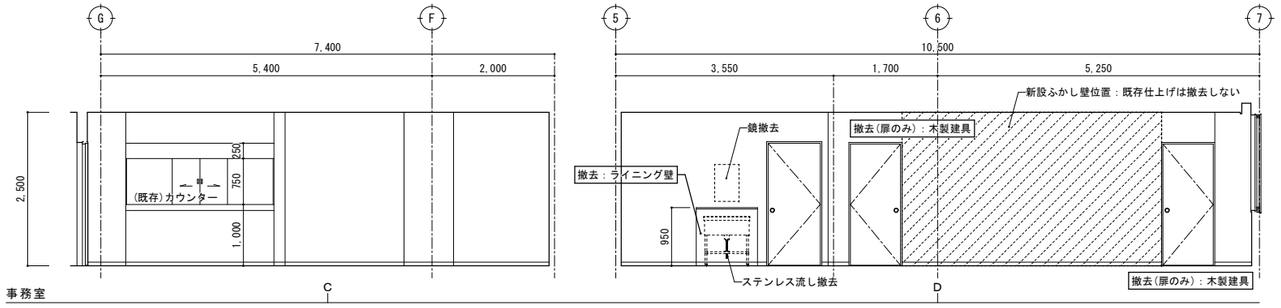

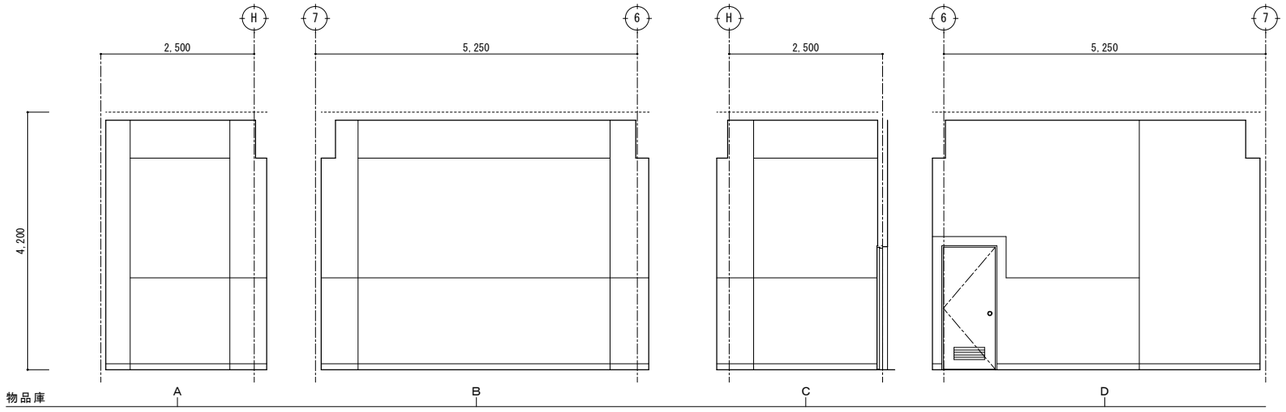

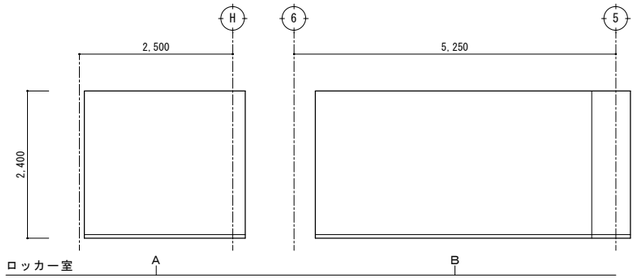

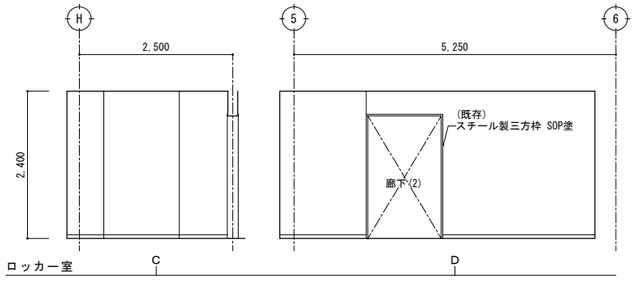

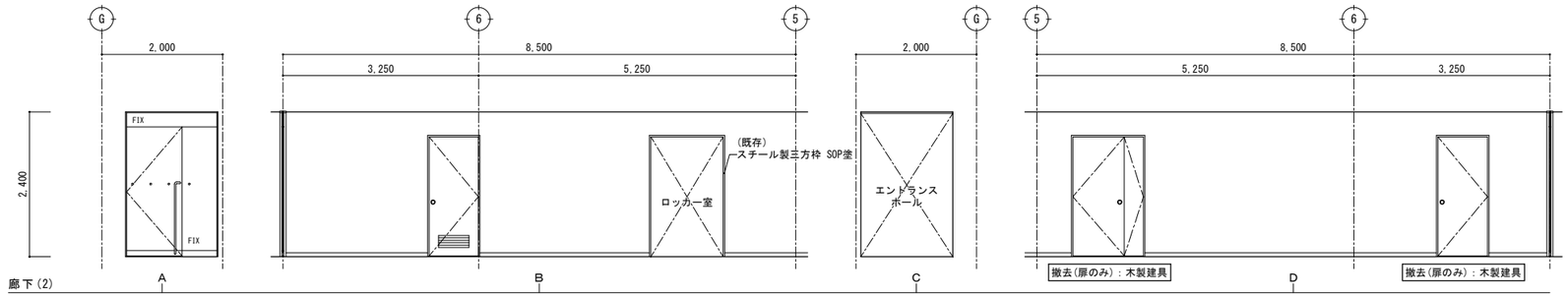

改修前　展開図　S=1/50

特記	・	撤去等の特記なき建具は、既存建具を示す。
	・	
	・	
	・	

有限会社 環境計画工房
〒020-0121 岩手県盛岡市月が丘三丁目16-5 TEL(019)645-0380
一級建築士事務所 岩手県知事登録 第 か(2808)1068 号
一級建築士 建設大臣登録 第96078号 濱端 俊一

設計年月日	担当	検図	照査
R7・3・15	工藤	黒澤	成田

工事名称　上田公民館大規模改修（建築主体）工事

図面名称　平面詳細図、展開図２３
改修前（１階：事務室、物品庫、ロッカー室、廊下２）

縮尺　A1：S=1/50　A3：S=1/100

図面番号　A ― 64

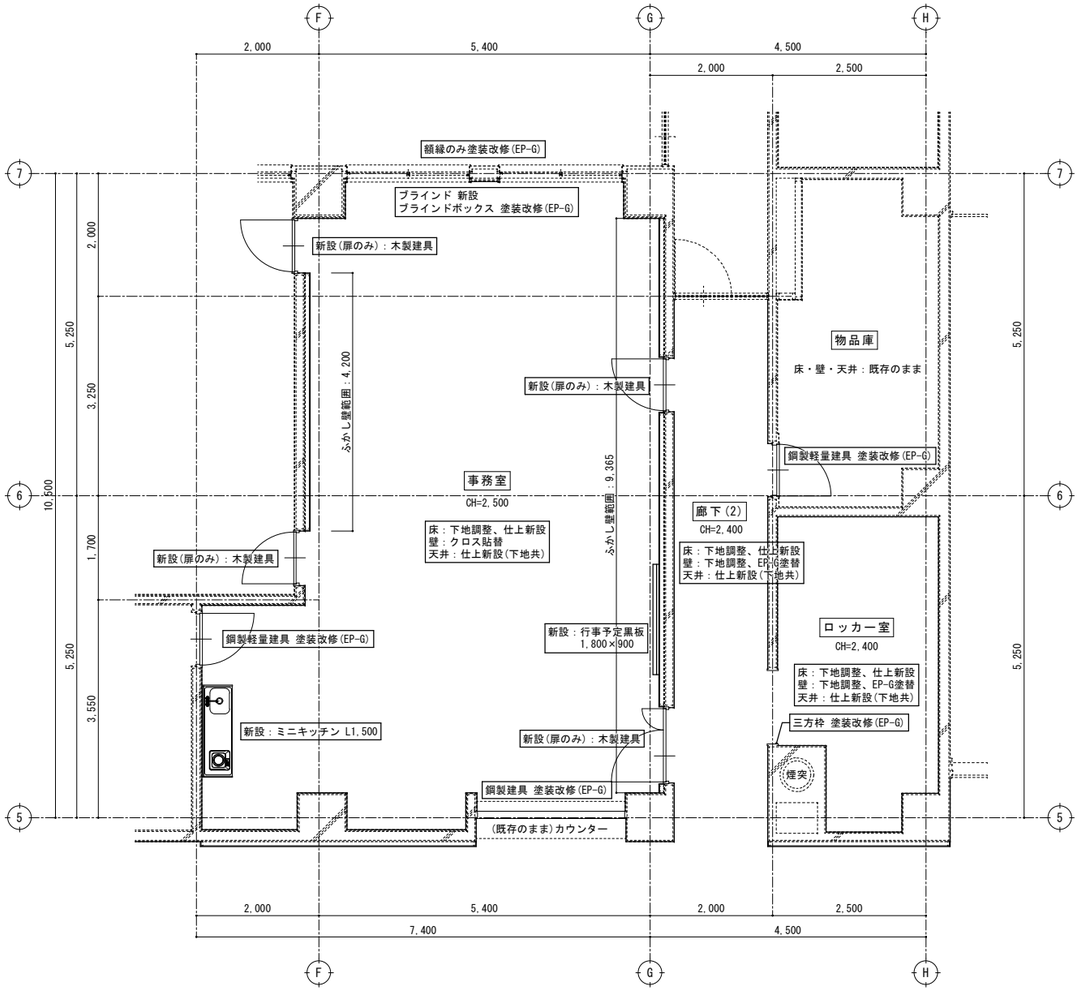

改修後

1階平面詳細図 S=1/50

新設ふかし壁
：軽量鉄骨壁下地65形
石膏ボードt=12.5下地、ビニルクロス貼
※既存仕上は撤去しない

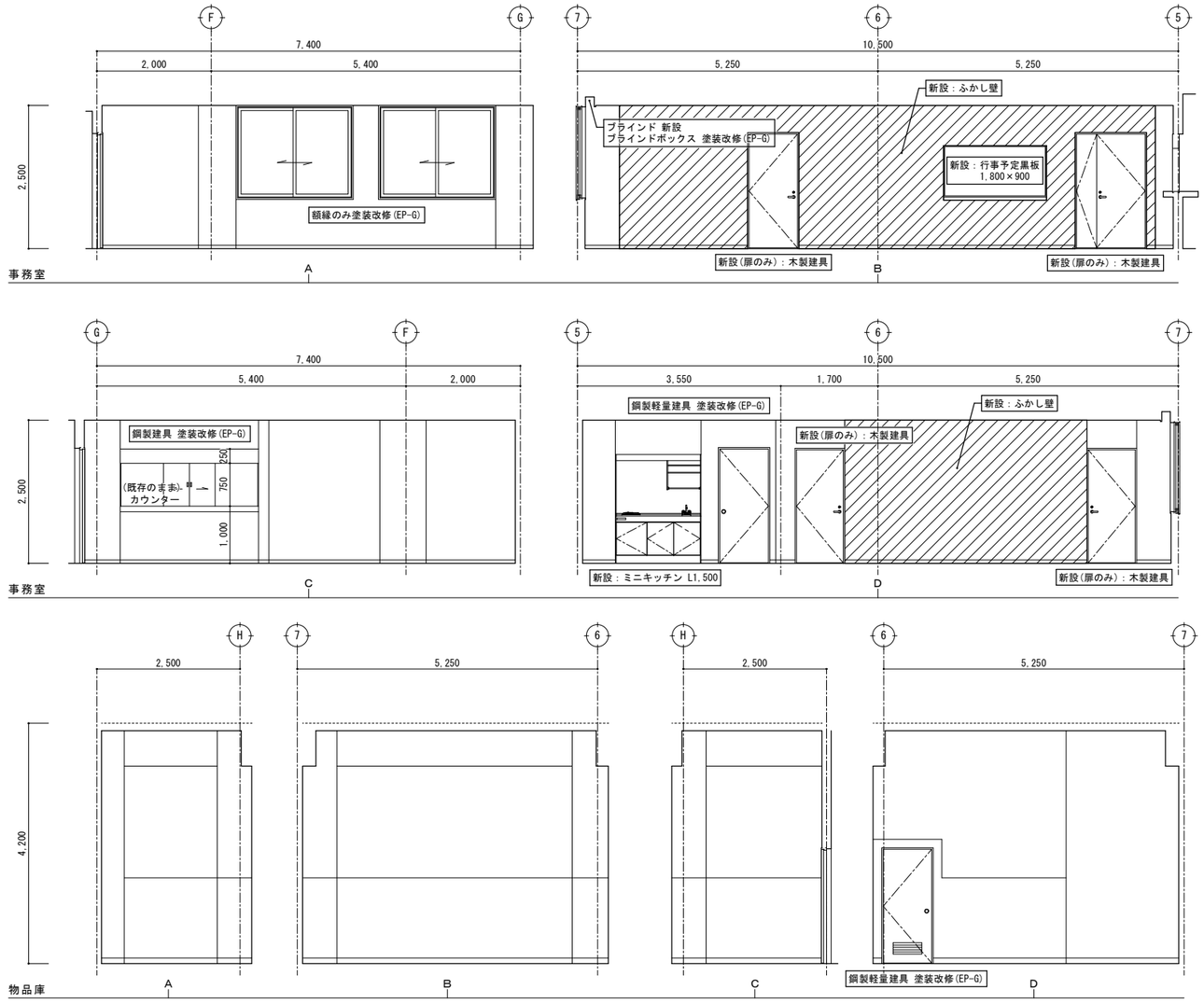

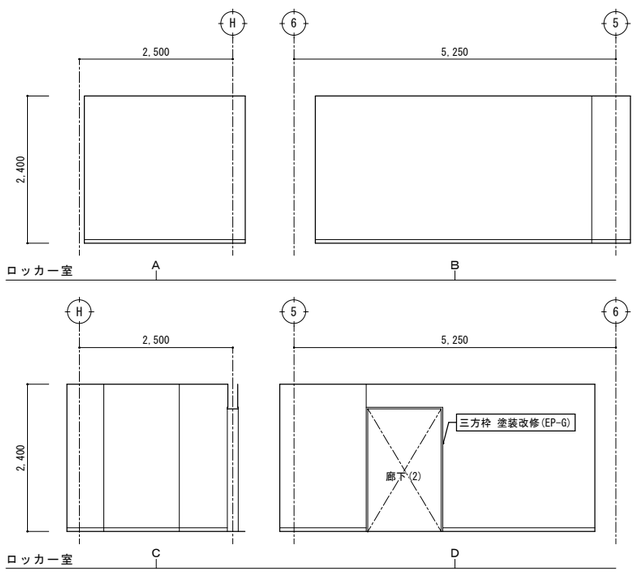

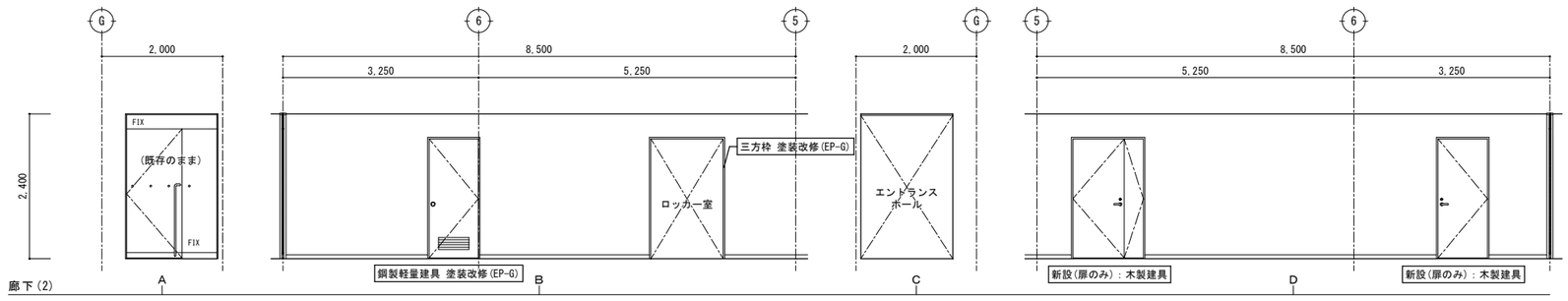

改修後 展開図 S=1/50

特記	・		有限会社 環境計画工房	設計年月日	担当	検図	照査	工事名称	図面番号
	・		〒020-0121 岩手県盛岡市月が丘三丁目16-5 TEL(019)645-0380	R7・3・15	工藤	黒澤	成田	上田公民館大規模改修（建築主体）工事	A — 65
	・		一級建築士事務所 岩手県知事登録 第か(2808)1068号					図面名称 平面詳細図、展開図２４ 改修後（１階：事務室、物品庫、ロッカー室、廊下２）	縮尺 A1：S=1/50 A3：S=1/100
	・		一級建築士 建設大臣登録 第96078号 濱端 俊一						

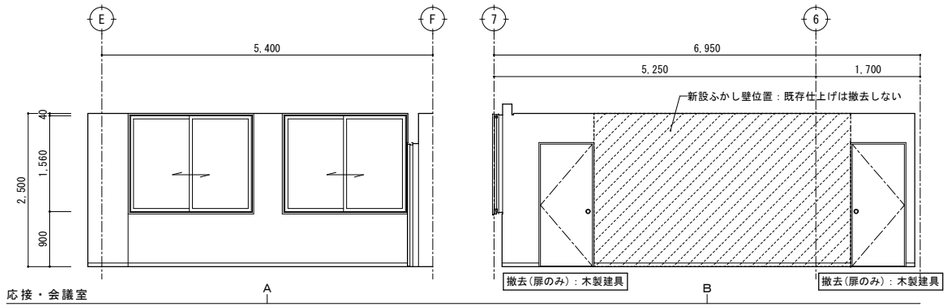

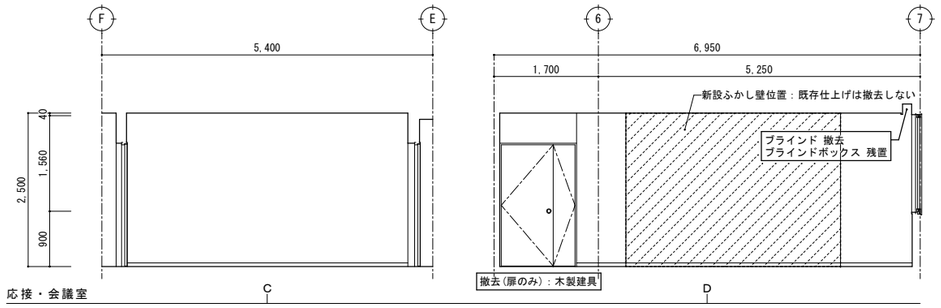

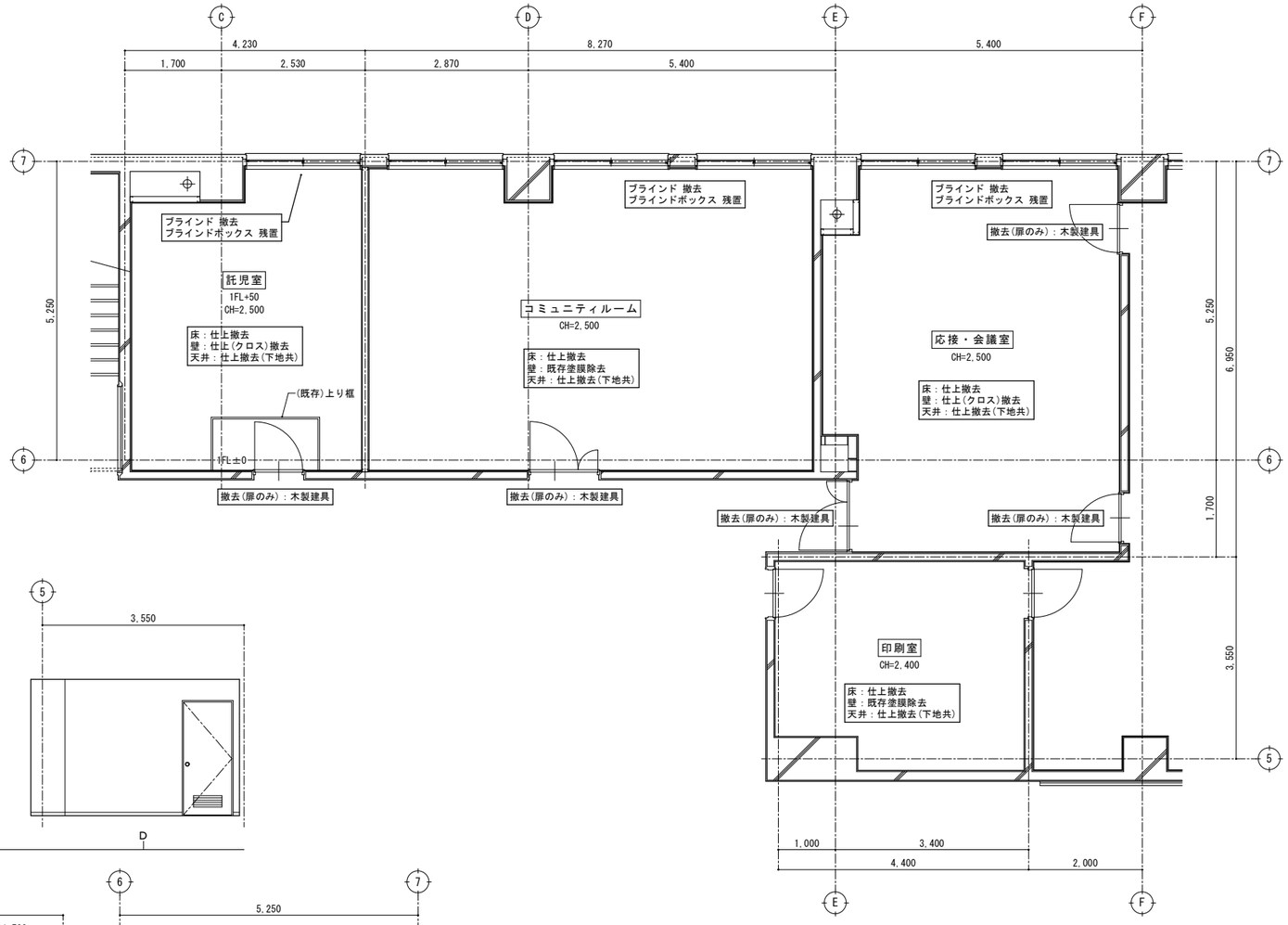

改修前

1階平面詳細図　S=1/50

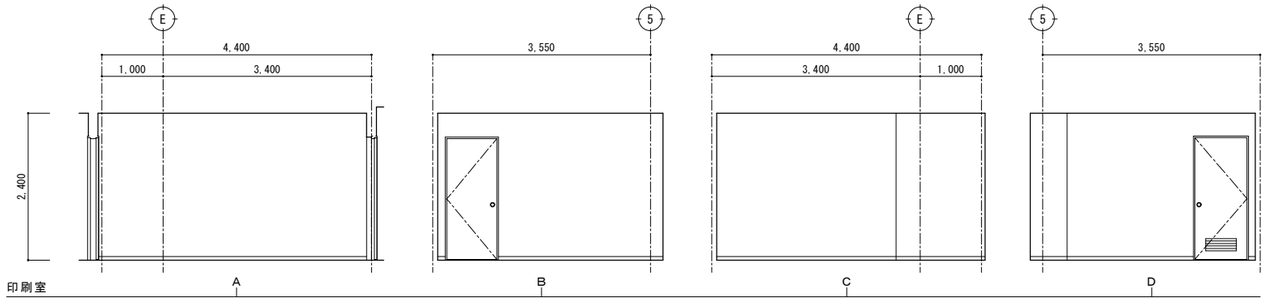

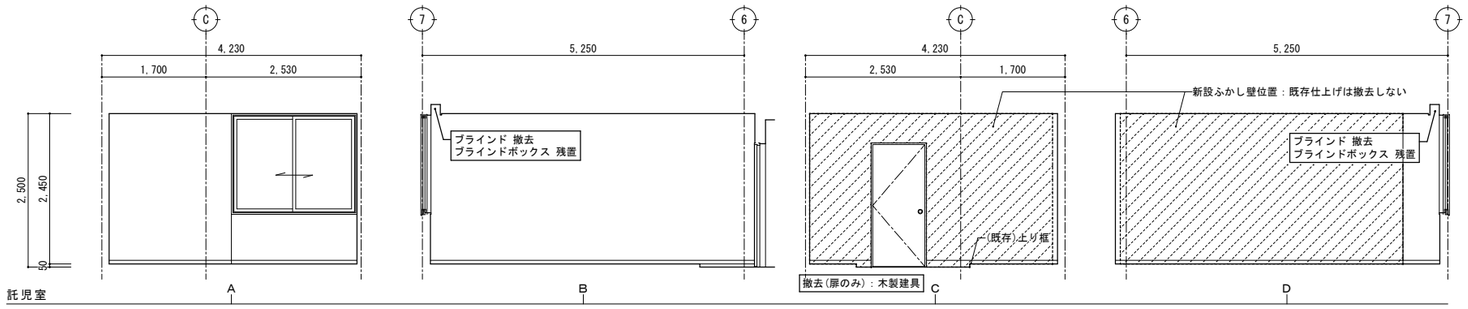

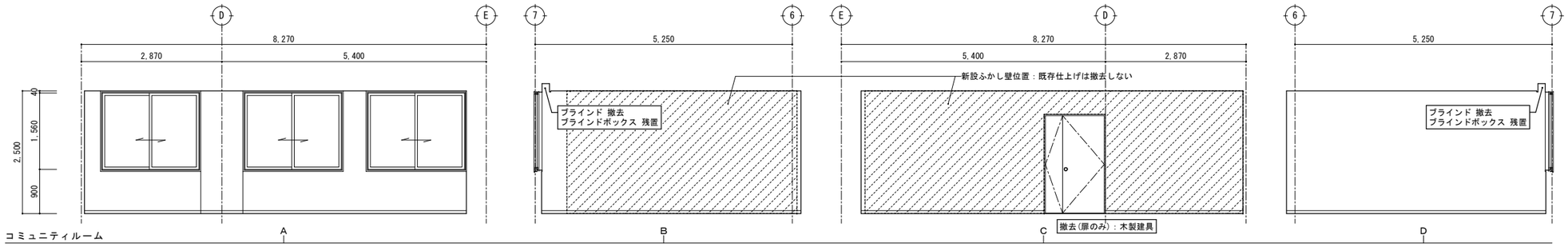

改修前

展開図　S=1/50

特記	・	撤去等の特記なき建具は、既存建具を示す。
	・	
	・	
	・	

有限会社 環境計画工房
〒020-0121 岩手県盛岡市月が丘三丁目16-5 TEL(019)645-0380
一級建築士事務所 岩手県知事登録 第 か(2808)1068 号
一級建築士 建設大臣登録 第96078号 濱端 俊一

設計年月日	担当	検図	照査	工事名称	図面番号
R7・3・15	工藤	黒澤	成田	上田公民館大規模改修（建築主体）工事	A — 66
				図面名称 平面詳細図、展開図25 改修前（1階：応接・会議室、印刷室、託児室、コミュニティルーム）	縮尺 A1：S=1/50 A3：S=1/100

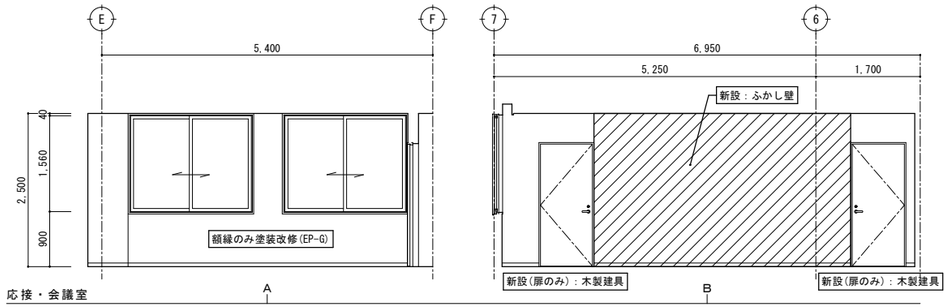

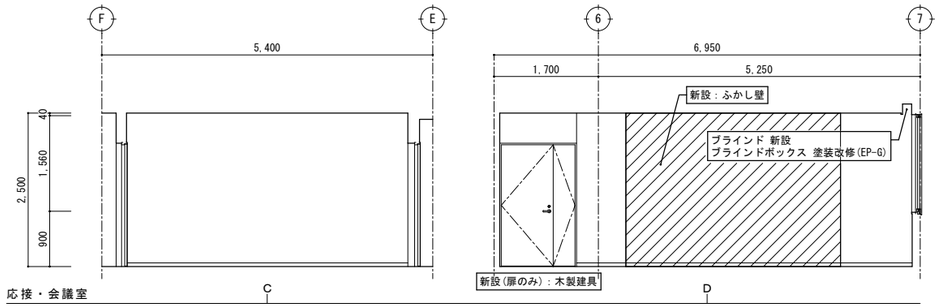

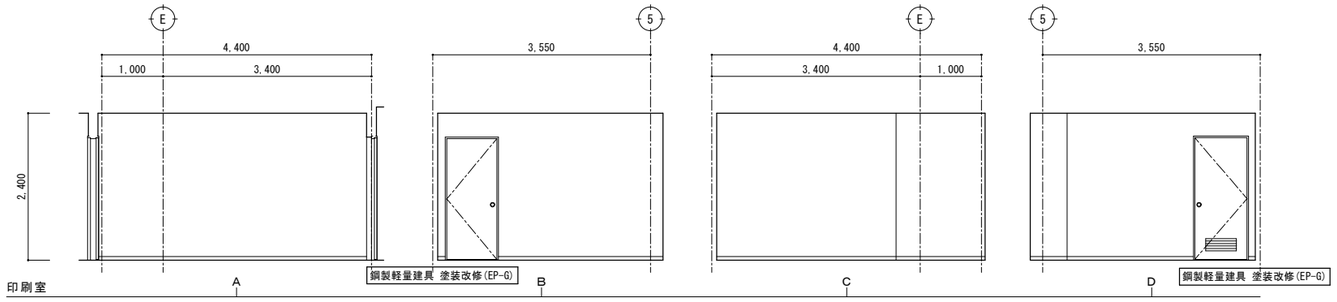

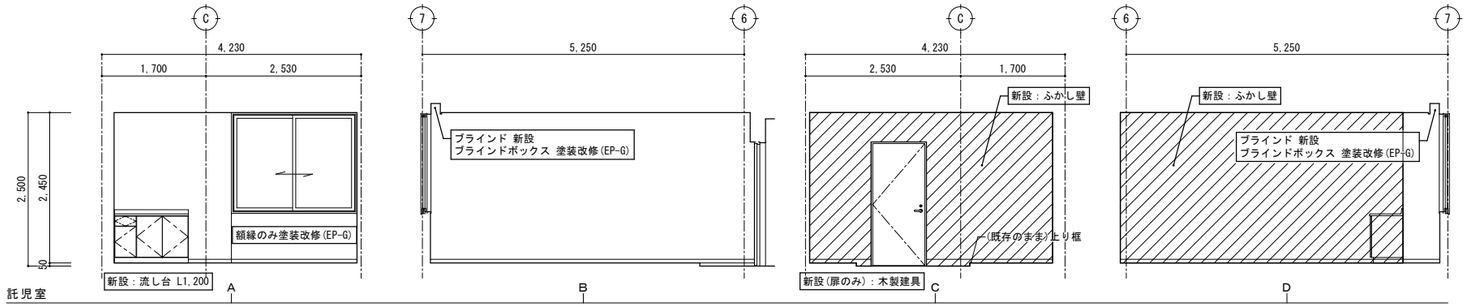

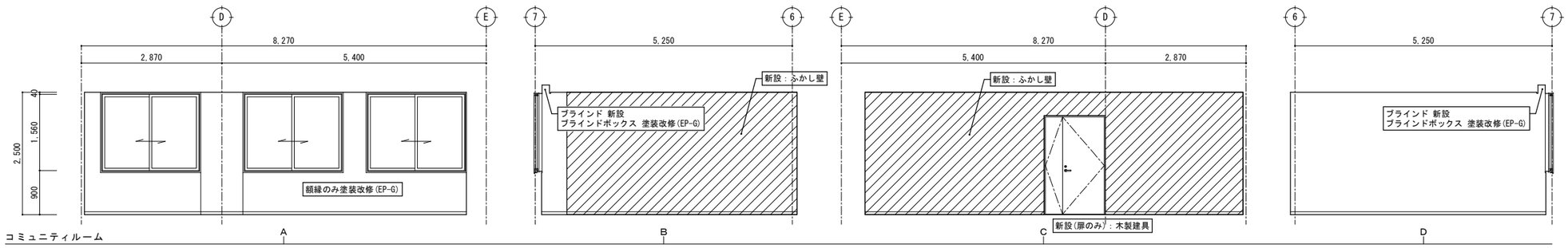

改修後

展開図　S=1/50

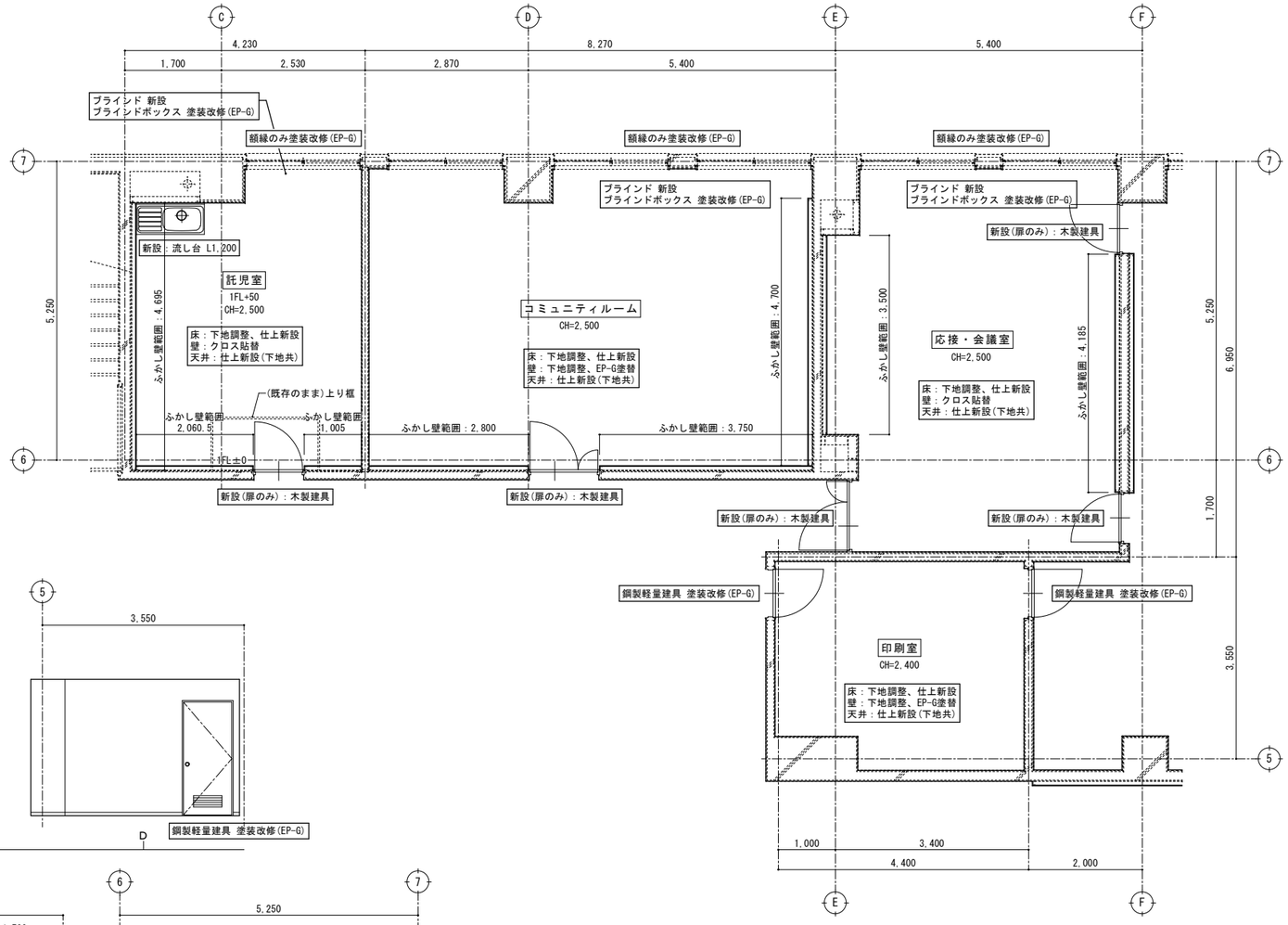

改修後

1階平面詳細図　S=1/50

新設ふかし壁
：軽量鉄骨壁下地65形
石膏ボード t=12.5下地、ビニルクロス貼・EP-G塗
※既存仕上は撤去しない

特記			有限会社 環境計画工房	設計年月日	担当	検図	照査	工事名称	図面番号
	・		〒020-0121 岩手県盛岡市月が丘三丁目16-5 TEL(019)645-0380	R7・3・15	工藤	黒澤	成田	上田公民館大規模改修（建築主体）工事	A — 67
	・		一級建築士事務所 岩手県知事登録 第か(2808)1068号					図面名称 平面詳細図、展開図２６ 改修後（1階：応接・会議室、印刷室、託児室、コミュニティルーム）	縮尺 A1：S=1/50 A3：S=1/100
	・		一級建築士 建設大臣登録 第９６０７８号 濱端 俊一						
	・								

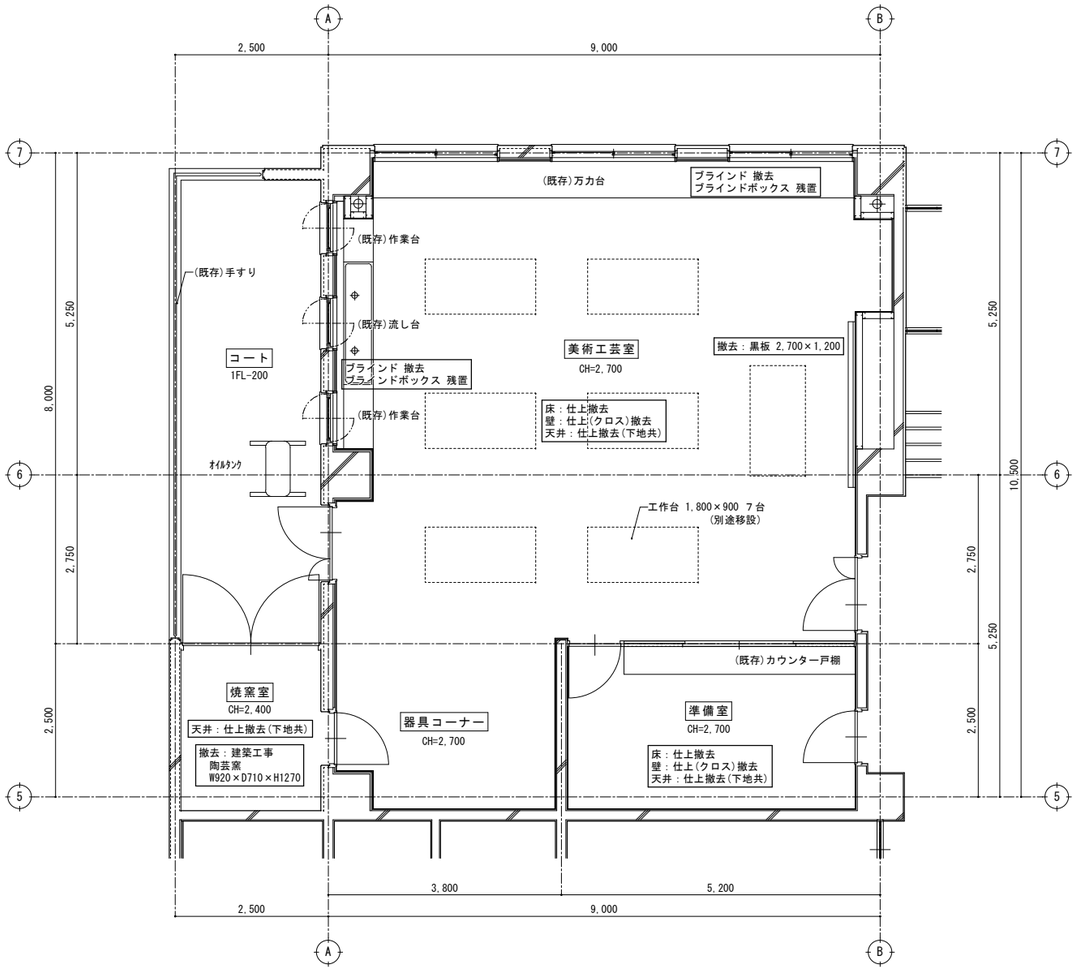

改修前

1階平面詳細図 S=1/50

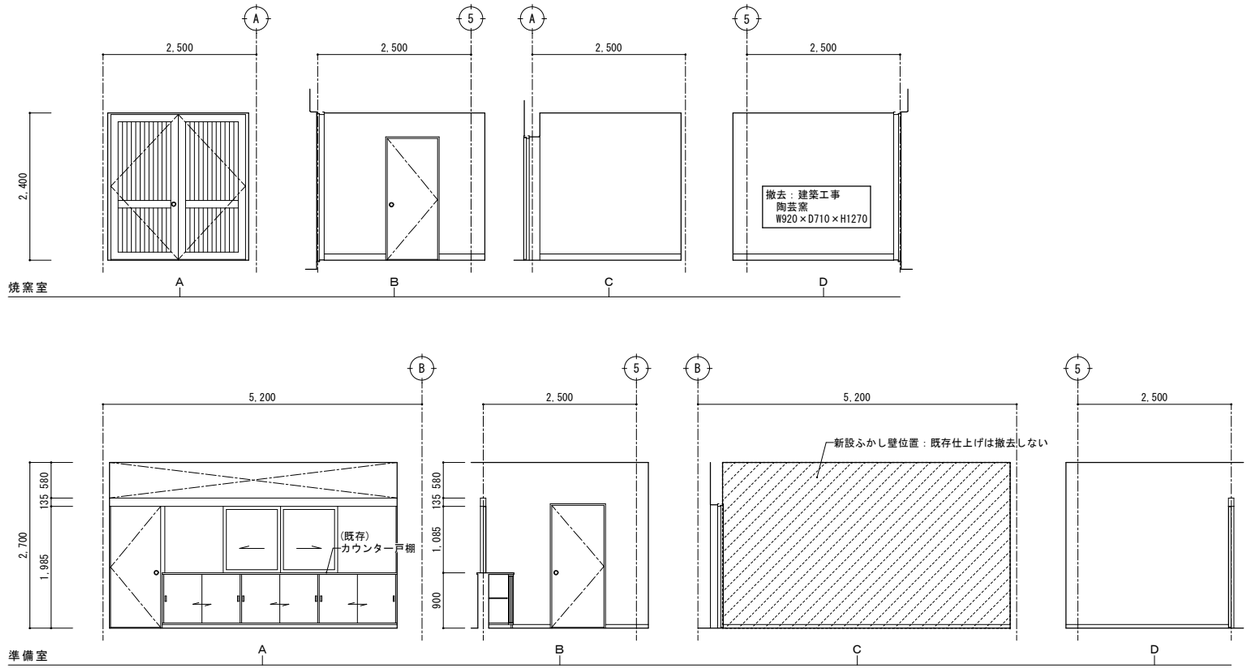

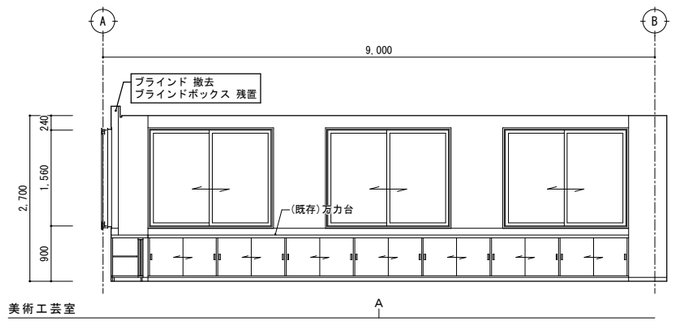

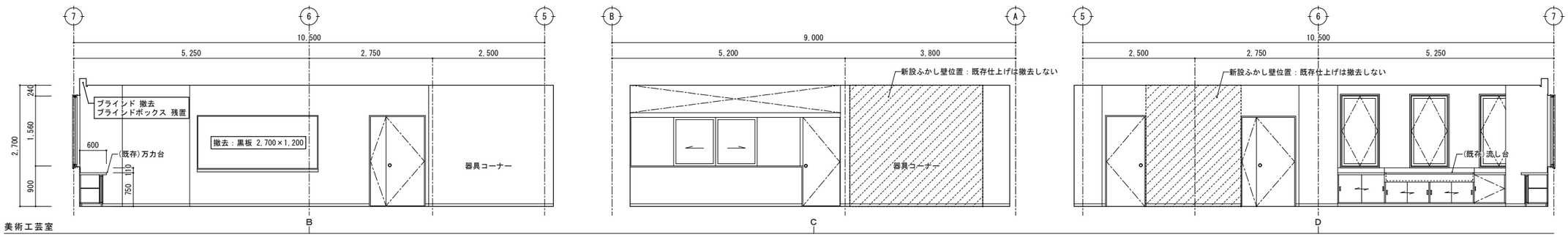

改修前

展開図 S=1/50

特記	・	撤去等の特記なき建具は、既存建具を示す。	有限会社 環境計画工房 〒020-0121 岩手県盛岡市月が丘三丁目16-5 TEL(019)645-0380 一級建築士事務所 岩手県知事登録 第 か(2808)1068 号 一級建築士 建設大臣登録 第96078号 濱端 俊一	設計年月日 R7・3・15	担当 工藤	検図 黒澤	照査 成田	工事名称 上田公民館大規模改修（建築主体）工事	図面番号 A — 68
	・							図面名称 平面詳細図、展開図27 改修前（1階：焼窯室、準備室、美術工芸室）	縮尺 A1：S=1/50 A3：S=1/100
	・								
	・								

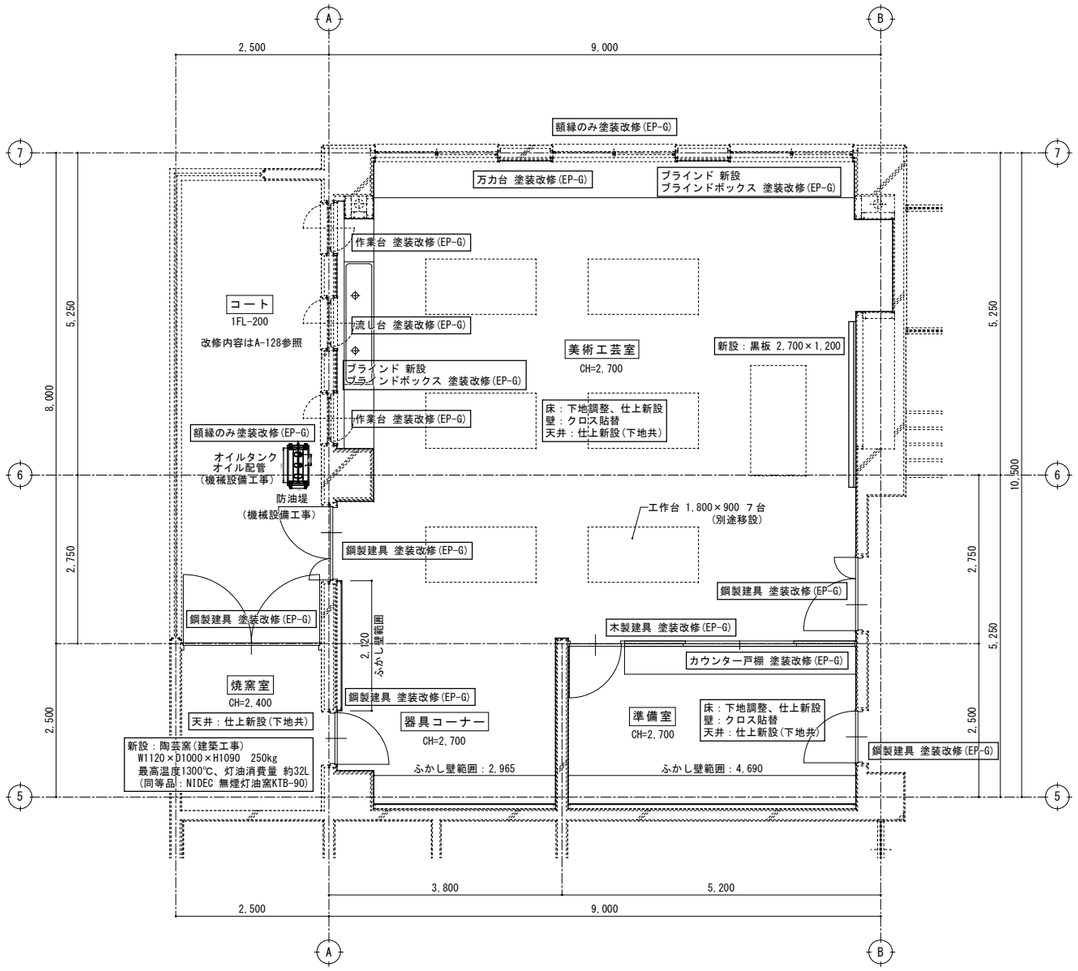

改修後

1階平面詳細図 S=1/50

新設ふかし壁
：軽量鉄骨壁下地65形
石膏ボード t=12.5下地、ビニルクロス貼
※既存仕上は撤去しない

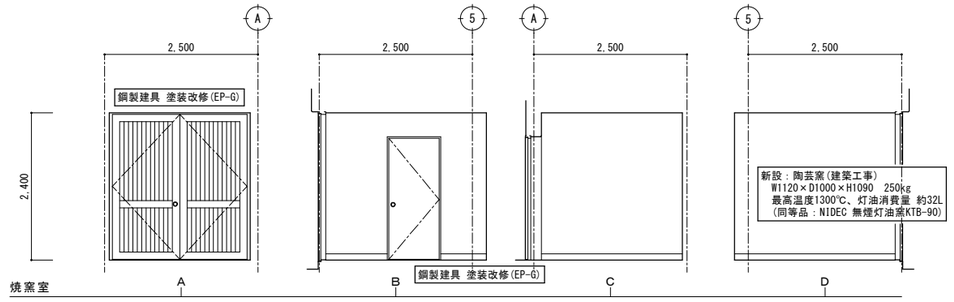

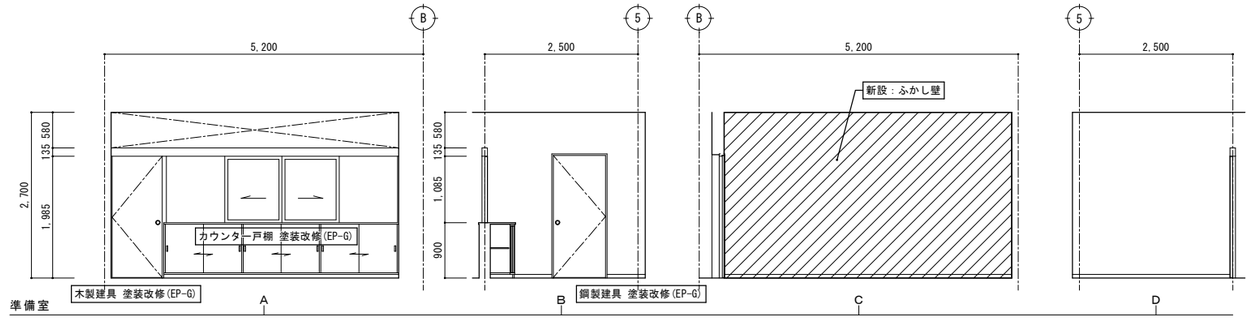

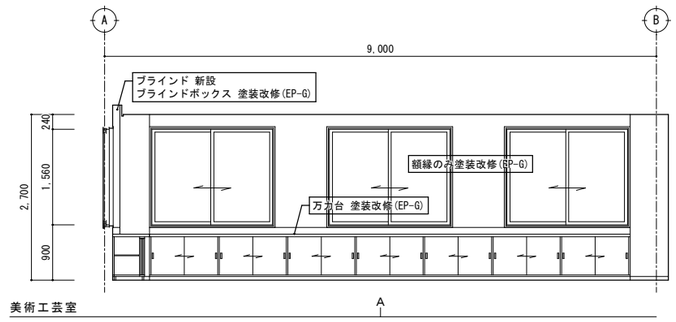

改修後

展開図 S=1/50

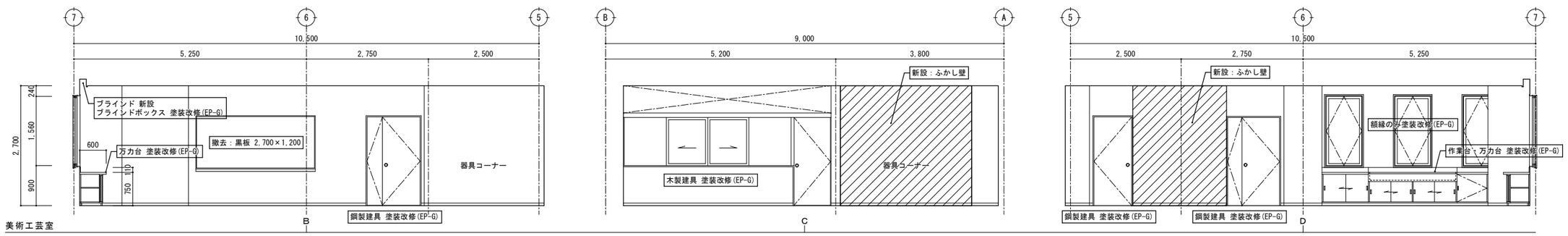

特記	・	有限会社 環境計画工房 〒020-0121 岩手県盛岡市月が丘三丁目16-5 TEL(019)645-0380 一級建築士事務所 岩手県知事登録 第 か(2808)1068 号 一級建築士 建設大臣登録 第９６０７８号 清端 俊一	設計年月日 R7・3・15	担当 工藤	検図 黒澤	照査 成田	工事名称 上田公民館大規模改修（建築主体）工事		図面番号
	・						図面名称 平面詳細図、展開図２８ 改修後（１階：焼窯室、準備室、美術工芸室）	縮尺 A1：S=1/50 A3：S=1/100	A ― 69
	・								
	・								

改修前 ⟷ 改修後

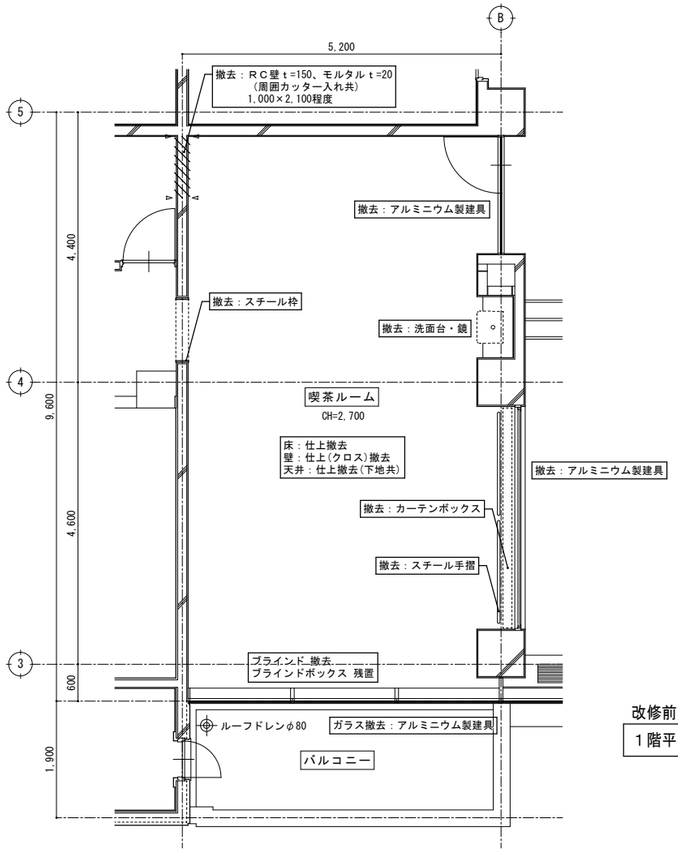

改修前
1階平面詳細図　S=1/50

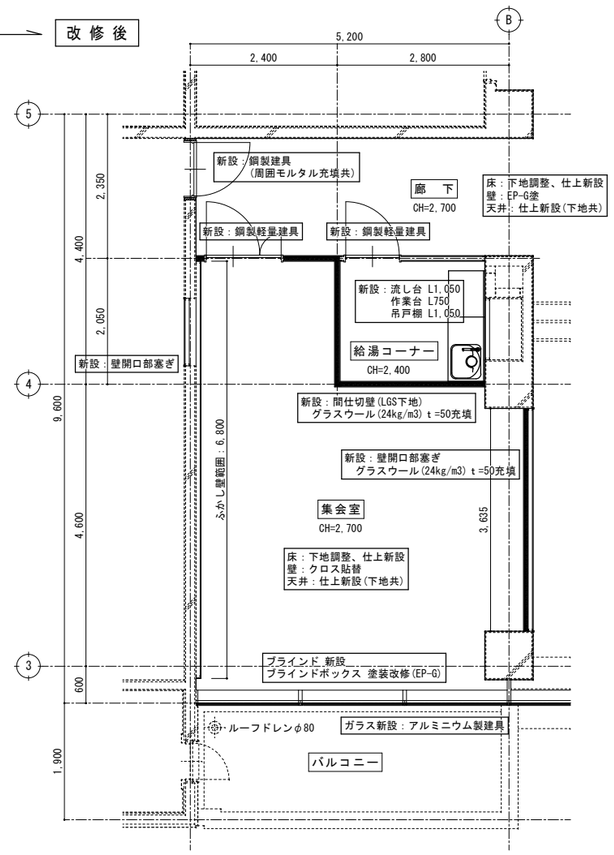

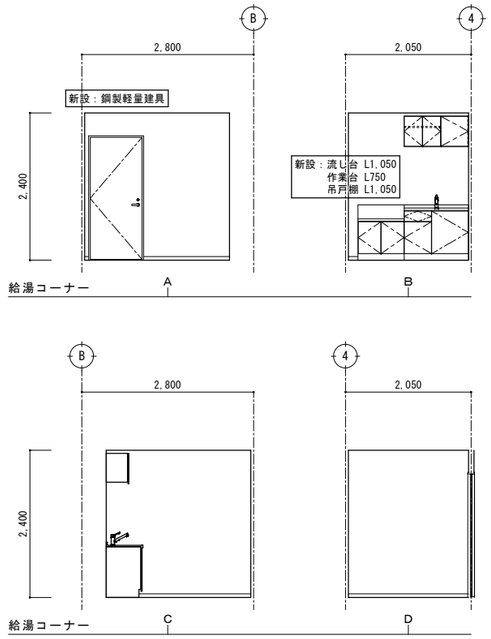

改修後
1階平面詳細図　S=1/50

新設ふかし壁
：軽量鉄骨壁下地65形
　石膏ボードｔ=12.5下地、ビニルクロス貼
　※既存仕上は撤去しない

壁開口部塞ぎ
：軽量鉄骨壁下地65形
　石膏ボードｔ=12.5下地、ビニルクロス貼
　三方木製見切縁 EP-G塗り

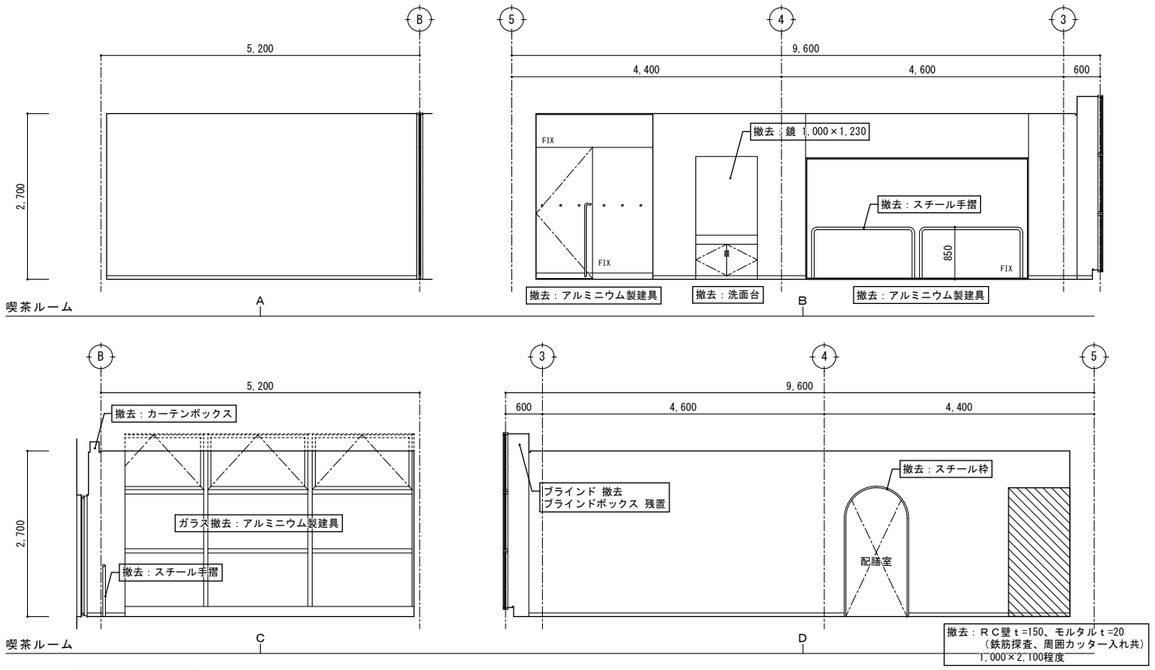

改修前　展開図　S=1/50

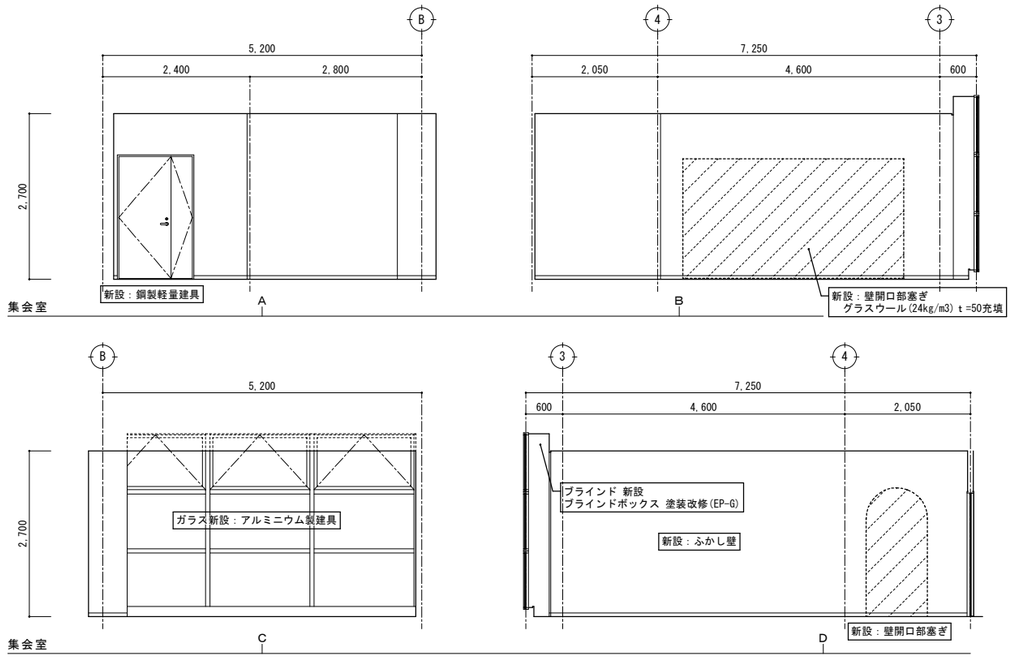

改修後　展開図　S=1/50

特記	・	撤去等の特記なき建具は、既存建具を示す。
	・	ＲＣ壁撤去部は、撤去前に鉄筋探査を行うこと。
	・	
	・	

有限会社 環境計画工房
〒020−0121 岩手県盛岡市月が丘三丁目16−5　TEL（019）645−0380
一級建築士事務所　岩手県知事登録　第 か(2808)1068 号
一級建築士　建設大臣登録　第９６０７８号　濱端　俊一

設計年月日	担当	検図	照査	工事名称	図面番号
R7・3・15	工藤	黒澤	成田	上田公民館大規模改修（建築主体）工事	A ── 70
				図面名称　平面詳細図、展開図２９ 改修前・後（１階：喫茶ルーム → 集会室、給湯コーナー）	縮尺 A1：S=1/50 A3：S=1/100

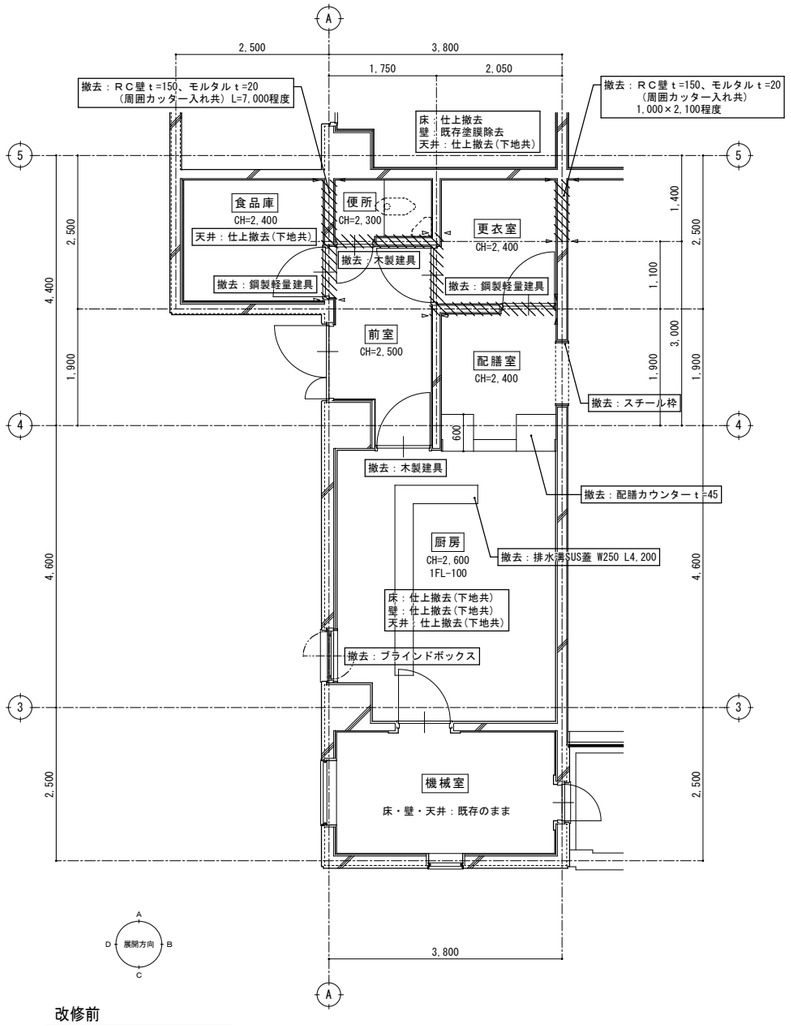

改修前

1階平面詳細図　S=1/50

※衛生器具撤去は機械設備工事

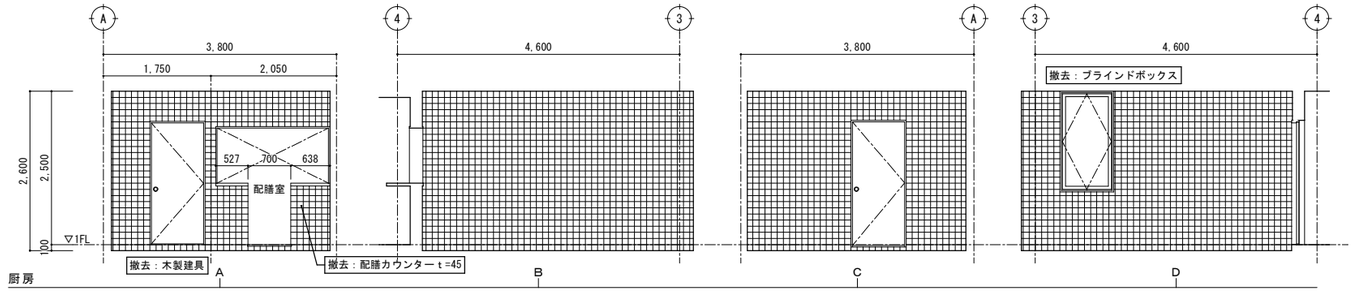

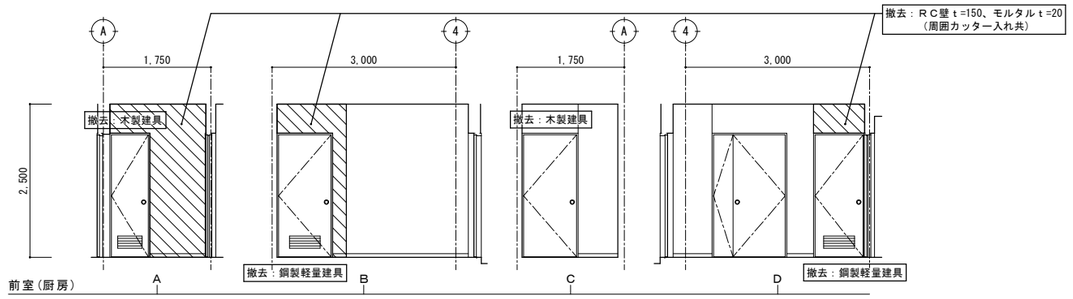

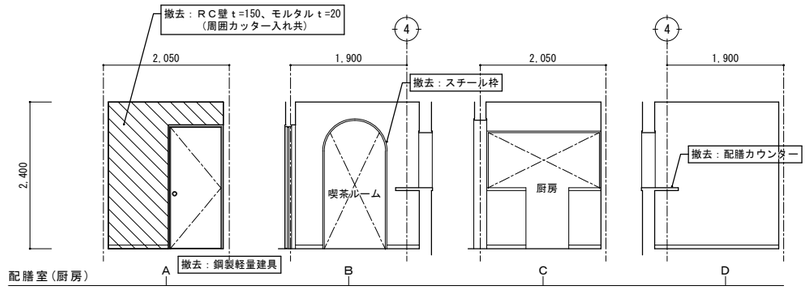

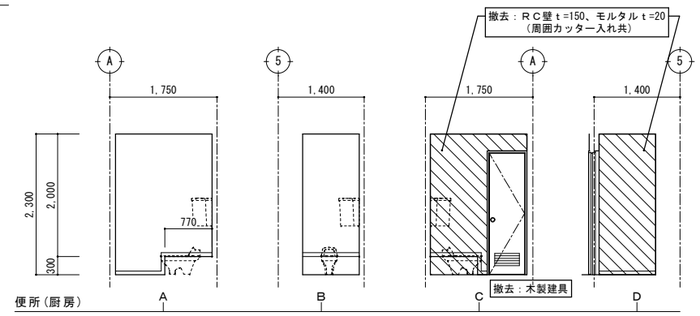

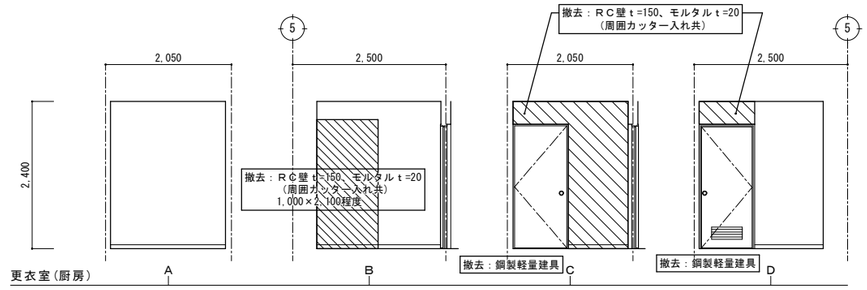

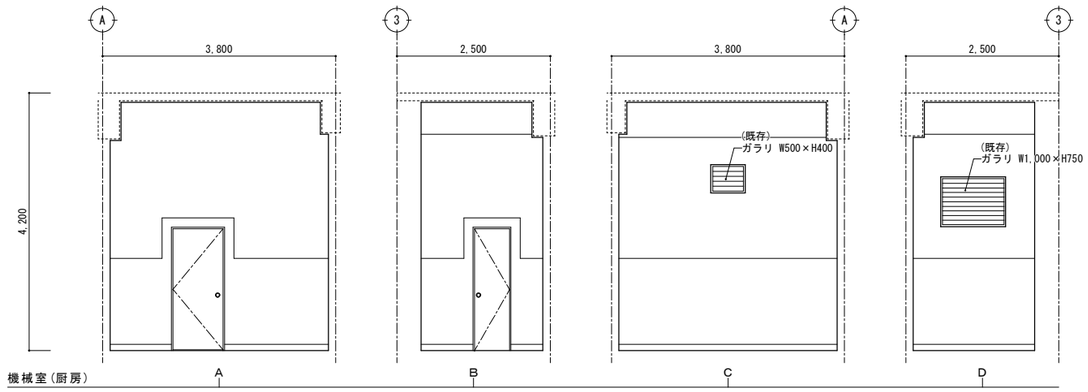

改修前

展開図　S=1/50

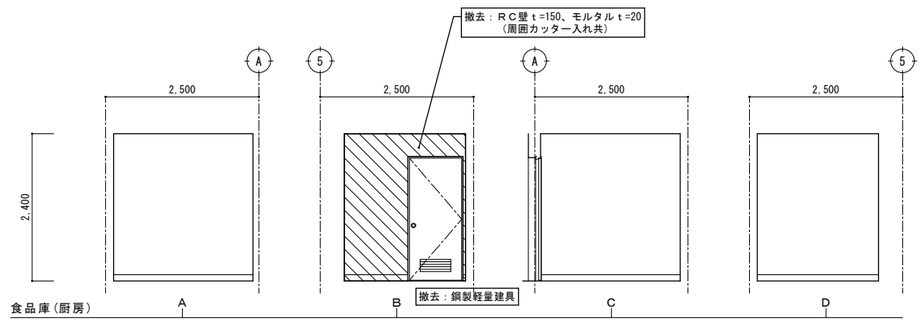

特記		
	・	撤去等の特記なき建具は、既存建具を示す。
	・	ＲＣ壁撤去部は、撤去前に鉄筋探査を行うこと。
	・	
	・	

有限会社 環境計画工房
〒020-0121 岩手県盛岡市月が丘三丁目16-5 TEL(019)645-0380
一級建築士事務所 岩手県知事登録 第 か(2808)1068 号
一級建築士 建設大臣登録 第９６０７８号 濱端 俊一

設計年月日	担当	検図	照査	工事名称	図面番号
R7・3・15	工藤	黒澤	成田	上田公民館大規模改修（建築主体）工事	A ― 71
				図面名称 平面詳細図、展開図３０ 改修前（１階：厨房、前室、配膳室、便所、更衣室、機械室）	縮尺 A1：S=1/50 A3：S=1/100

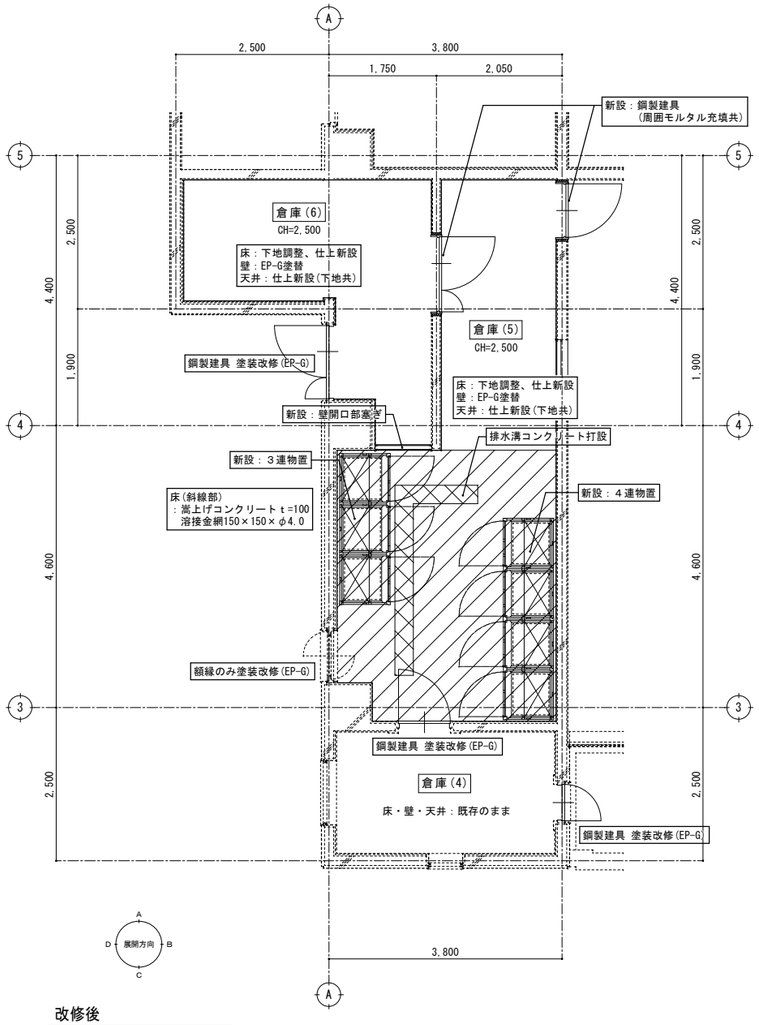

改修後

１階平面詳細図　S=1/50

壁開口部塞ぎ
：軽量鉄骨壁下地65形
石膏ボード t=12.5下地、ビニルクロス貼
三方木製見切縁 EP-G塗り

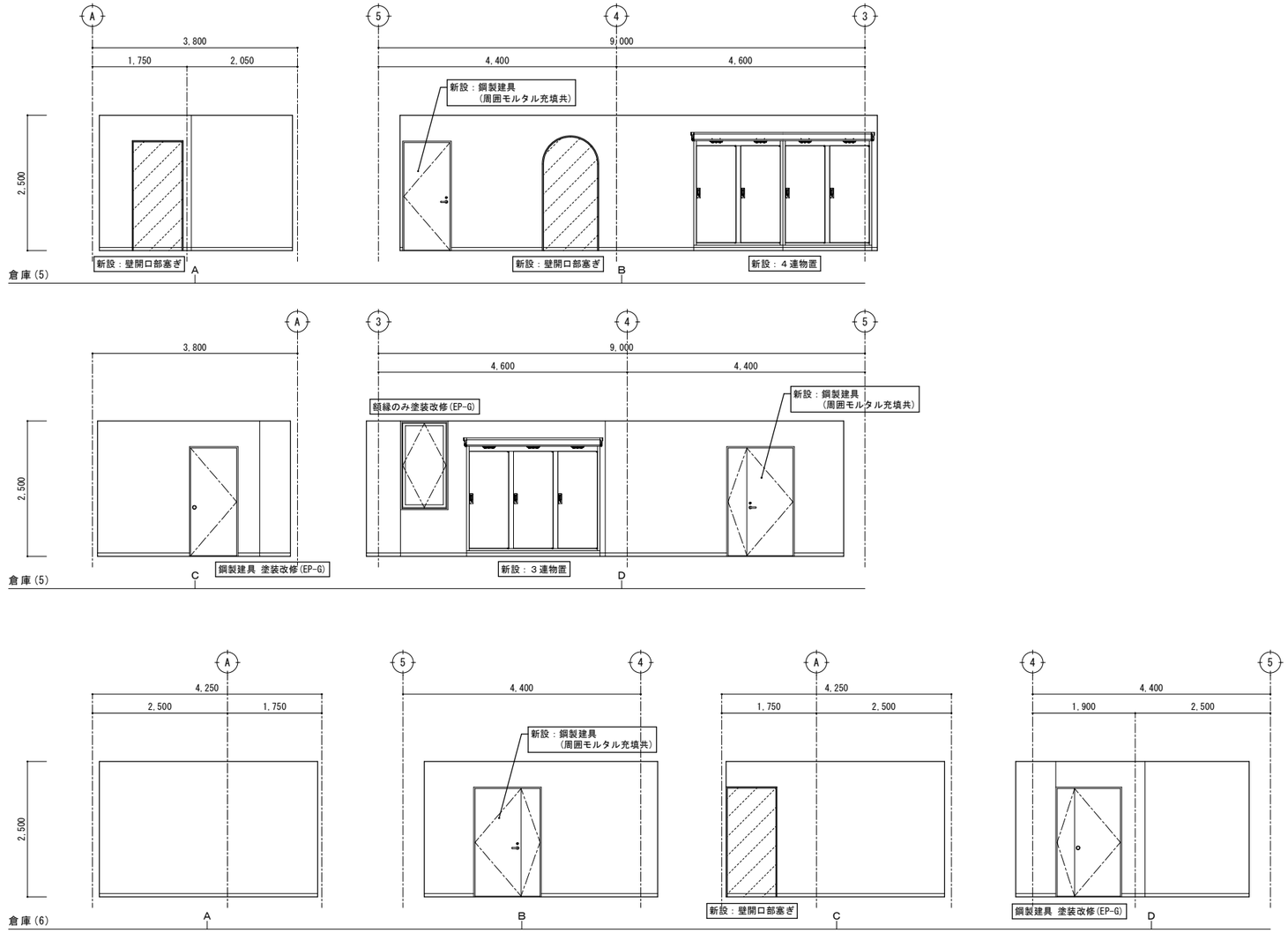

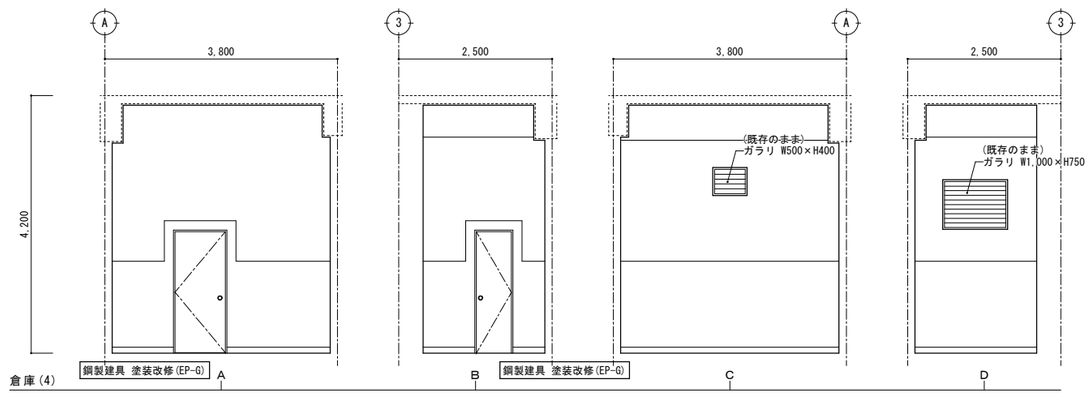

改修後

展開図　S=1/50

特記			有限会社 環境計画工房	設計年月日	担当	検図	照査	工事名称	図面番号
	・		〒020-0121 岩手県盛岡市月が丘三丁目16-5 TEL(019)645-0380	R7・3・15	工藤	黒澤	成田	上田公民館大規模改修（建築主体）工事	A ― 72
	・		一級建築士事務所 岩手県知事登録 第か(2808)1068号					図面名称 平面詳細図、展開図３１ 改修後（１階：倉庫４、倉庫５、倉庫６）	縮尺 A1：S=1/50 A3：S=1/100
	・		一級建築士 建設大臣登録 第９６０７８号 濱端 俊一						
	・								

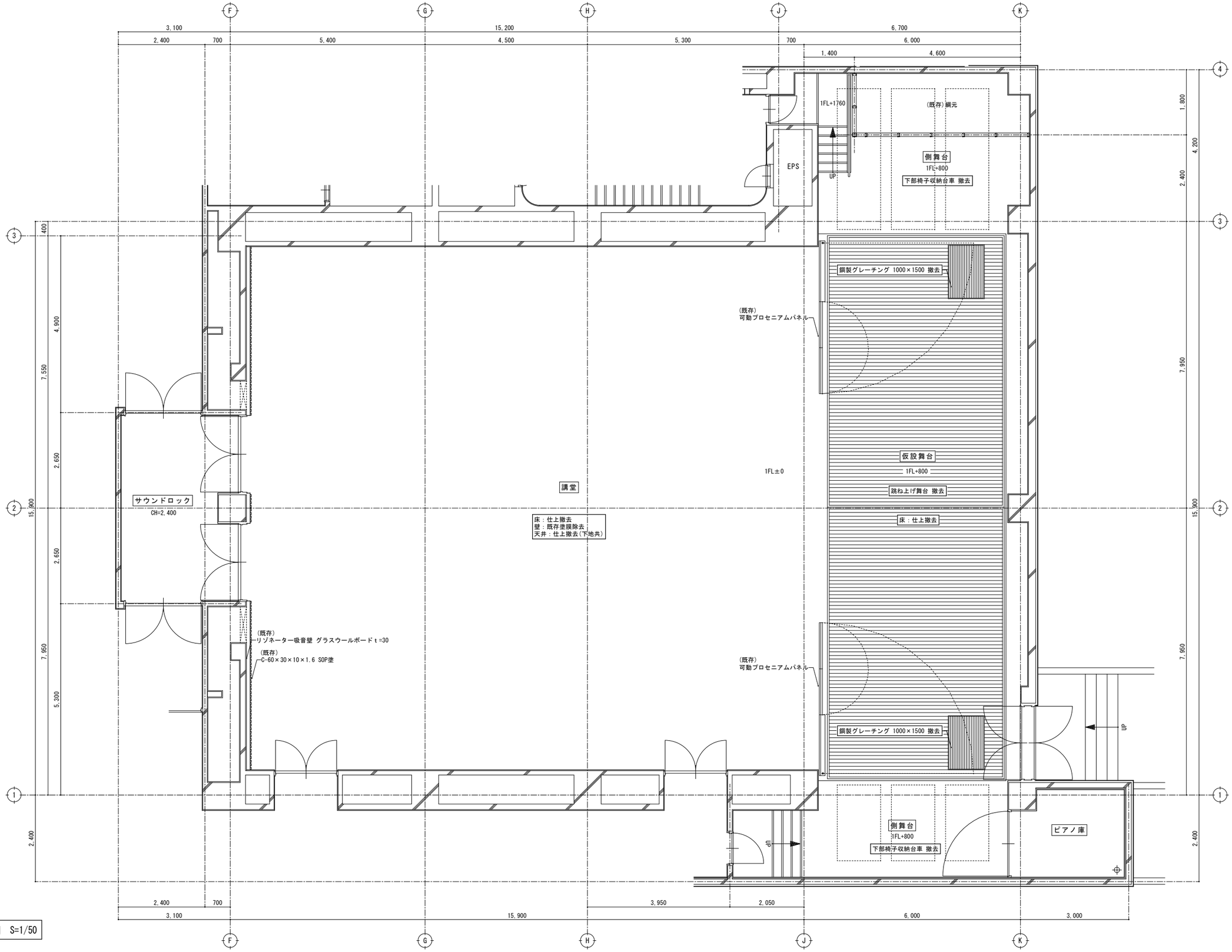

改修前

1階平面詳細図 S=1/50

特記		
	・	撤去等の特記なき建具は、既存建具を示す。
	・	
	・	
	・	

有限会社 環境計画工房
〒020-0121 岩手県盛岡市月が丘三丁目16-5 TEL(019)645-0380
一級建築士事務所 岩手県知事登録 第か(2808)1068号
一級建築士 建設大臣登録 第96078号 濱端 俊一

設計年月日	担当	検図	照査	工事名称	図面番号
R7・3・15	工藤	黒澤	成田	上田公民館大規模改修（建築主体）工事	A ― 73
				図面名称 平面詳細図、展開図32 改修前（1階：講堂、ピアノ庫、仮設舞台、側舞台）	縮尺 A1：S=1/50 A3：S=1/100

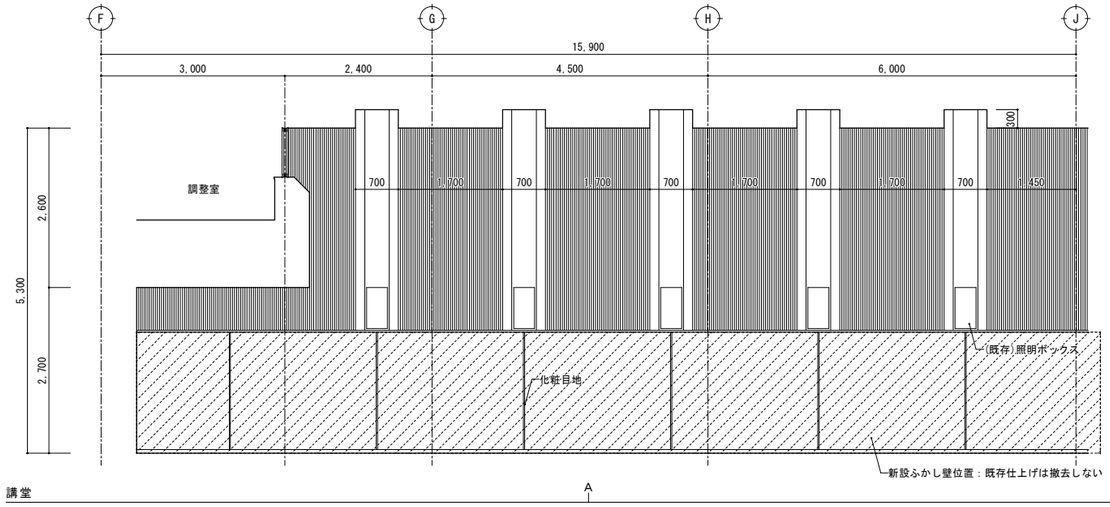

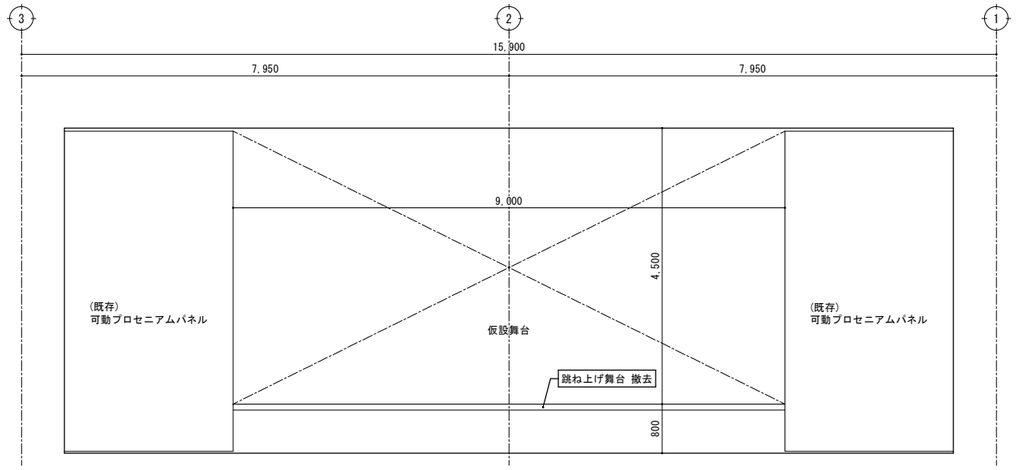

講堂 A B

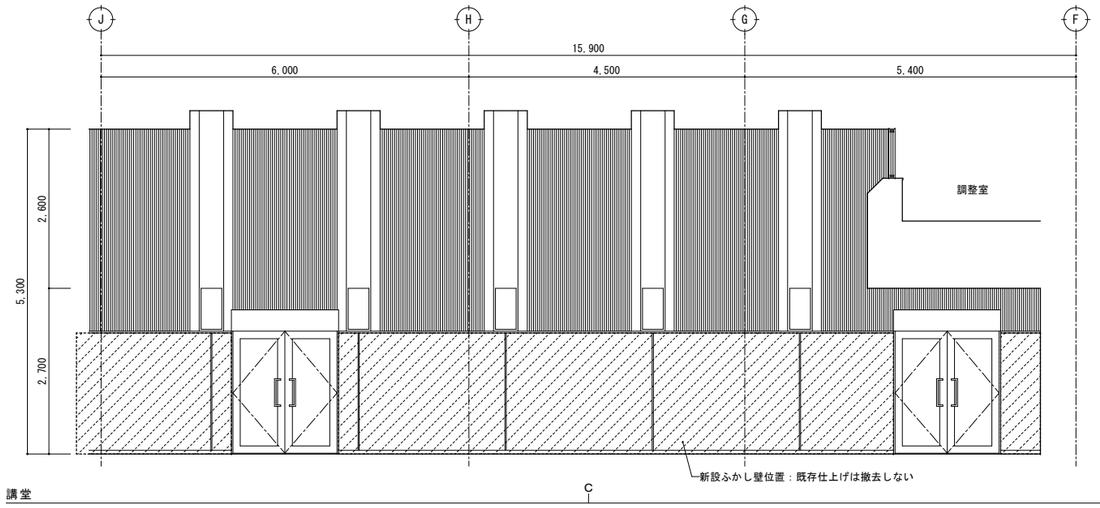

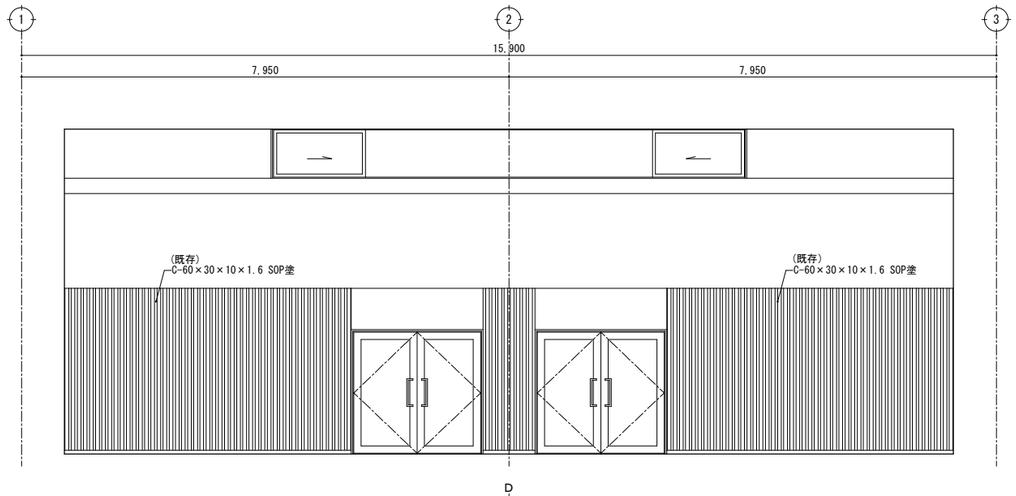

講堂 C D

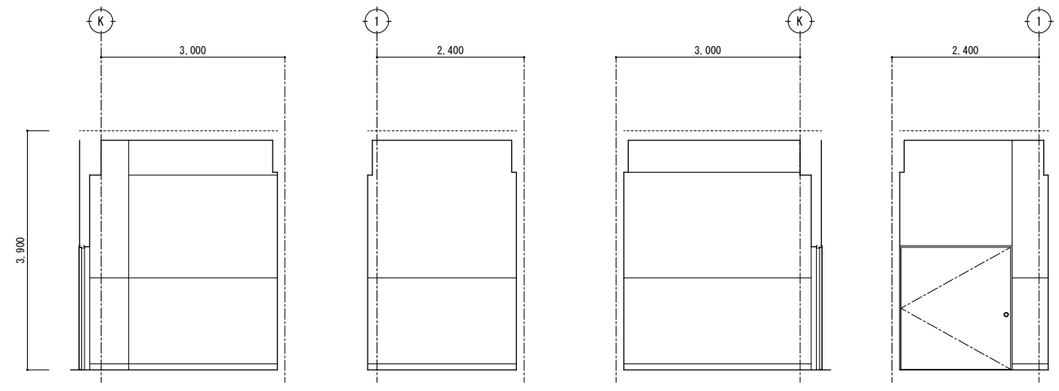

ピアノ庫 A B C D

改修前 展開図 S=1/50

特記	・	撤去等の特記なき建具は、既存建具を示す。	有限会社 環境計画工房 〒020-0121 岩手県盛岡市月が丘三丁目16-5 TEL(019)645-0380 一級建築士事務所 岩手県知事登録 第か(2808)1068号 一級建築士 建設大臣登録 第96078号 濱端 俊一	設計年月日 R7・3・15	担当 工藤	検図 黒澤	照査 成田	工事名称 上田公民館大規模改修（建築主体）工事	図面番号
	・								
	・							図面名称 平面詳細図、展開図３３ 改修前（１階：講堂、ピアノ庫） 縮尺 A1：S=1/50 A3：S=1/100	A ― 74
	・								

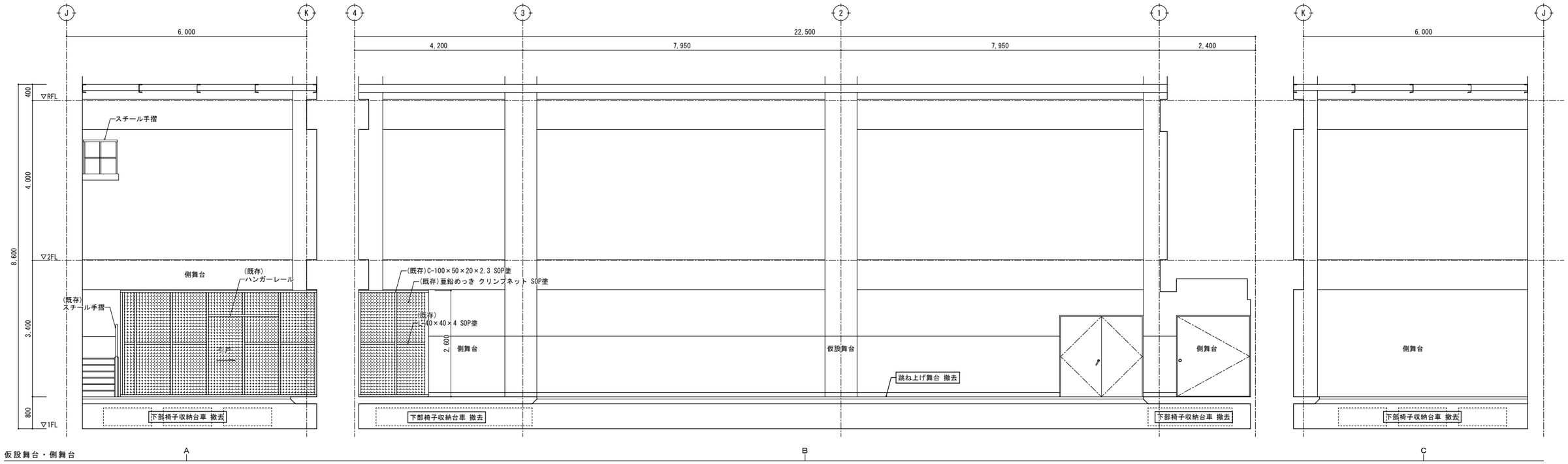

仮設舞台・側舞台

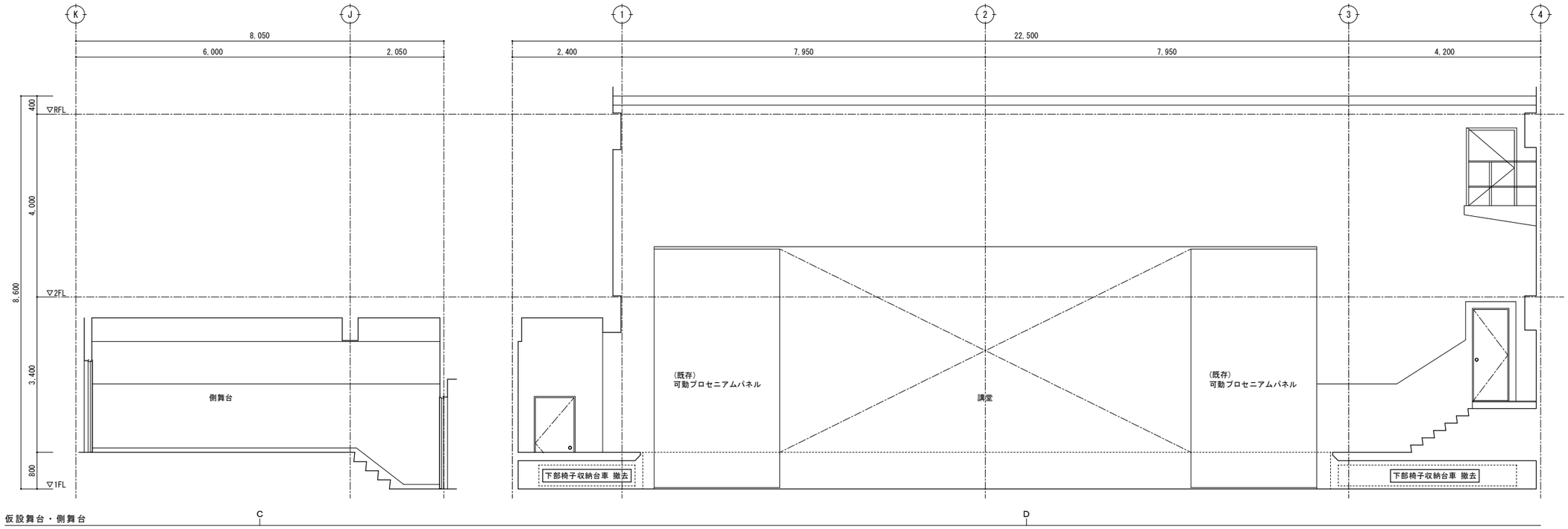

仮設舞台・側舞台

改修前 展開図 S=1/50

特記	・	撤去等の特記なき建具は、既存建具を示す。
	・	
	・	
	・	

有限会社 環境計画工房
〒020−0121 岩手県盛岡市月が丘三丁目16−5 TEL(019)645−0380
一級建築士事務所 岩手県知事登録 第か(2808)1068号
一級建築士 建設大臣登録 第96078号 濱端 俊一

設計年月日	担当	検図	照査	工事名称	図面番号
R7・3・15	工藤	黒澤	成田	上田公民館大規模改修（建築主体）工事	A — 75
				図面名称 平面詳細図、展開図34 改修前（1階：仮設舞台、側舞台）	縮尺 A1：S=1/50 A3：S=1/100

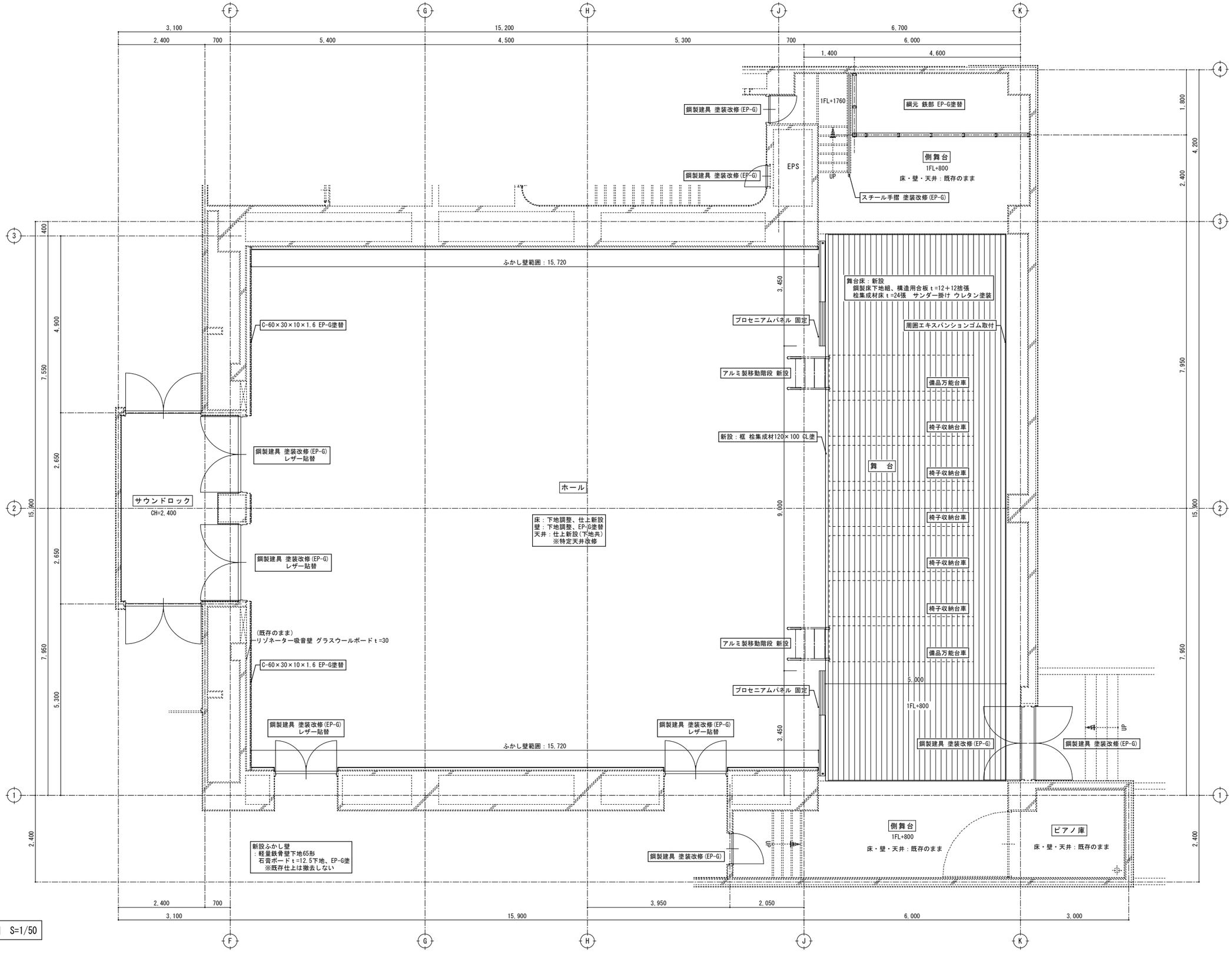

改修後

1階平面詳細図　S=1/50

特記	・		有限会社 環境計画工房	設計年月日	担当	検図	照査	工事名称	図面番号
	・		〒020−0121 岩手県盛岡市月が丘三丁目16−5 TEL(019)645−0380	R7・3・15	工藤	黒澤	成田	上田公民館大規模改修（建築主体）工事	A ── 76
	・		一級建築士事務所 岩手県知事登録 第か(2808)1068号					図面名称 平面詳細図、展開図３５ 改修後（１階：ホール、ピアノ庫、舞台、側舞台）	縮尺 A1：S=1/50 A3：S=1/100
	・		一級建築士 建設大臣登録 第９６０７８号 濱端 俊一						

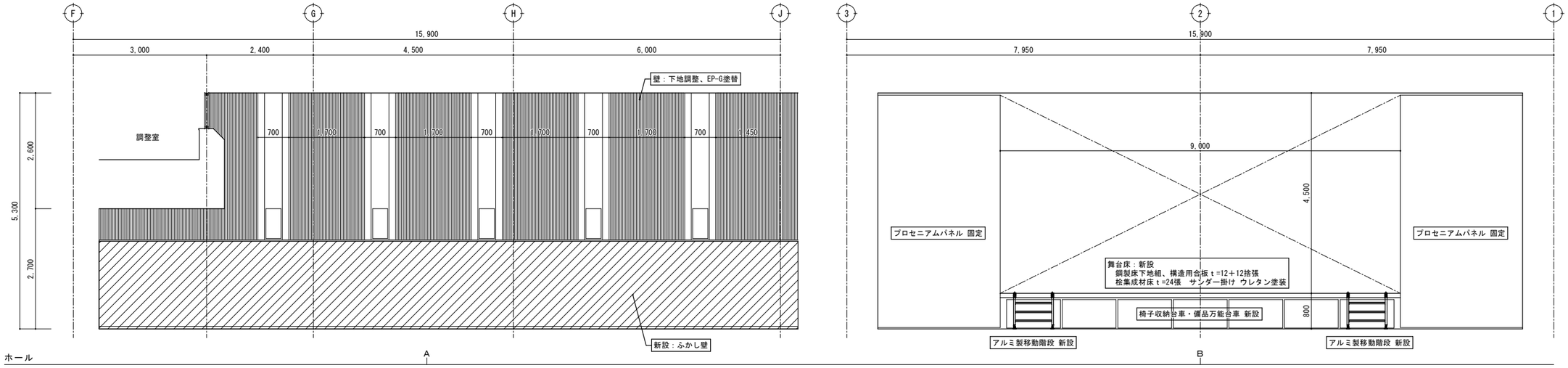

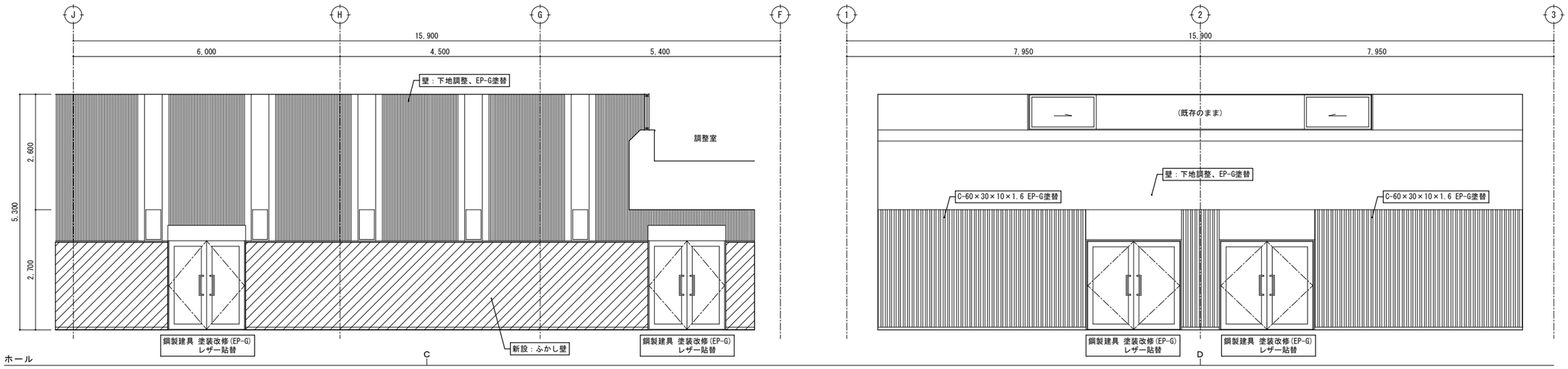

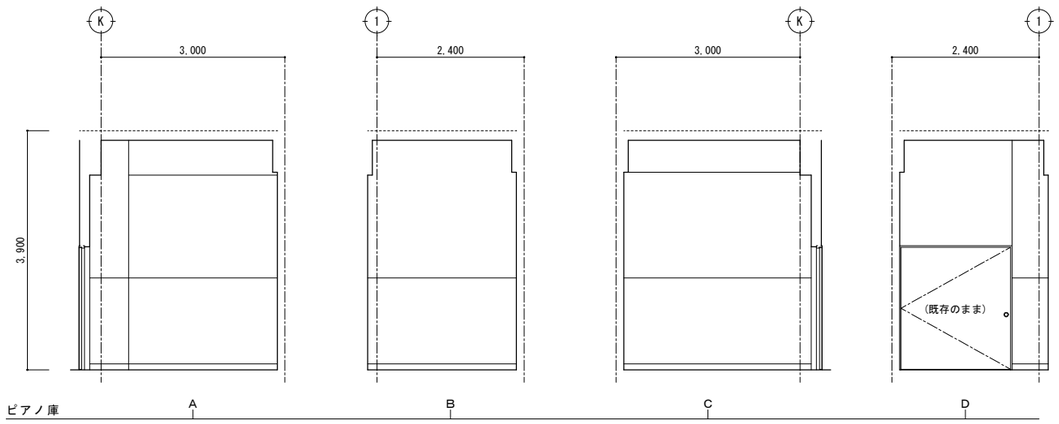

新設ふかし壁
：軽量鉄骨壁下地65形
石膏ボード ｔ=12.5下地、EP-G塗
※既存仕上は撤去しない

改修後　展開図　S=1/50

特記	・	有限会社 環境計画工房 〒020-0121 岩手県盛岡市月が丘三丁目16-5　TEL(019)645-0380 一級建築士事務所　岩手県知事登録　第 か(2808)1068 号 一級建築士　建設大臣登録　第９６０７８号　濱端　俊一	設計年月日 R7・3・15	担当 工藤	検図 黒澤	照査 成田	工事名称 上田公民館大規模改修（建築主体）工事	図面番号 A ── 77
	・						図面名称 平面詳細図、展開図３６ 改修後（１階：ホール、ピアノ庫）	縮尺 A1：S=1/50 A3：S=1/100
	・							
	・							

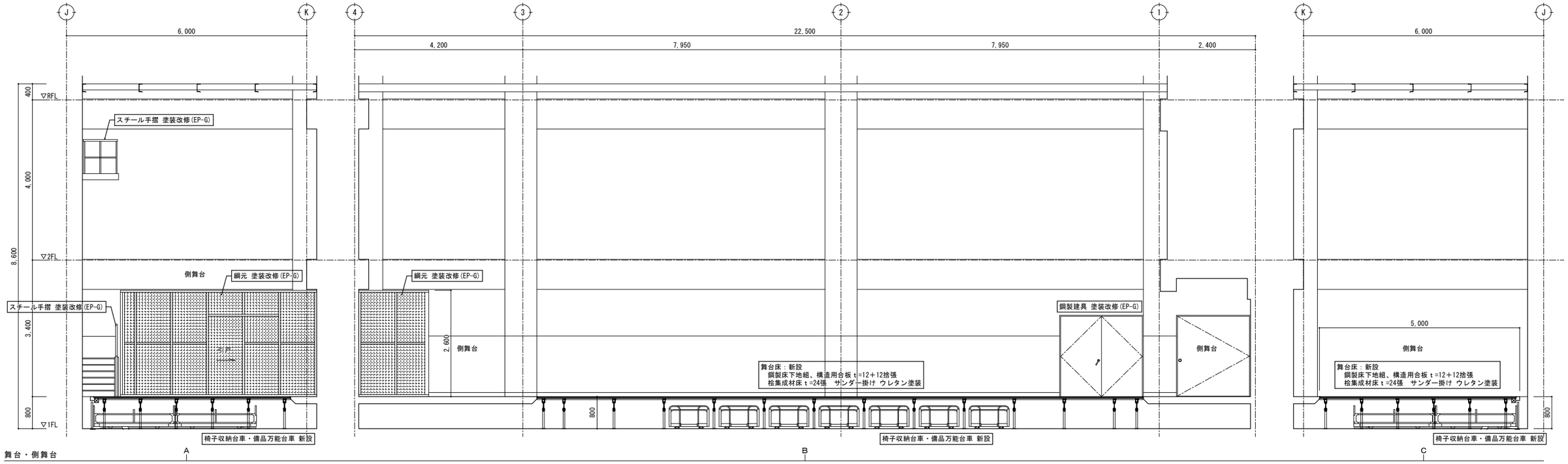

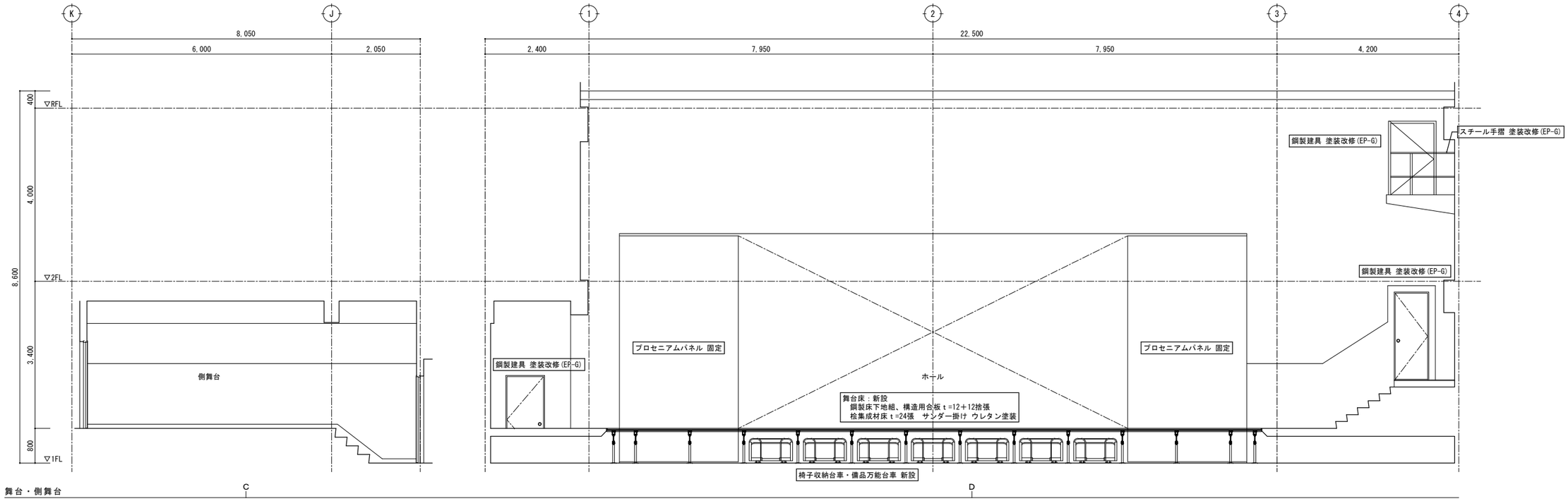

改修後 展開図 S=1/50

特記	・	有限会社 環境計画工房 〒020-0121 岩手県盛岡市月が丘三丁目16-5 TEL(019)645-0380 一級建築士事務所 岩手県知事登録 第か(2808)1068号 一級建築士 建設大臣登録 第96078号 濱端 俊一	設計年月日 R7・3・15	担当 工藤	検図 黒澤	照査 成田	工事名称 上田公民館大規模改修（建築主体）工事	図面番号 A — 78
	・						図面名称 平面詳細図、展開図37 改修後（1階：舞台、側舞台）	縮尺 A1：S=1/50 A3：S=1/100
	・							
	・							

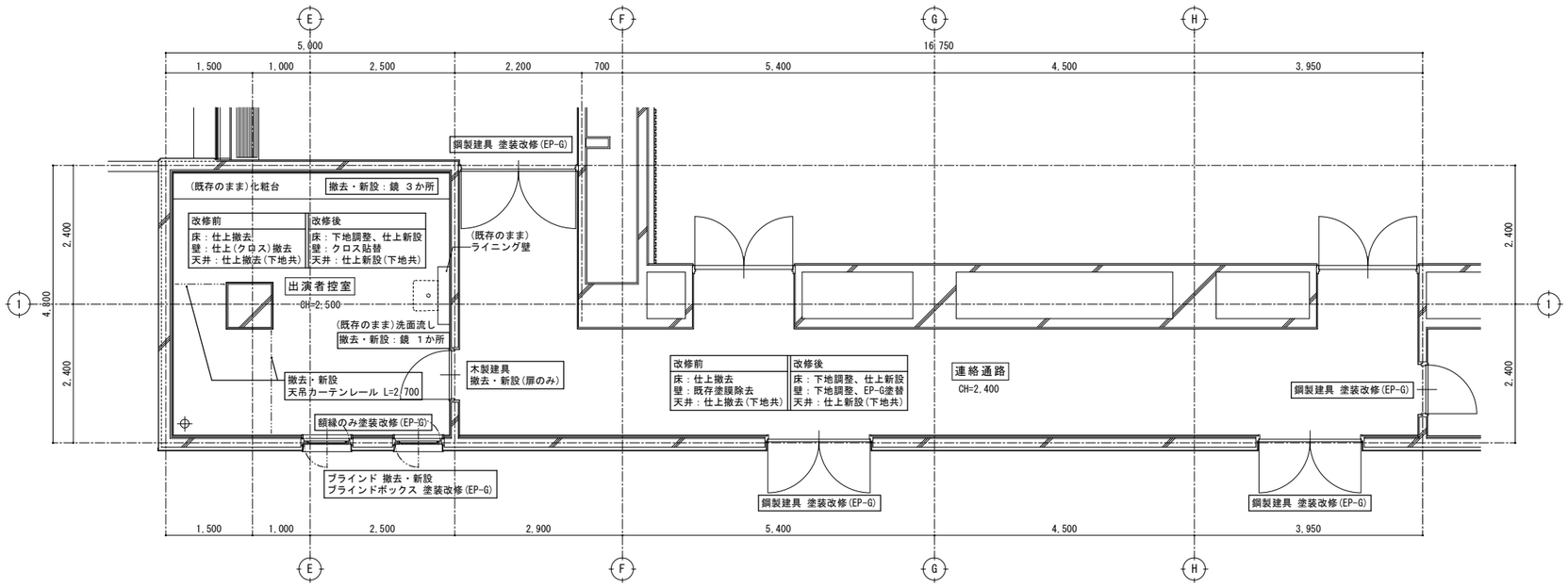

改修前・後

1階平面詳細図 S=1/50

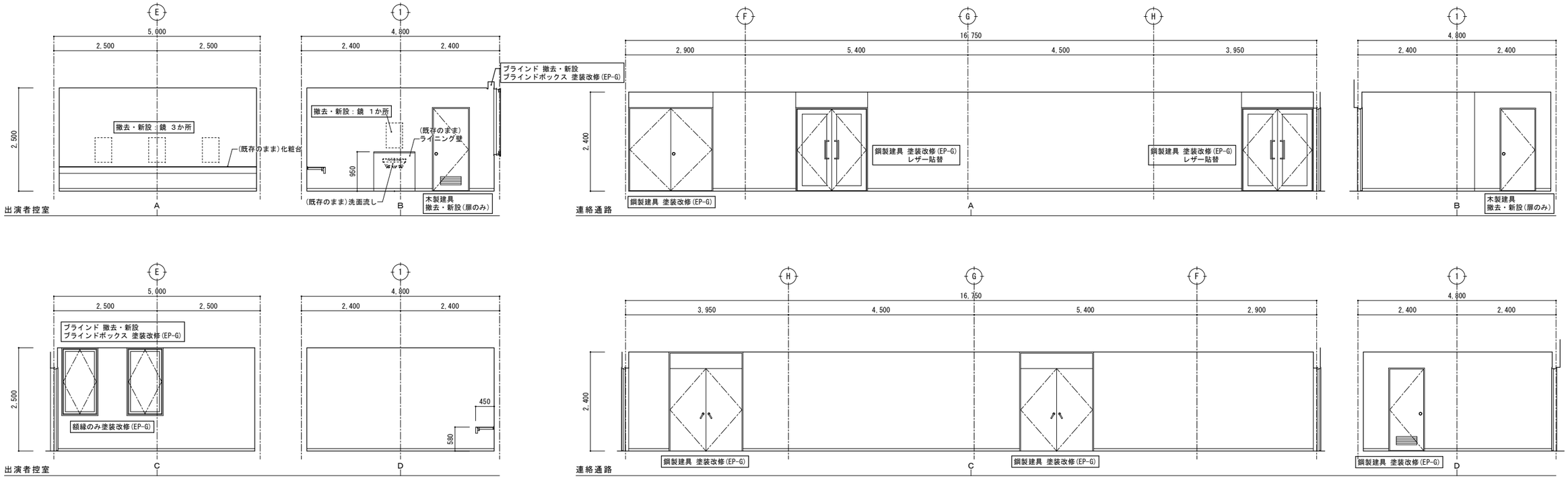

改修前・後 展開図 S=1/50

特記			有限会社 環境計画工房	設計年月日	担当	検図	照査	工事名称	図面番号
	・		〒020-0121 岩手県盛岡市月が丘三丁目16-5 TEL(019)645-0380	R7・3・15	工藤	黒澤	成田	上田公民館大規模改修（建築主体）工事	A — 79
	・		一級建築士事務所 岩手県知事登録 第か(2808)1068号					図面名称 平面詳細図、展開図38 改修前・後（1階：出演者控室、連絡通路）	縮尺 A1：S=1/50 A3：S=1/100
	・		一級建築士 建設大臣登録 第96078号 濱端 俊一						
	・								

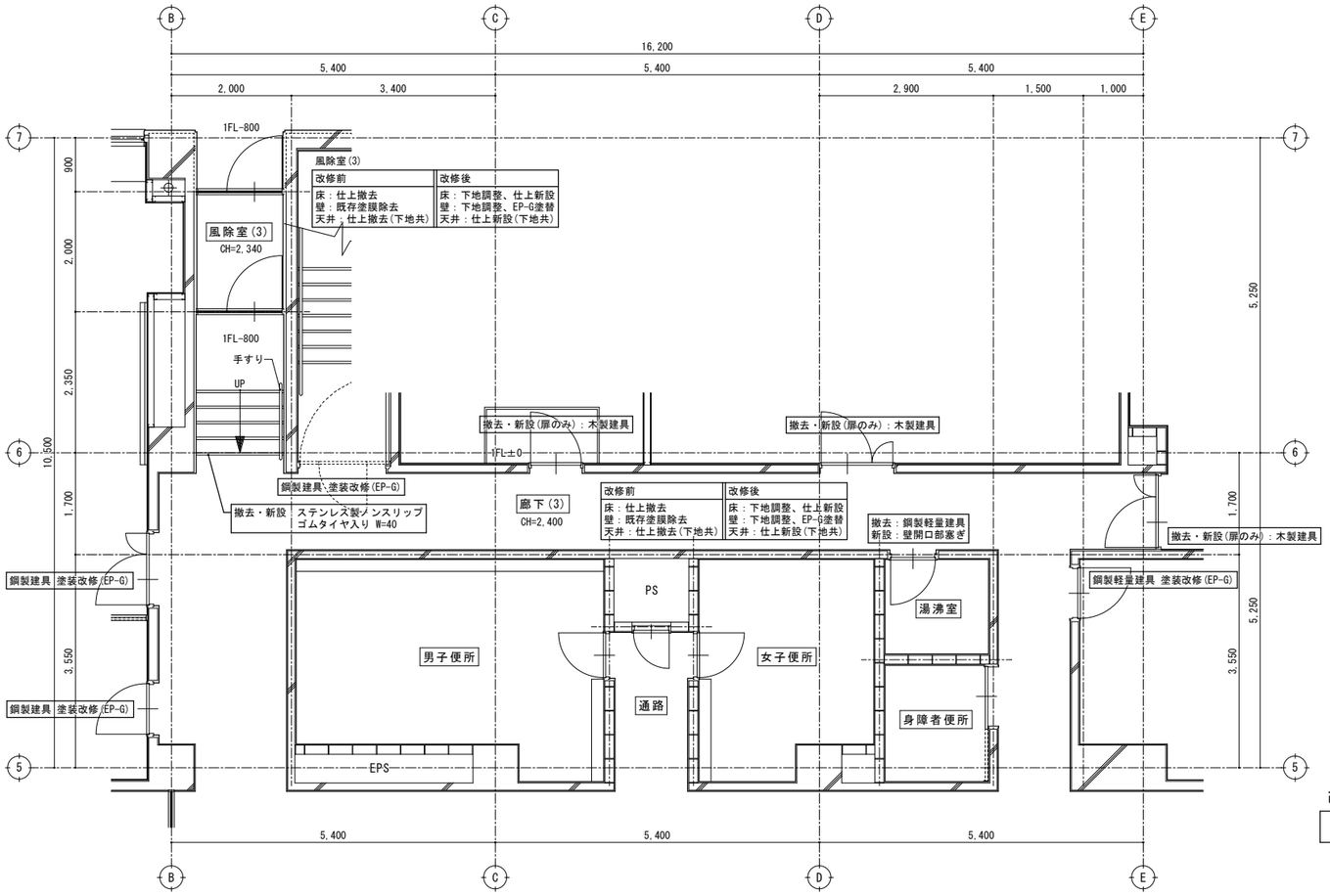

改修前・後

1階平面詳細図　S=1/50

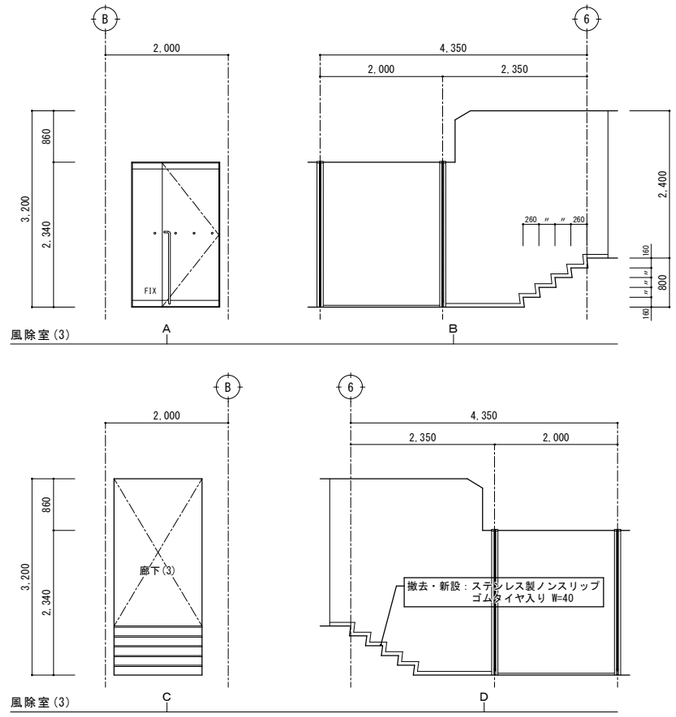

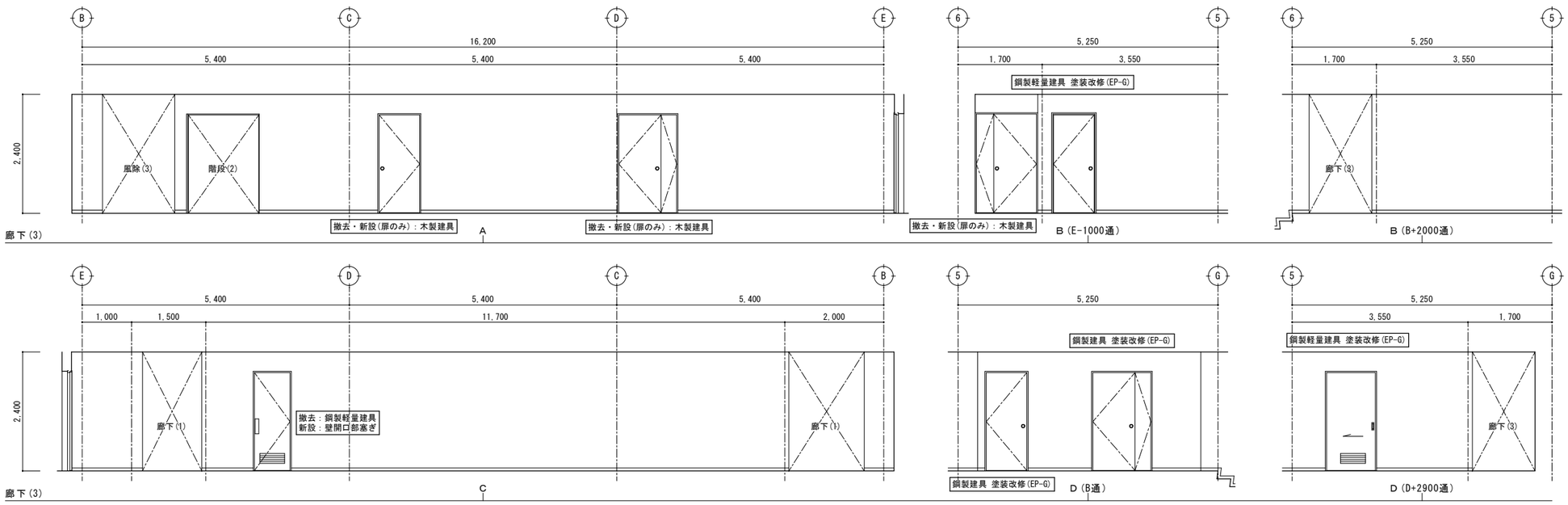

壁開口部塞ぎ
：軽量鉄骨壁下地65形
石膏ボード t=12.5下地、ビニルクロス貼
三方木製見切縁 EP-G塗り

改修前・後

展開図　S=1/50

特記		
	・	
	・	
	・	
	・	

有限会社 環境計画工房
〒020-0121 岩手県盛岡市月が丘三丁目16-5 TEL(019)645-0380
一級建築士事務所 岩手県知事登録 第か(2808)1068号
一級建築士 建設大臣登録 第96078号 濱端 俊一

設計年月日	担当	検図	照査	工事名称	図面番号
R7・3・15	工藤	黒澤	成田	上田公民館大規模改修（建築主体）工事	A — 80
				図面名称 平面詳細図、展開図39 改修前・後（1階：風除室3、廊下3）	縮尺 A1：S=1/50 A3：S=1/100

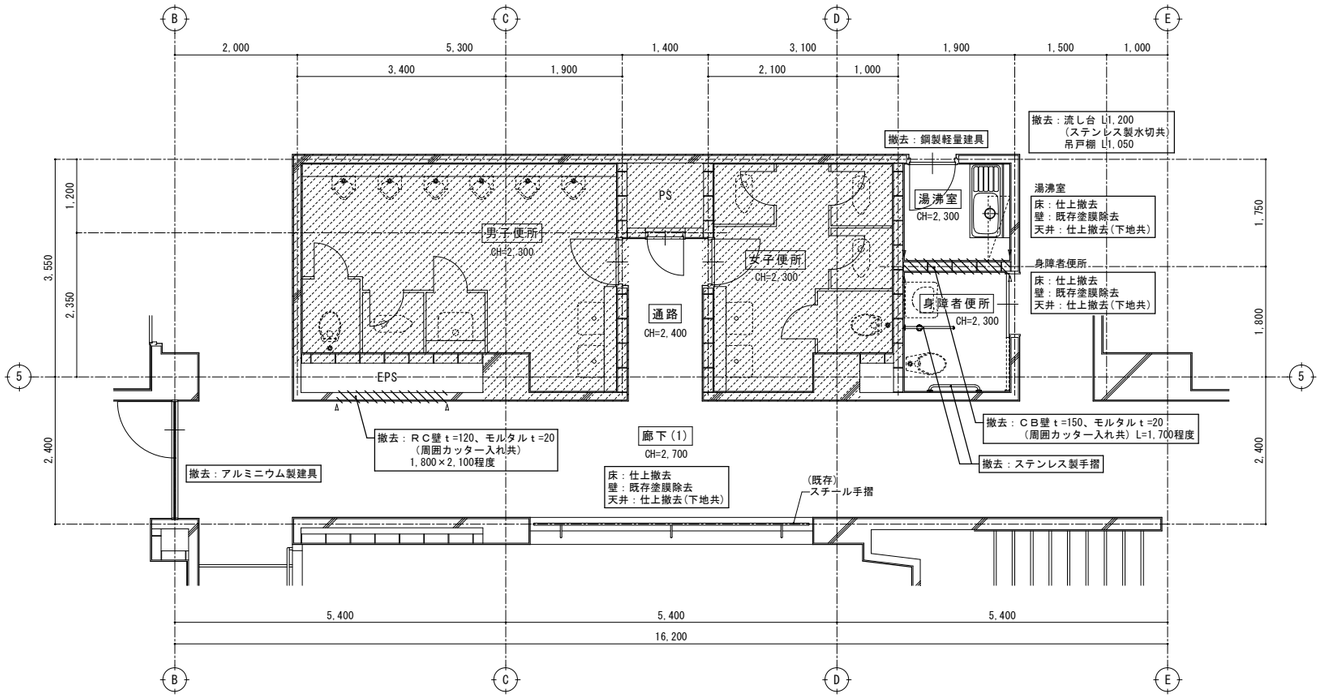

改修前

1階平面詳細図　S=1/50

※衛生器具撤去は機械設備工事

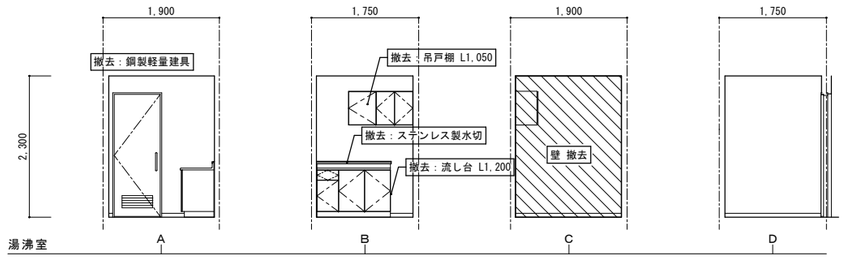

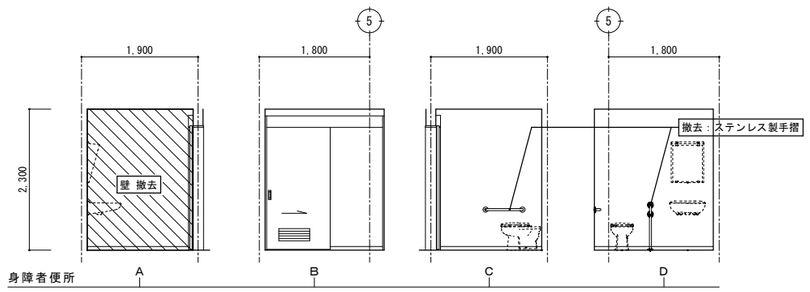

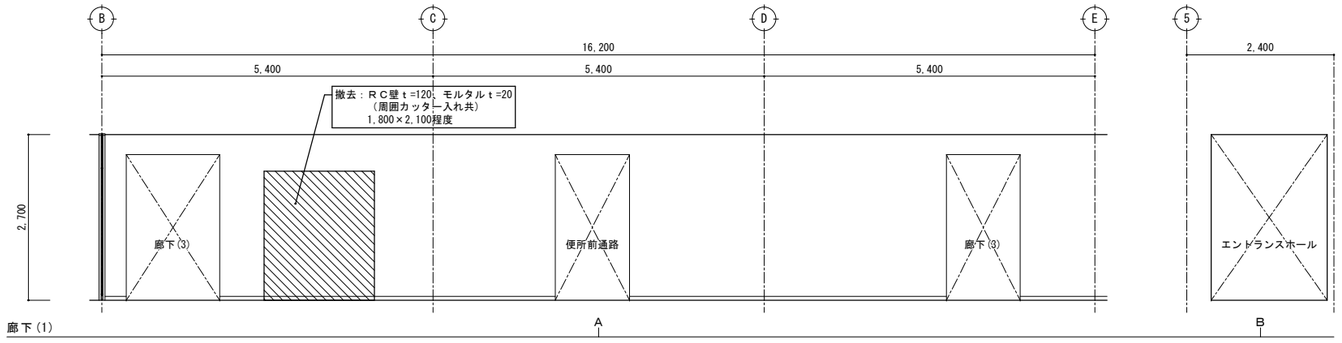

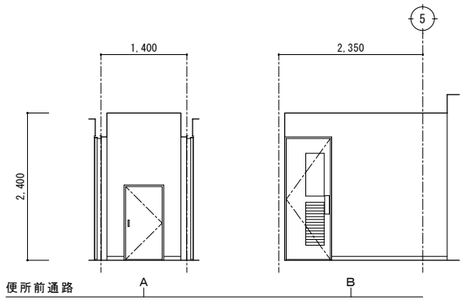

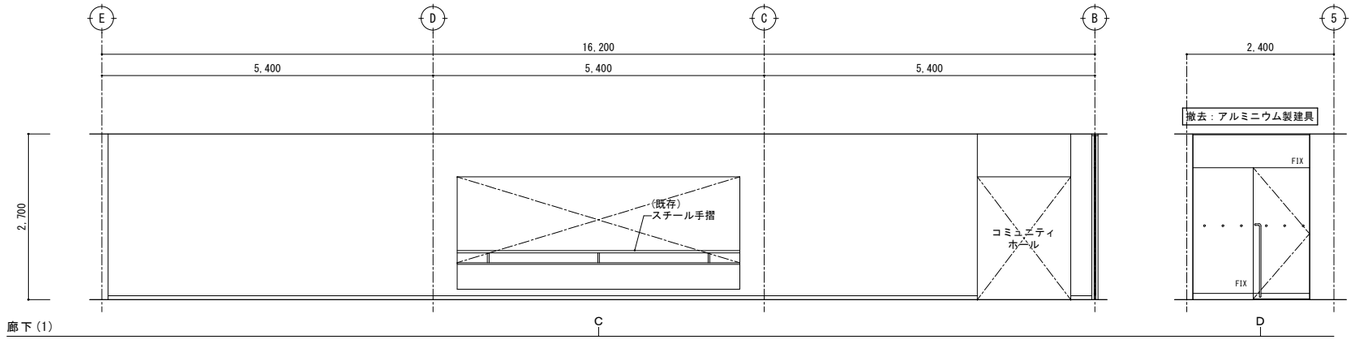

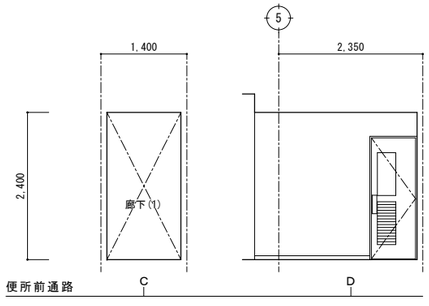

改修前

展開図　S=1/50

特記	・	撤去等の特記なき建具は、既存建具を示す。
	・	
	・	
	・	

有限会社 環　境　計　画　工　房
〒020-0121 岩手県盛岡市月が丘三丁目16-5　TEL(019)645-0380
一級建築士事務所　岩手県知事登録　第か(2808)1068号
一級建築士　建設大臣登録　第96078号　濱端　俊一

設計年月日	担当	検図	照査
R7・3・15	工藤	黒澤	成田

工事名称：上田公民館大規模改修（建築主体）工事

図面名称：平面詳細図、展開図４０
改修前（１階：湯沸室、身障者便所、便所前通路、廊下１）

縮尺：A1：S=1/50　A3：S=1/100

図面番号：A ― 81

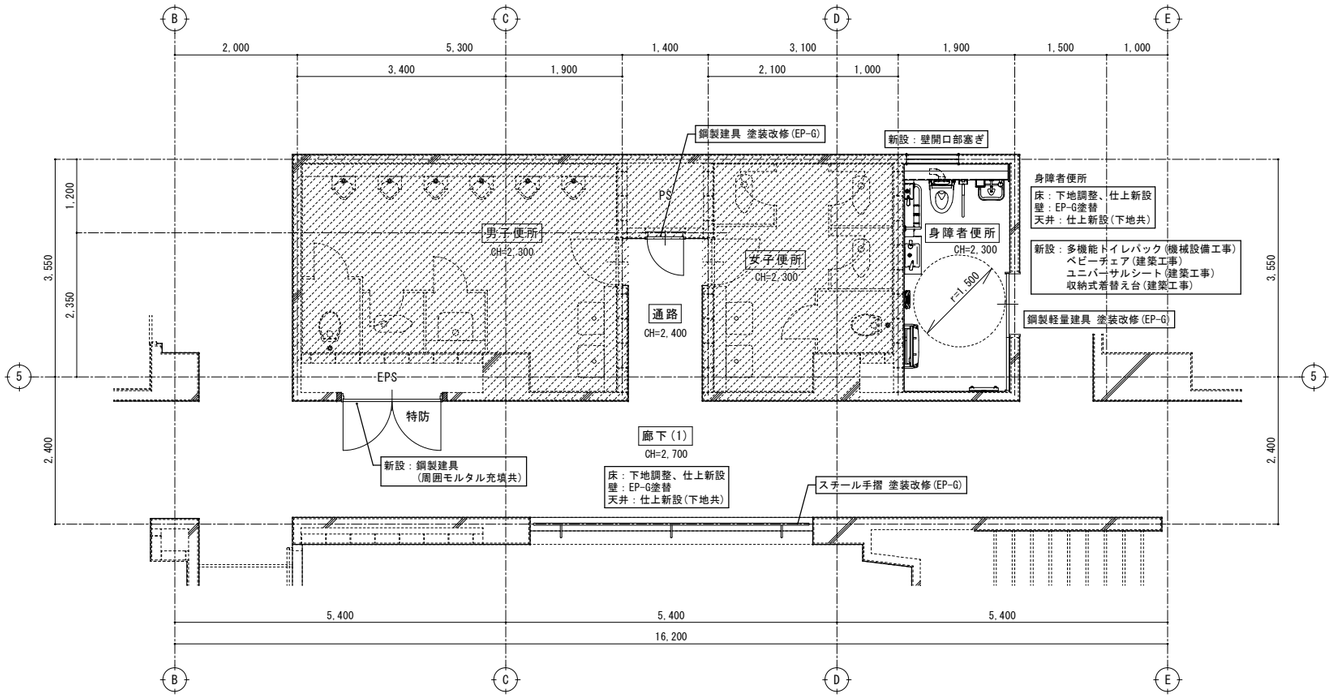

改修後

1階平面詳細図　S=1/50

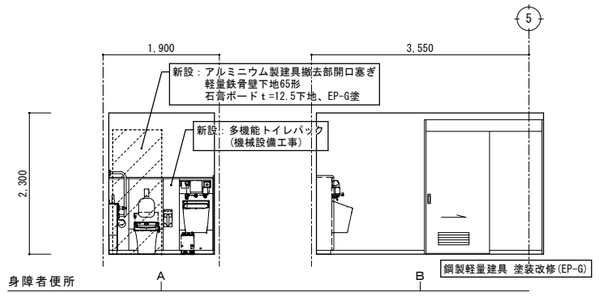

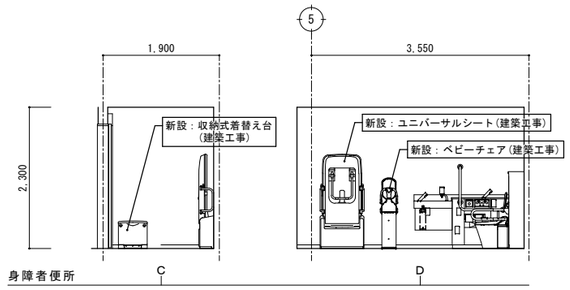

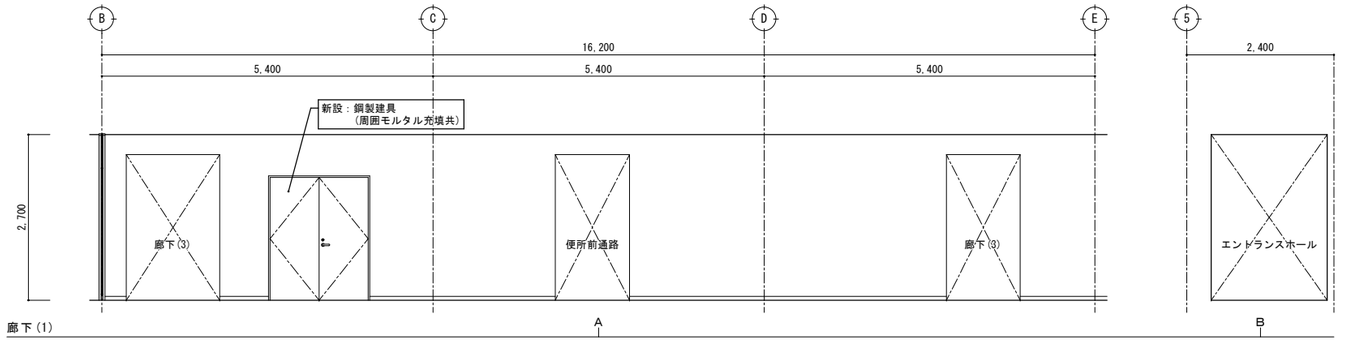

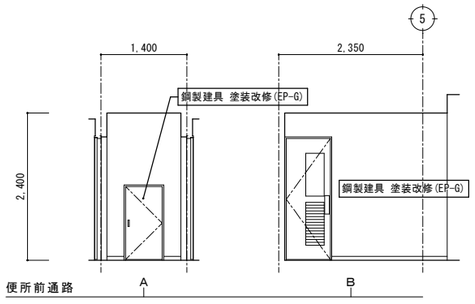

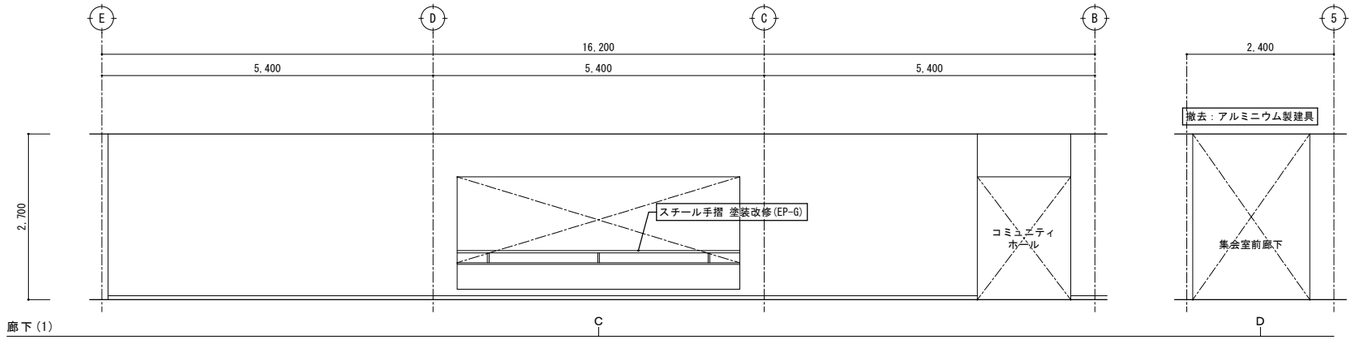

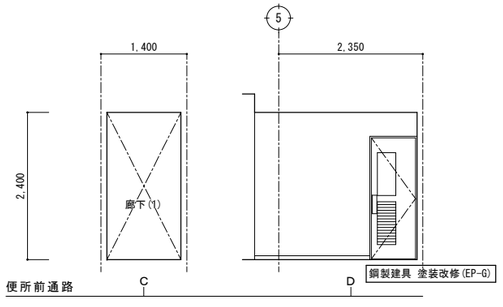

改修後

展開図　S=1/50

特記	・	有限会社 環境計画工房 〒020-0121 岩手県盛岡市月が丘三丁目16-5 TEL(019)645-0380 一級建築士事務所 岩手県知事登録 第か(2808)1068号 一級建築士 建設大臣登録 第96078号 濱端 俊一	設計年月日 R7・3・15	担当 工藤	検図 黒澤	照査 成田	工事名称 上田公民館大規模改修（建築主体）工事	図面番号 A — 82
	・						図面名称 平面詳細図、展開図41 改修後（1階：身障者便所、便所前通路、廊下1）	縮尺 A1：S=1/50 A3：S=1/100
	・							
	・							

改修前 ⟷ 改修後

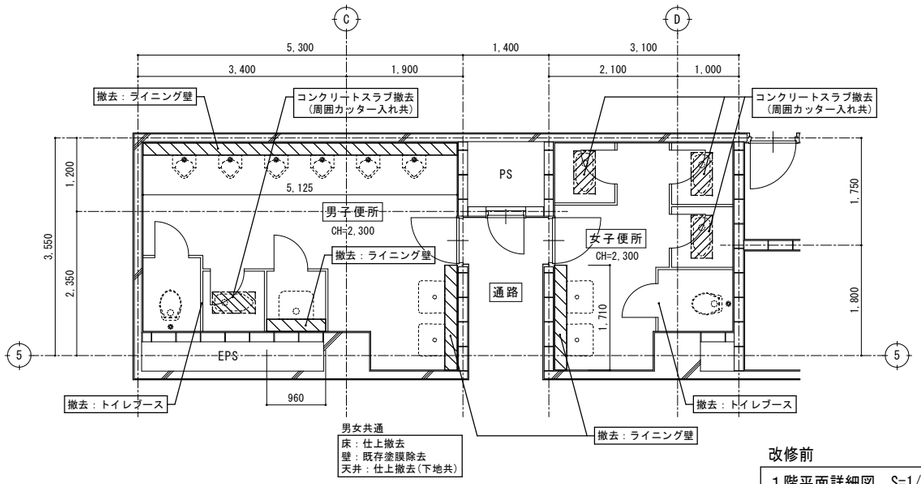

改修前

1階平面詳細図　S=1/50

※衛生器具撤去は機械設備工事

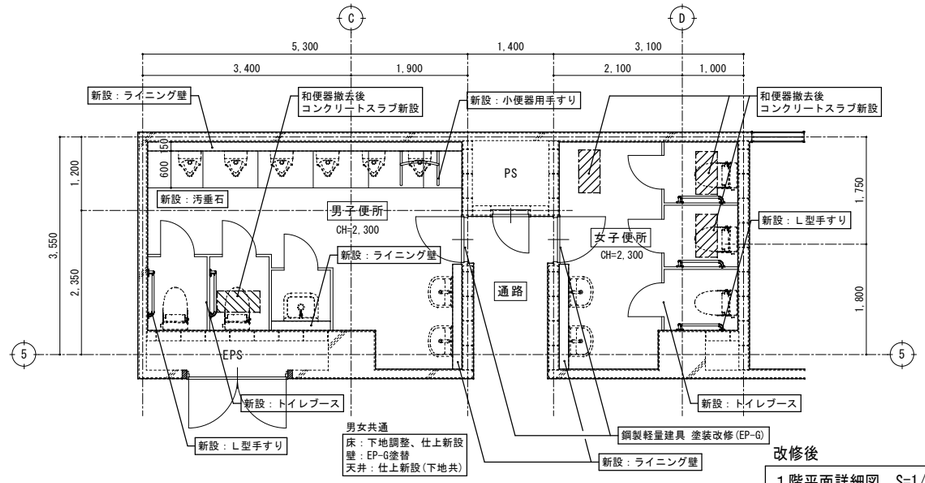

改修後

1階平面詳細図　S=1/50

※衛生器具新設は機械設備工事

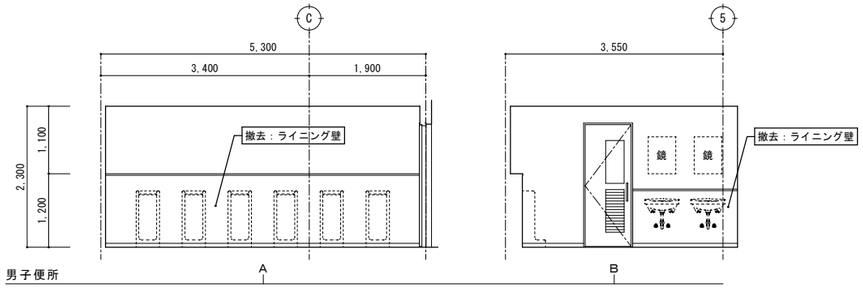

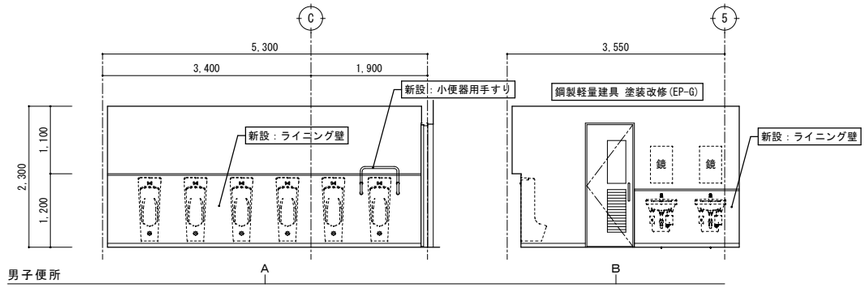

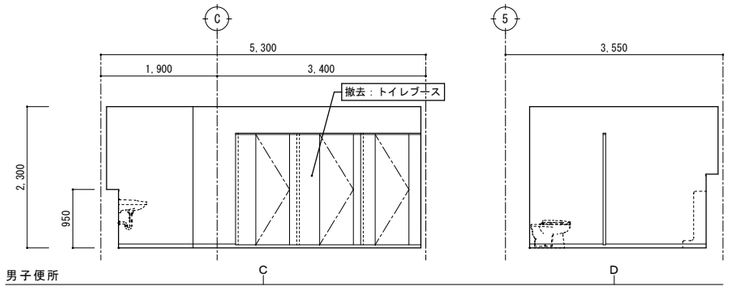

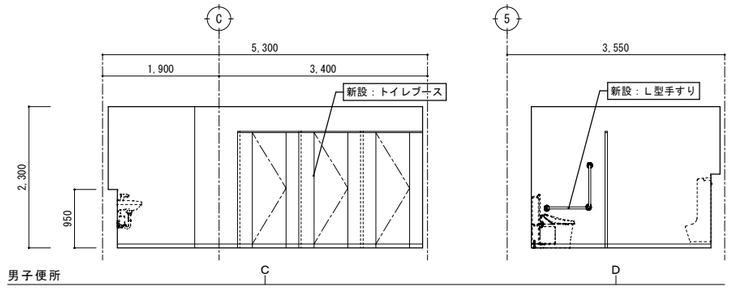

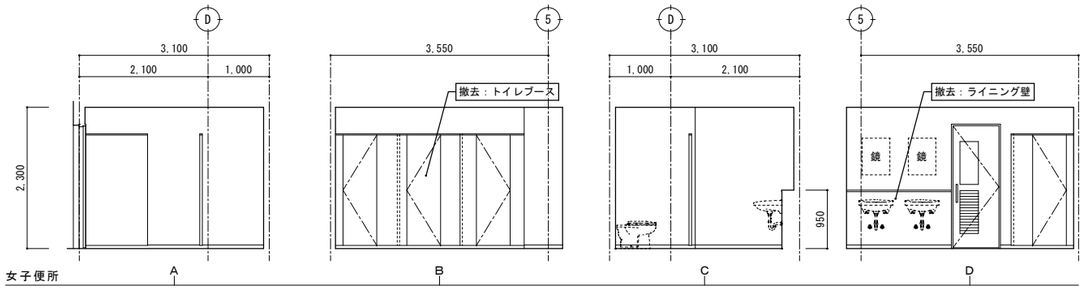

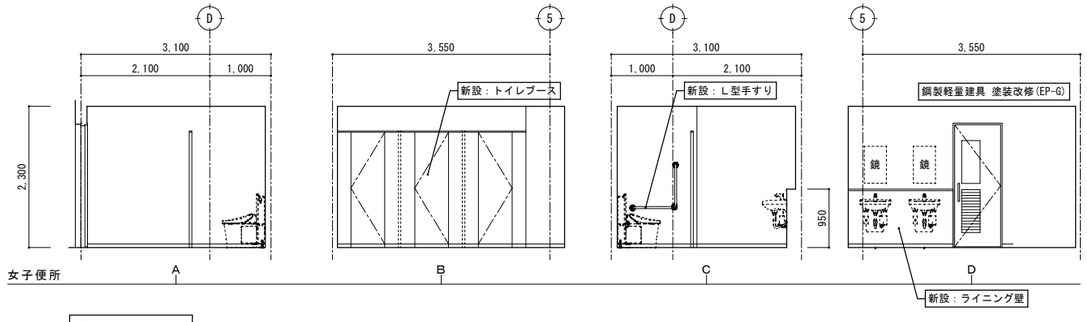

改修前　展開図　S=1/50

改修後　展開図　S=1/50

特記		
	・	撤去等の特記なき建具は、既存建具を示す。
	・	
	・	
	・	

有限会社 環境計画工房
〒020-0121 岩手県盛岡市月が丘三丁目16-5 TEL(019)645-0380
一級建築士事務所 岩手県知事登録 第 か(2808)1068 号
一級建築士 建設大臣登録 第96078号 濱端 俊一

設計年月日	担当	検図	照査	工事名称	図面番号
R7・3・15	工藤	黒澤	成田	上田公民館大規模改修（建築主体）工事	A ― 83
				図面名称 平面詳細図、展開図42 改修前・後（1階：男子便所、女子便所）	縮尺 A1：S=1/50 A3：S=1/100

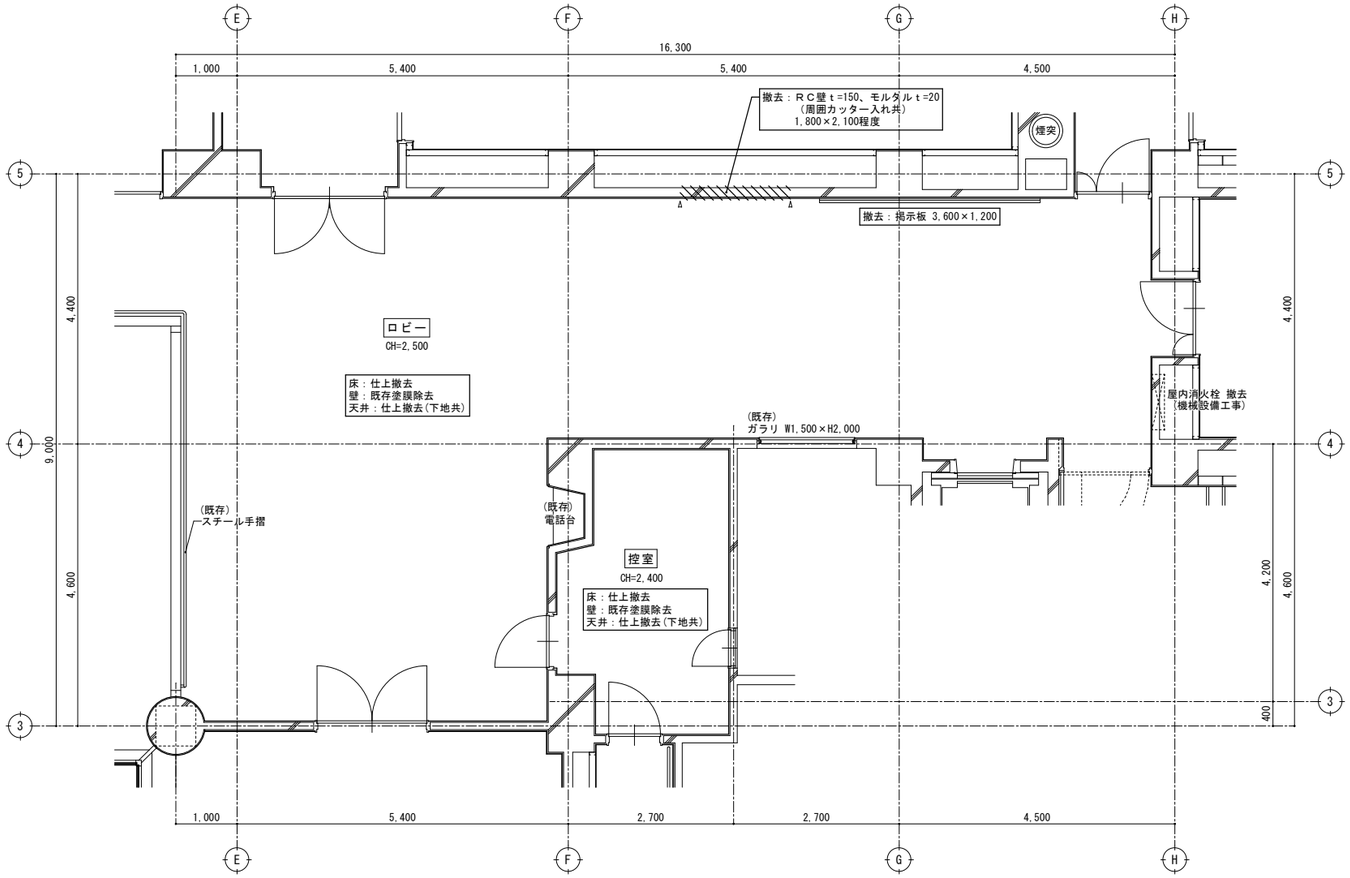

改修前

２階平面詳細図　S=1/50

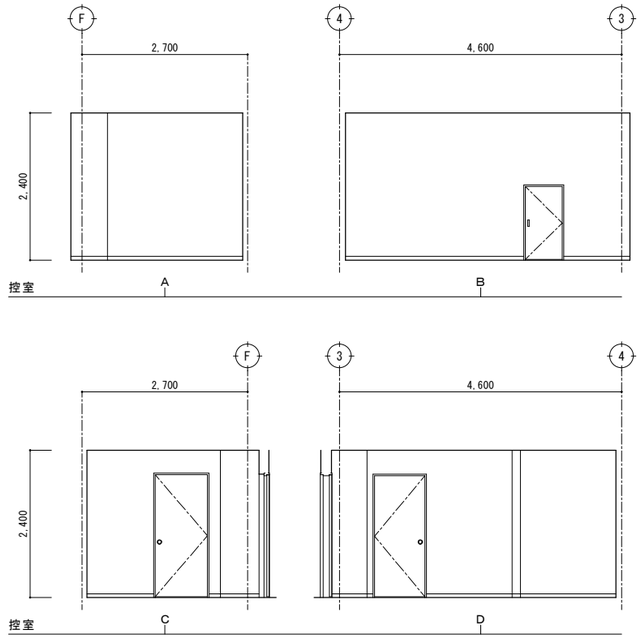

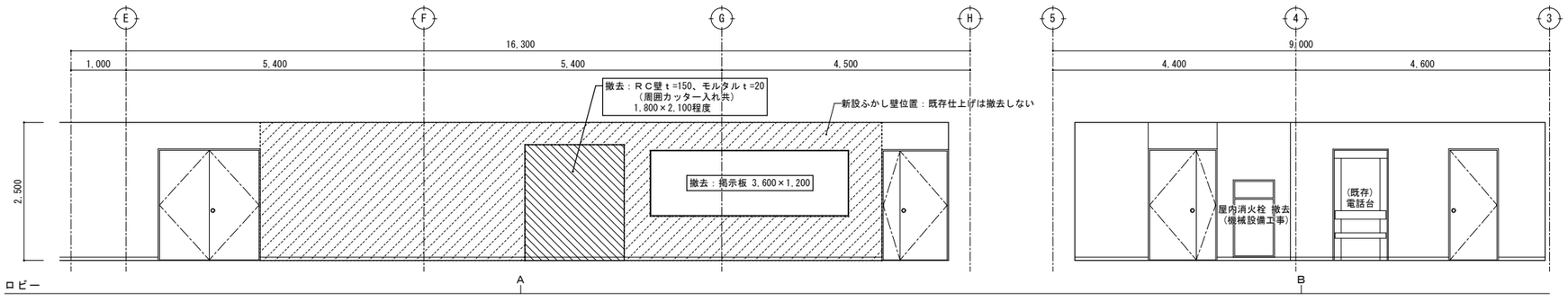

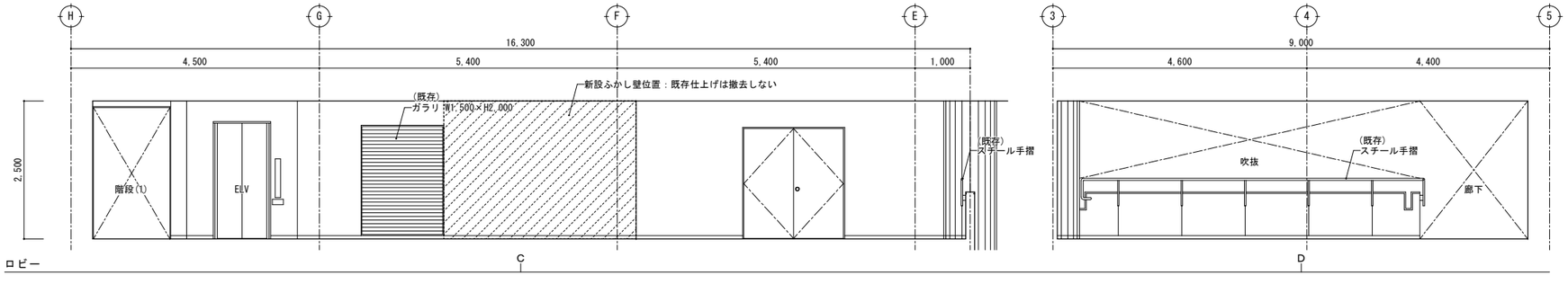

改修前

展開図　S=1/50

特記	・	撤去等の特記なき建具は、既存建具を示す。	有限会社 環境計画工房 〒020−0121 岩手県盛岡市月が丘三丁目16−5 TEL(019)645−0380 一級建築士事務所 岩手県知事登録 第か(2808)1068号 一級建築士 建設大臣登録 第９６０７８号 濱端 俊一	設計年月日 R7・3・15	担当 工藤	検図 黒澤	照査 成田	工事名称 上田公民館大規模改修（建築主体）工事	図面番号 A ── 84
	・							図面名称 平面詳細図、展開図４３ 改修前（２階：ロビー、控室）	縮尺 A1：S=1/50 A3：S=1/100
	・								
	・								

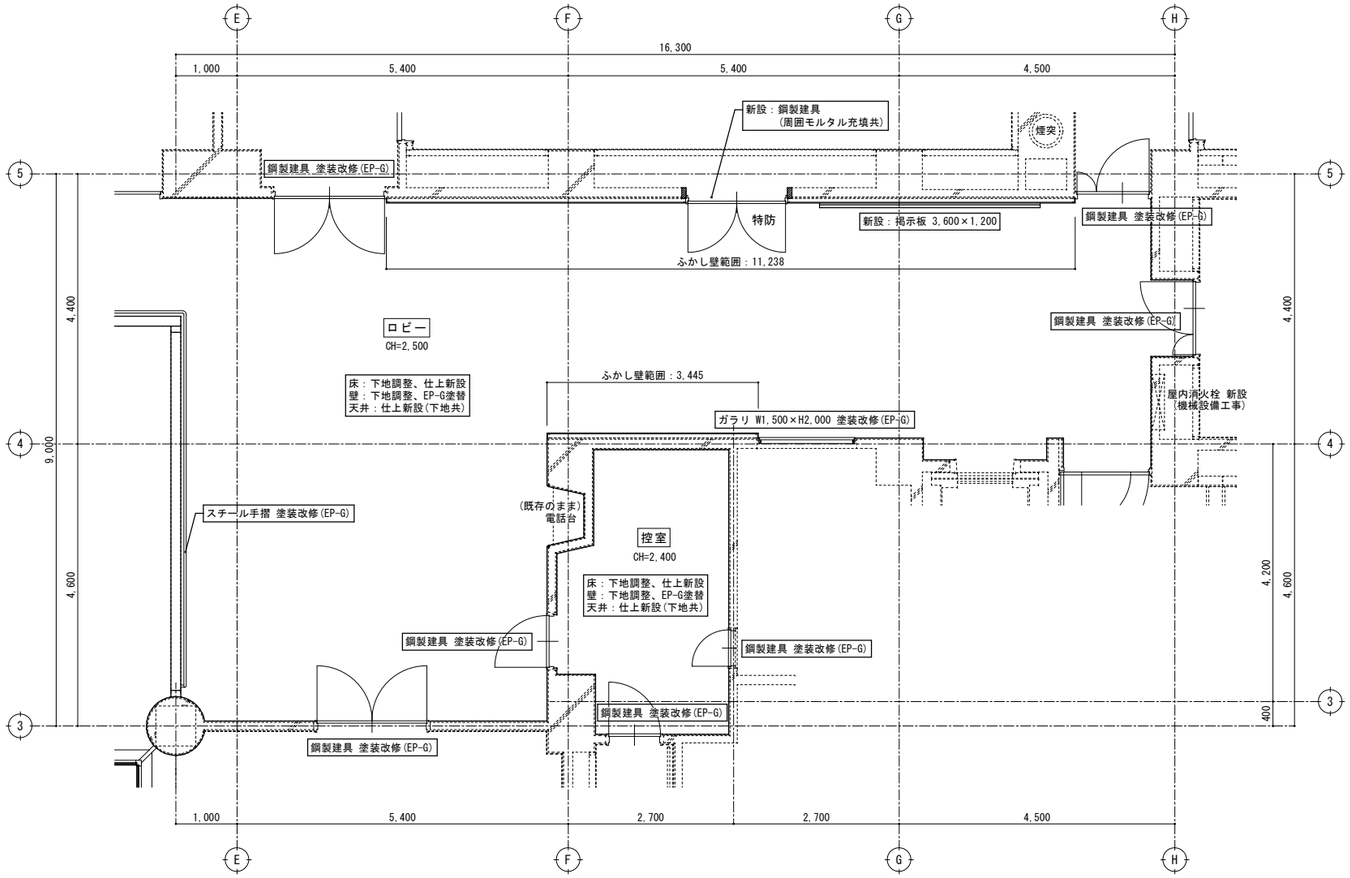

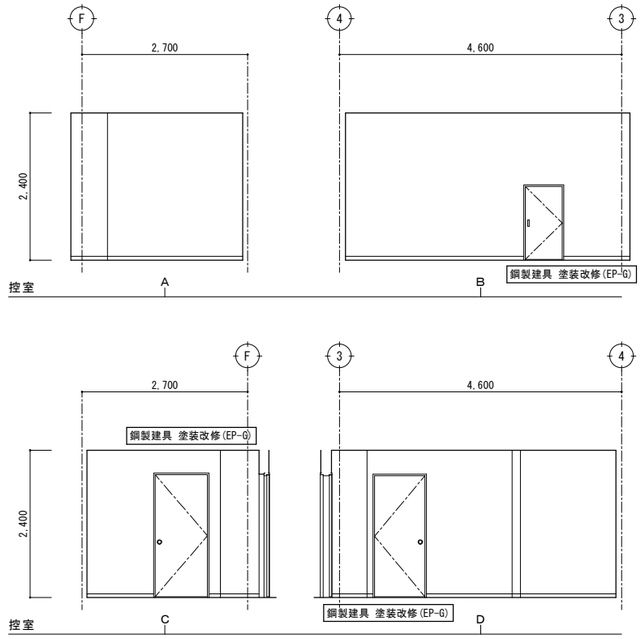

改修後

２階平面詳細図　S=1/50

新設ふかし壁
：軽量鉄骨壁下地65形
石膏ボード t=12.5下地、EP-G塗
※既存仕上は撤去しない

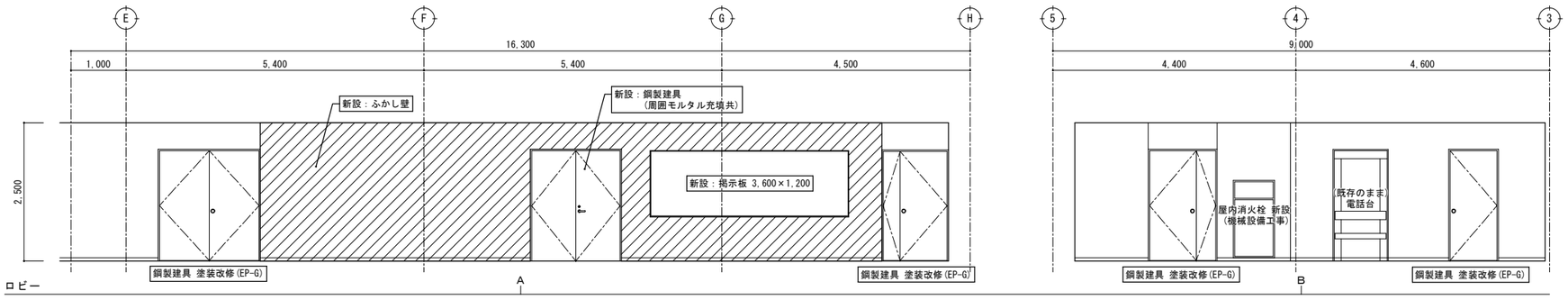

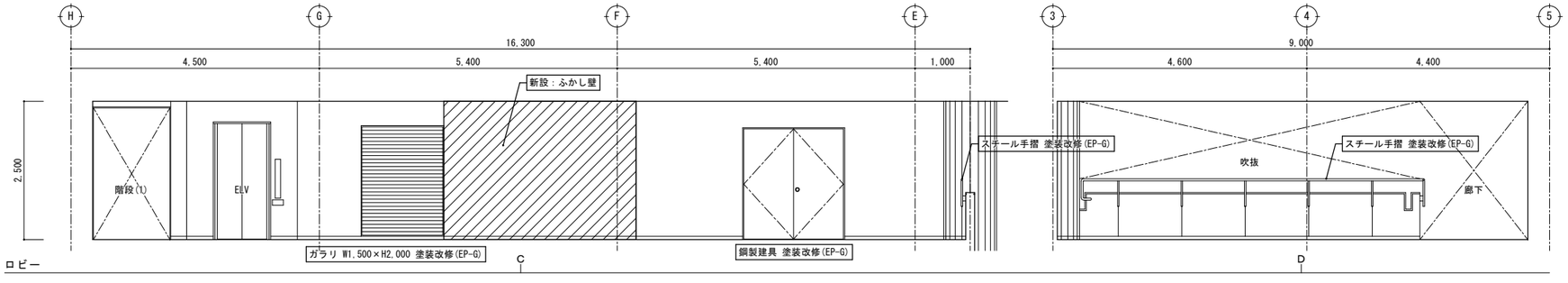

改修後

展開図　S=1/50

特記	・		有限会社 環境計画工房 〒020-0121 岩手県盛岡市月が丘三丁目16-5 TEL(019)645-0380 一級建築士事務所 岩手県知事登録 第か(2808)1068号 一級建築士 建設大臣登録 第96078号 濱端 俊一	設計年月日 R7・3・15	担当 工藤	検図 黒澤	照査 成田	工事名称 上田公民館大規模改修（建築主体）工事	図面番号
	・								A ― 85
	・							図面名称 平面詳細図、展開図44 改修後（2階：ロビー、控室）	縮尺 A1：S=1/50 A3：S=1/100
	・								

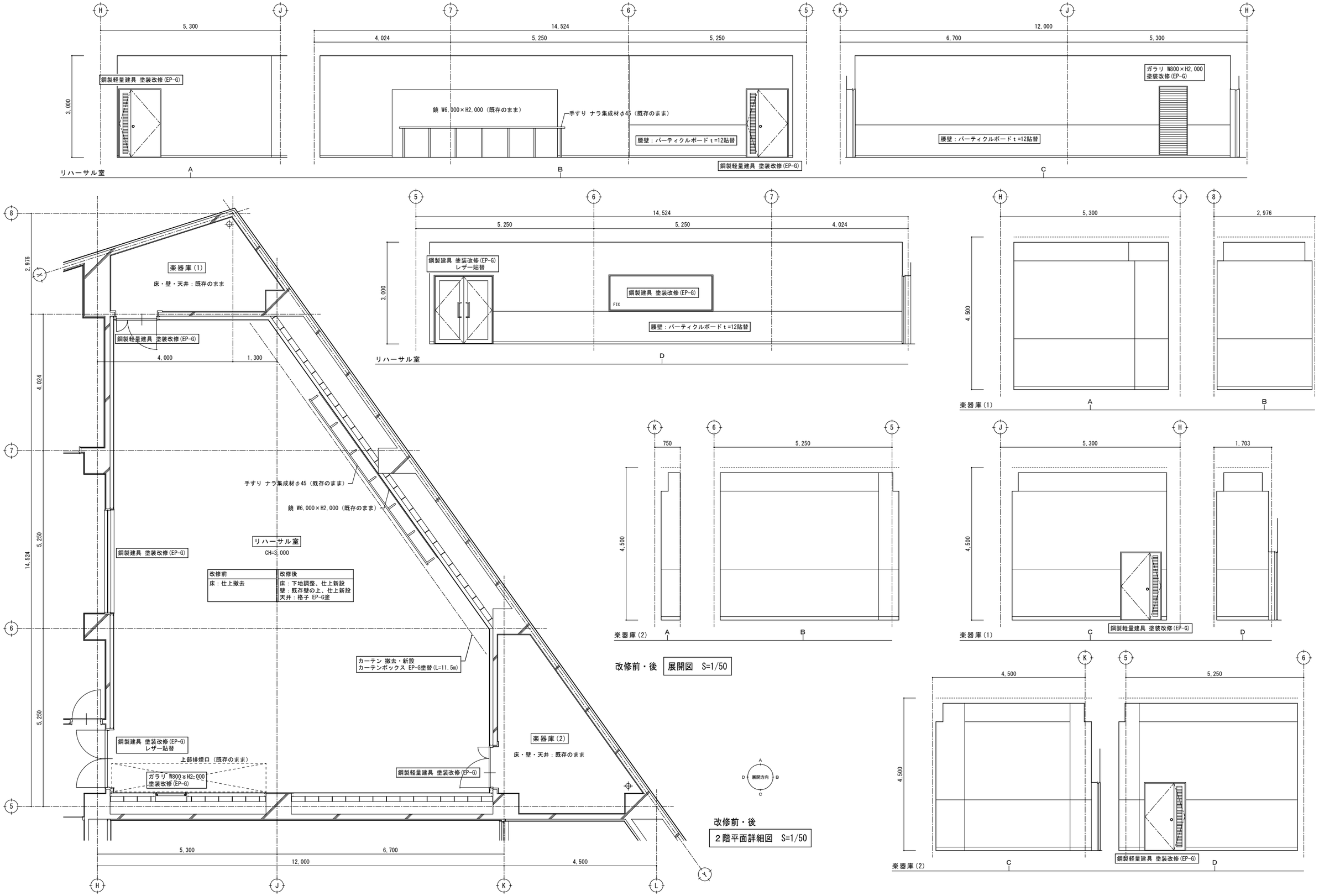

特記	
・	
・	
・	
・	

有限会社 環境計画工房
〒020-0121 岩手県盛岡市月が丘三丁目16-5 TEL(019)645-0380
一級建築士事務所 岩手県知事登録 第 か(2808)1068 号
一級建築士 建設大臣登録 第９６０７８号 濱端 俊一

設計年月日	担当	検図	照査	工事名称	図面番号
R7 ・ 3 ・ 15	工藤	黒澤	成田	上田公民館大規模改修（建築主体）工事	A ― 86
				図面名称 平面詳細図、展開図４５ 改修前・後（２階：リハーサル室、楽器庫１・２）	縮尺 A1：S=1/50 A3：S=1/100

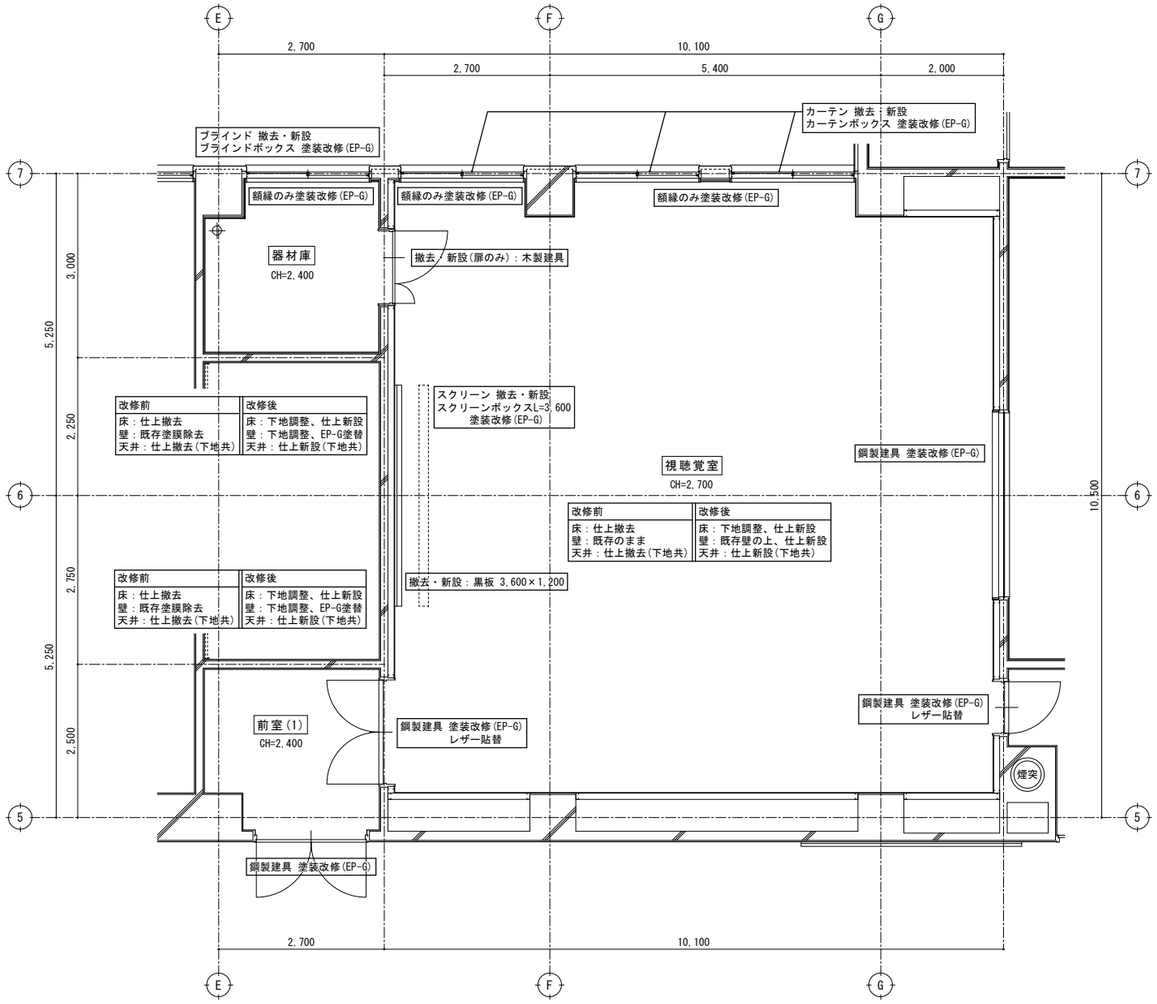

改修前	改修後
床：仕上撤去 壁：既存塗膜除去 天井：仕上撤去(下地共)	床：下地調整、仕上新設 壁：下地調整、EP-G塗替 天井：仕上新設(下地共)

改修前	改修後
床：仕上撤去 壁：既存のまま 天井：仕上撤去(下地共)	床：下地調整、仕上新設 壁：既存壁の上、仕上新設 天井：仕上新設(下地共)

改修前	改修後
床：仕上撤去 壁：既存塗膜除去 天井：仕上撤去(下地共)	床：下地調整、仕上新設 壁：下地調整、EP-G塗替 天井：仕上新設(下地共)

改修前・後

２階平面詳細図　S=1/50

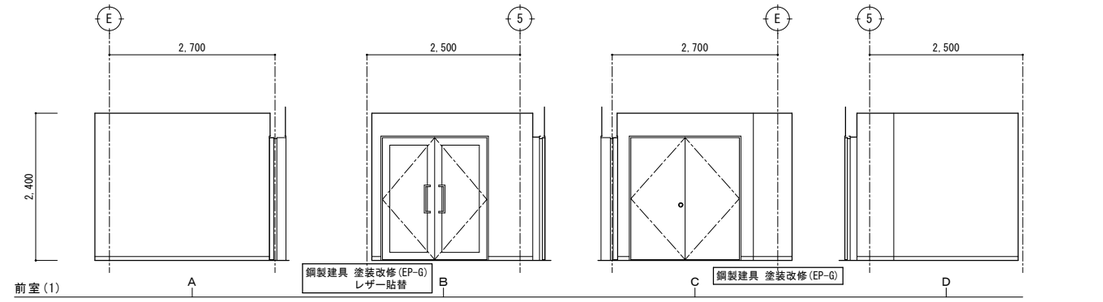

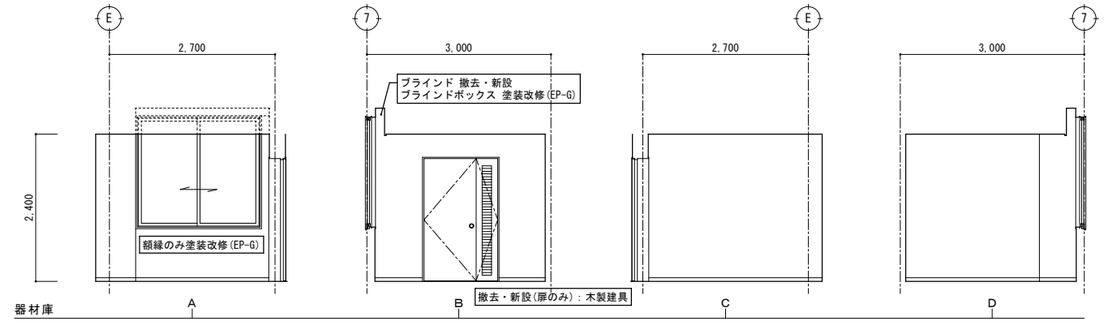

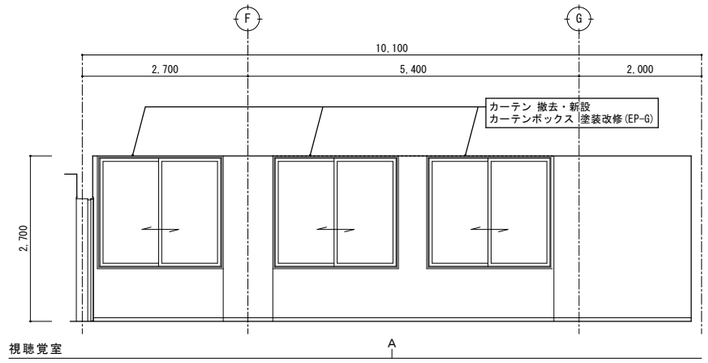

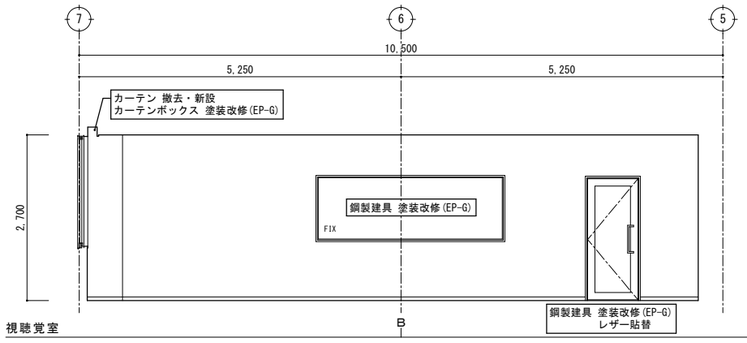

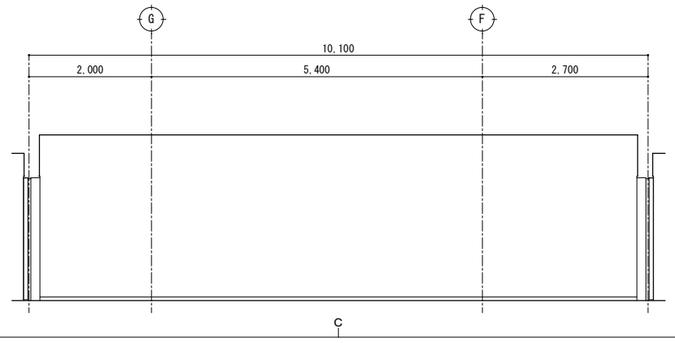

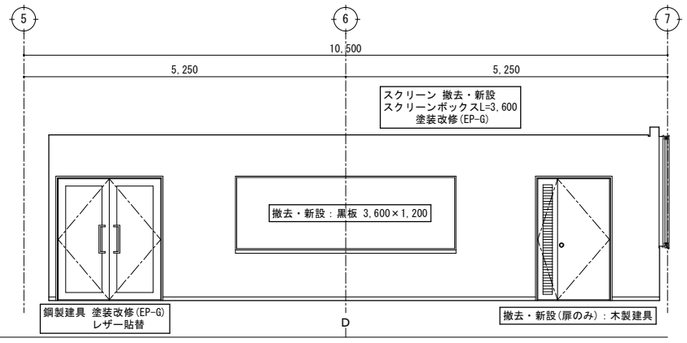

改修前・後　展開図　S=1/50

特記			有限会社 環境計画工房	設計年月日	担当	検図	照査	工事名称	図面番号
	・		〒020-0121 岩手県盛岡市月が丘三丁目16-5 TEL(019)645-0380	R7・3・15	工藤	黒澤	成田	上田公民館大規模改修（建築主体）工事	A — 87
	・		一級建築士事務所 岩手県知事登録 第か(2808)1068号						
	・		一級建築士 建設大臣登録 第９６０７８号 濱端 俊一					図面名称 平面詳細図、展開図４６ 改修前・後（２階：前室１、器材庫、視聴覚室）	縮尺 A1：S=1/50 A3：S=1/100
	・								

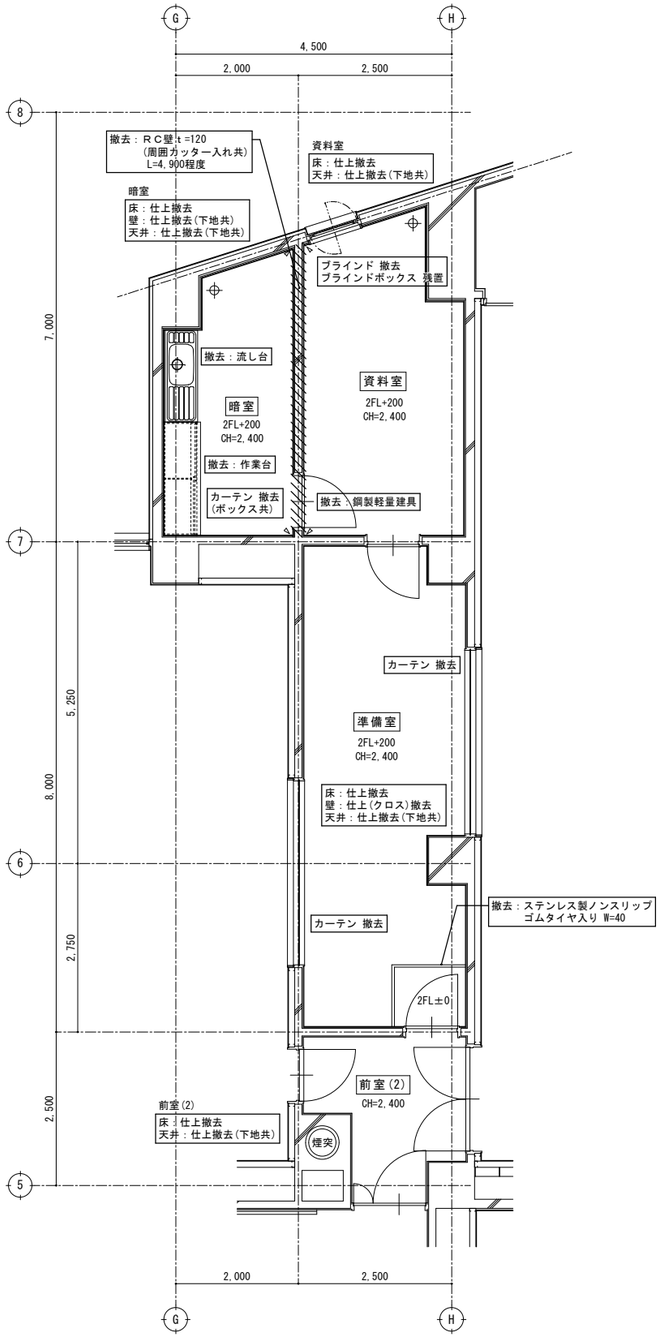

改修前

２階平面詳細図　S=1/50

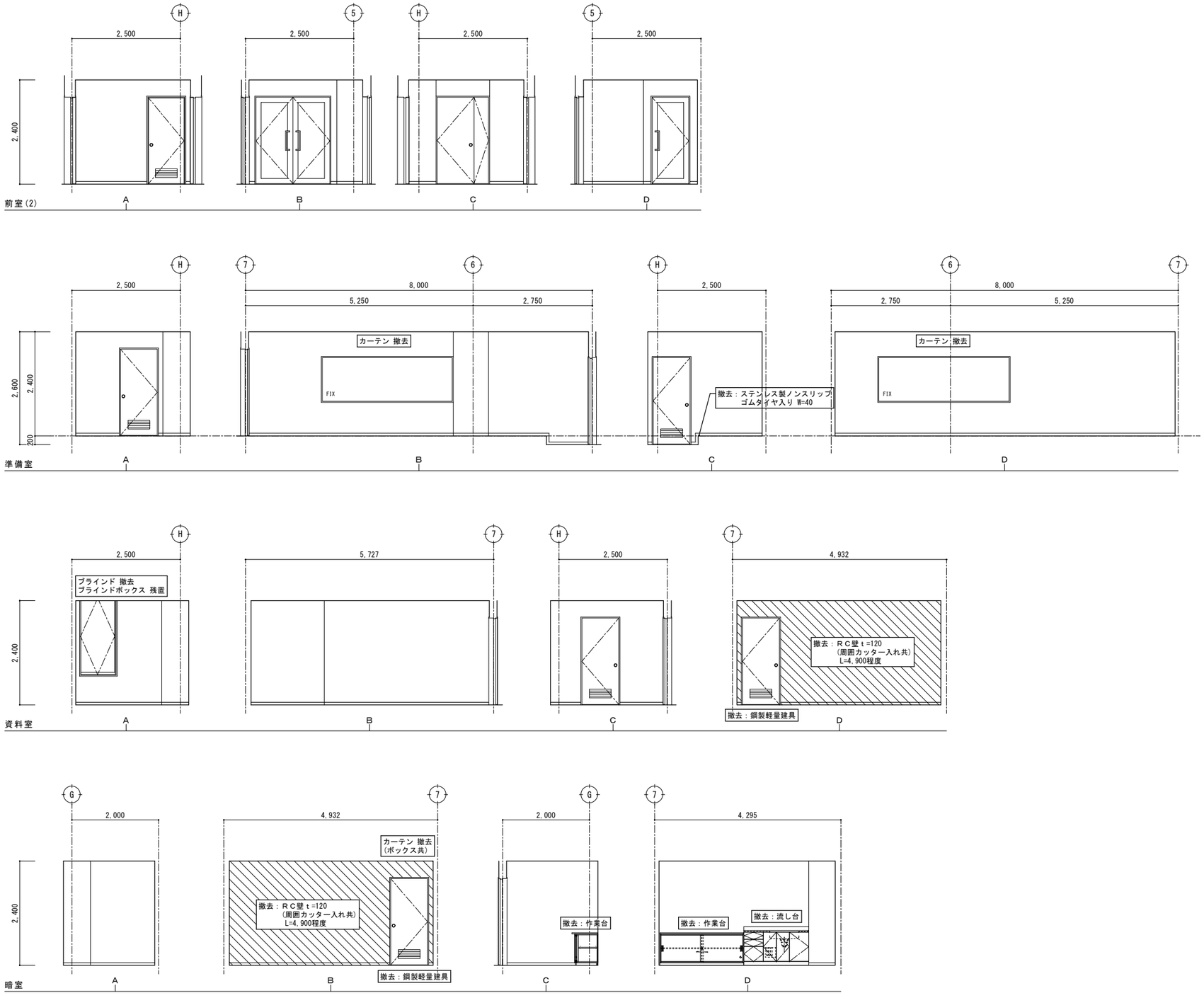

改修前　展開図　S=1/50

特記		
	・	撤去等の特記なき建具は、既存建具を示す。
	・	
	・	
	・	

有限会社 環境計画工房
〒020−0121　岩手県盛岡市月が丘三丁目16−5　TEL（019）645−0380
一級建築士事務所　岩手県知事登録　第 か(2808)1068 号
一級建築士　建設大臣登録　第９６０７８号　濱端　俊一

設計年月日	担当	検図	照査	工事名称	図面番号
R7・3・15	工藤	黒澤	成田	上田公民館大規模改修（建築主体）工事	A ── 88
				図面名称　平面詳細図、展開図４７ 改修前（２階：前室２、準備室、資料室、暗室） 縮尺 A1：S=1/50 A3：S=1/100	

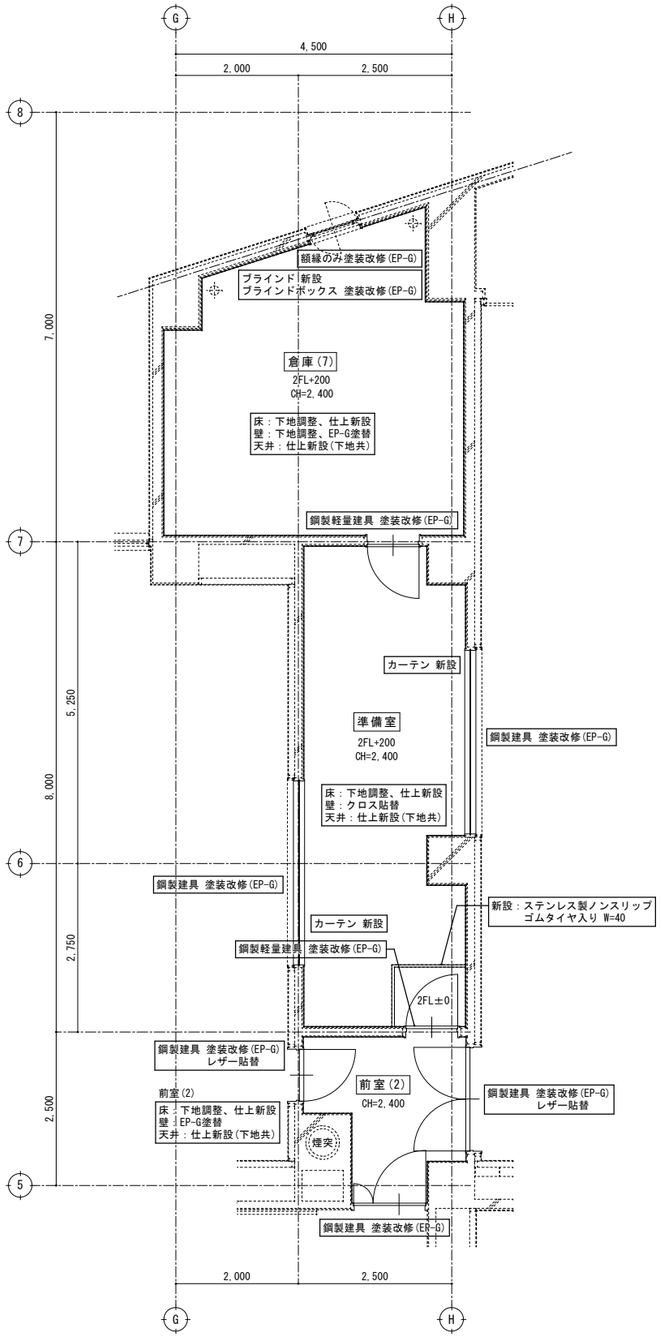

改修後

2階平面詳細図 S=1/50

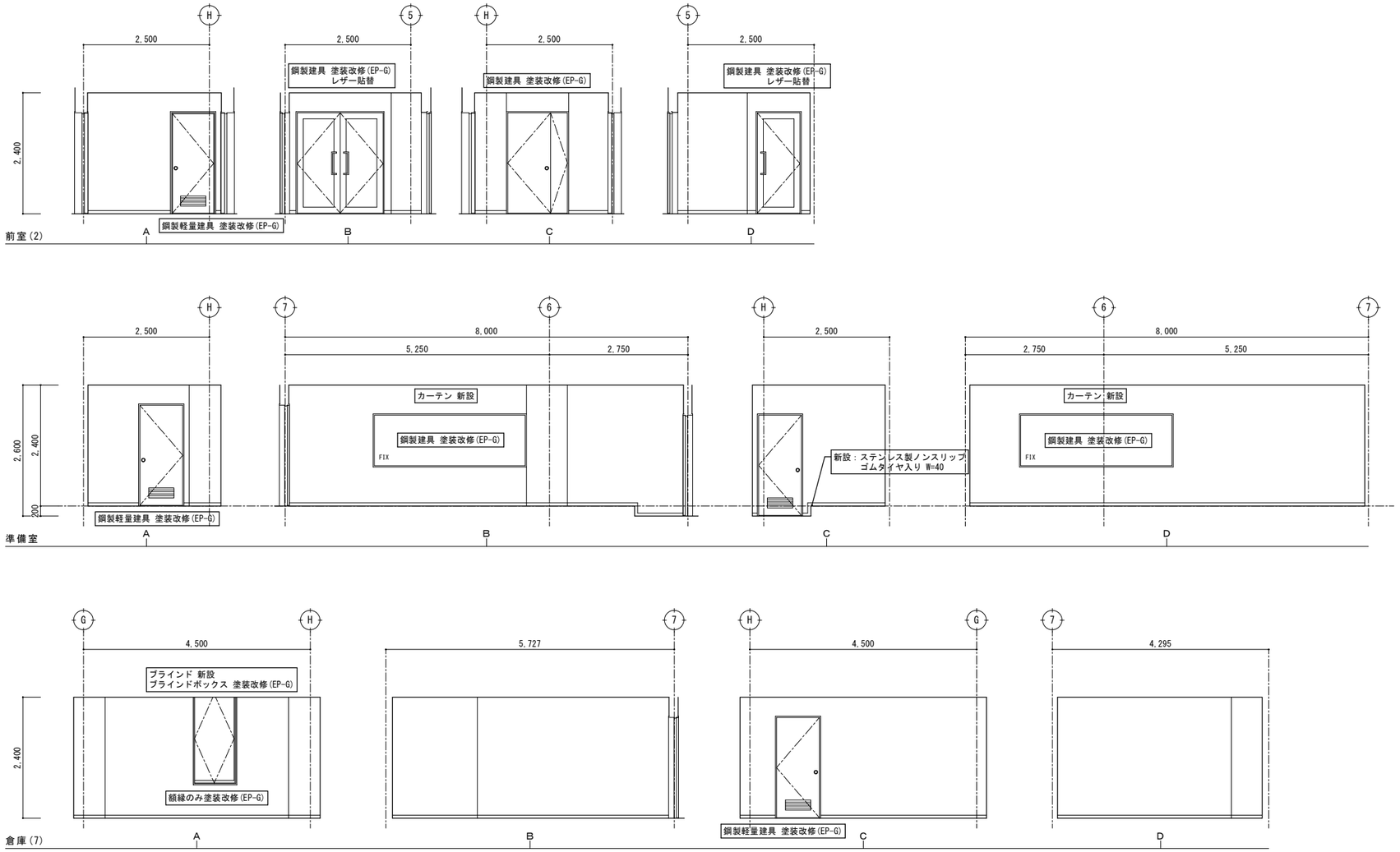

改修後 展開図 S=1/50

特記	・	有限会社 環境計画工房	設計年月日	担当	検図	照査	工事名称		図面番号
	・	〒020-0121 岩手県盛岡市月が丘三丁目16-5 TEL(019)645-0380	R7・3・15	工藤	黒澤	成田	上田公民館大規模改修（建築主体）工事		A ― 89
	・	一級建築士事務所 岩手県知事登録 第か(2808)1068号					図面名称 平面詳細図、展開図48 改修後（2階：前室2、準備室、倉庫7）	縮尺 A1：S=1/50 A3：S=1/100	
	・	一級建築士 建設大臣登録 第96078号 濱端 俊一							

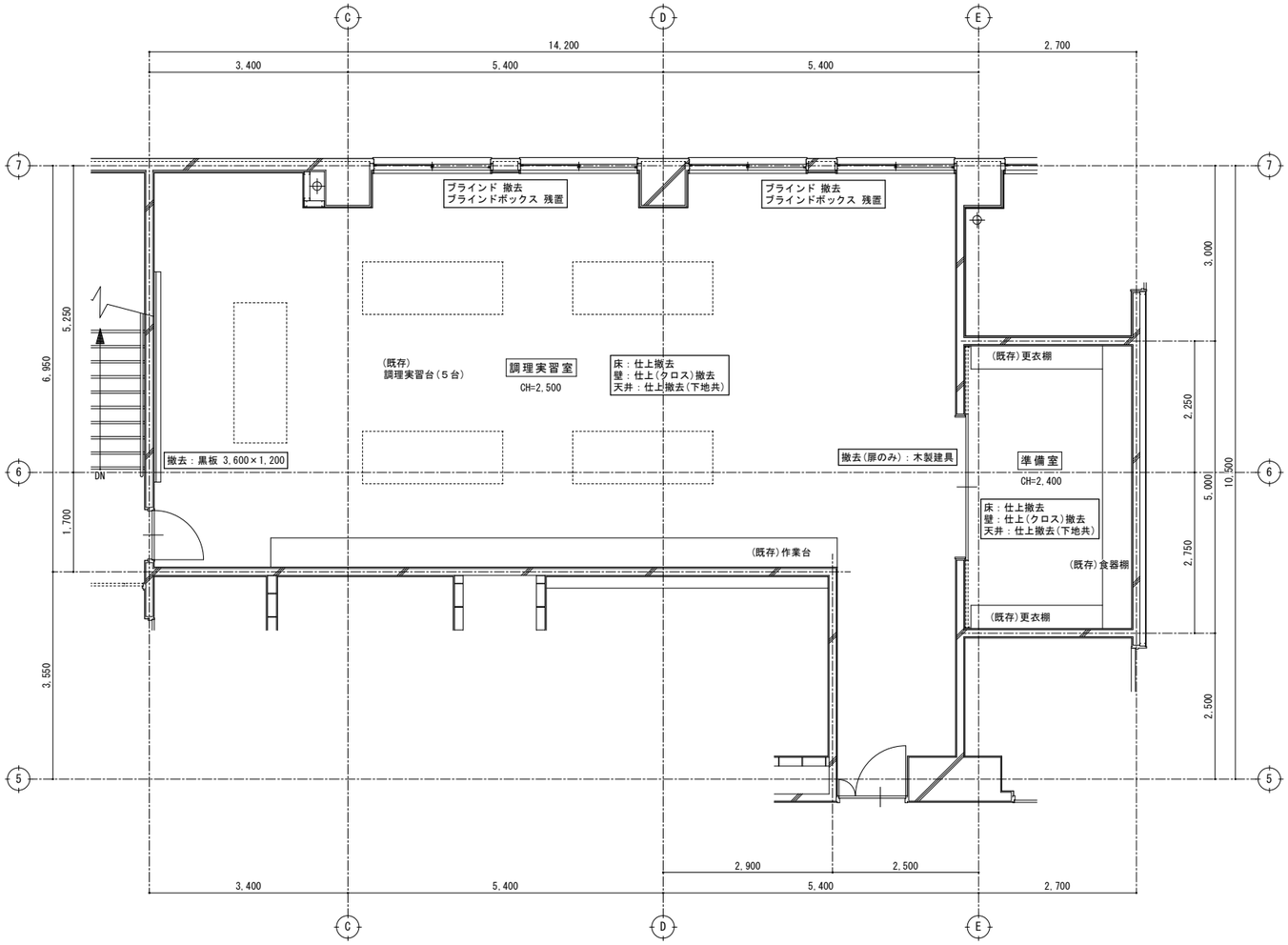

改修前

２階平面詳細図　S=1/50

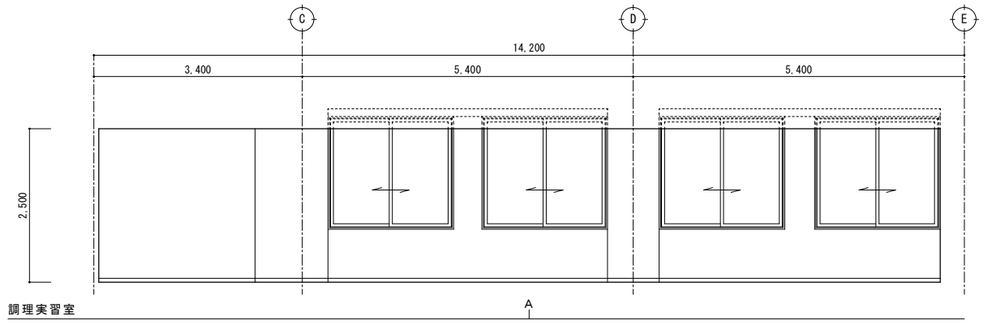

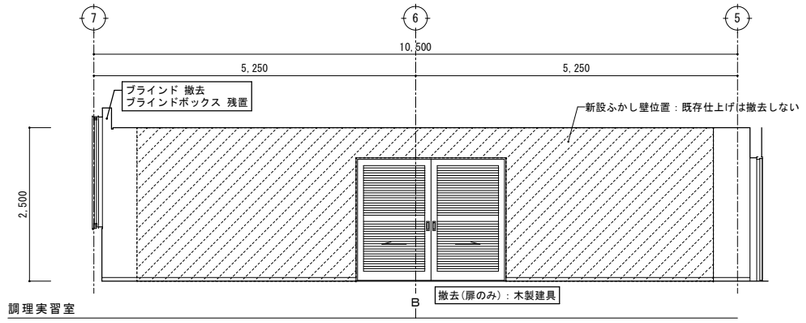

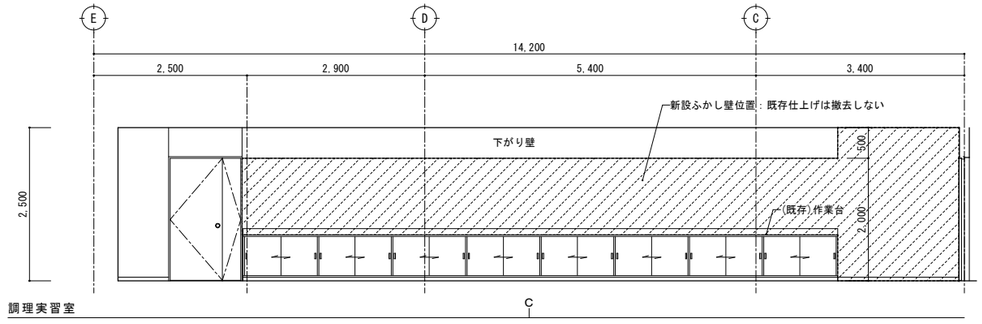

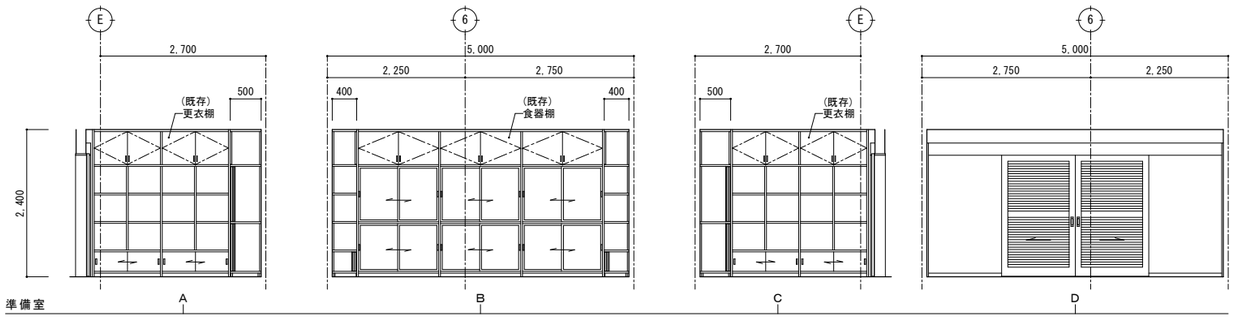

改修前　展開図　S=1/50

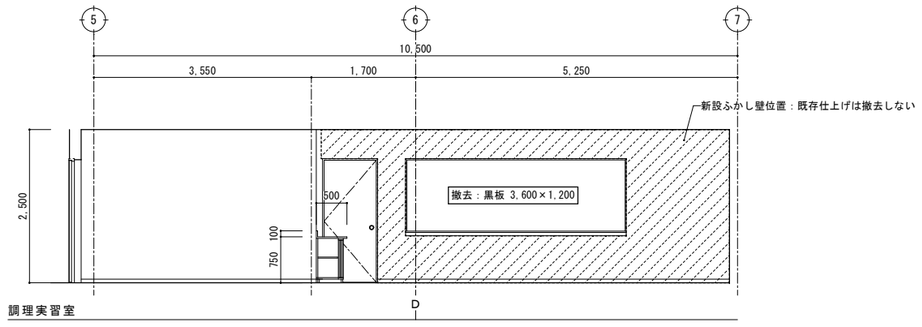

特記	・	撤去等の特記なき建具は、既存建具を示す。	有限会社 環境計画工房 〒020-0121 岩手県盛岡市月が丘三丁目16-5 TEL(019)645-0380 一級建築士事務所 岩手県知事登録 第 か(2808)1068 号 一級建築士 建設大臣登録 第96078号 濱端 俊一	設計年月日 R7・3・15	担当 工藤	検図 黒澤	照査 成田	工事名称 上田公民館大規模改修（建築主体）工事	図面番号 A ― 90
	・							図面名称 平面詳細図、展開図49 改修前（２階：調理実習室、準備室）	縮尺 A1：S=1/50 A3：S=1/100
	・								
	・								

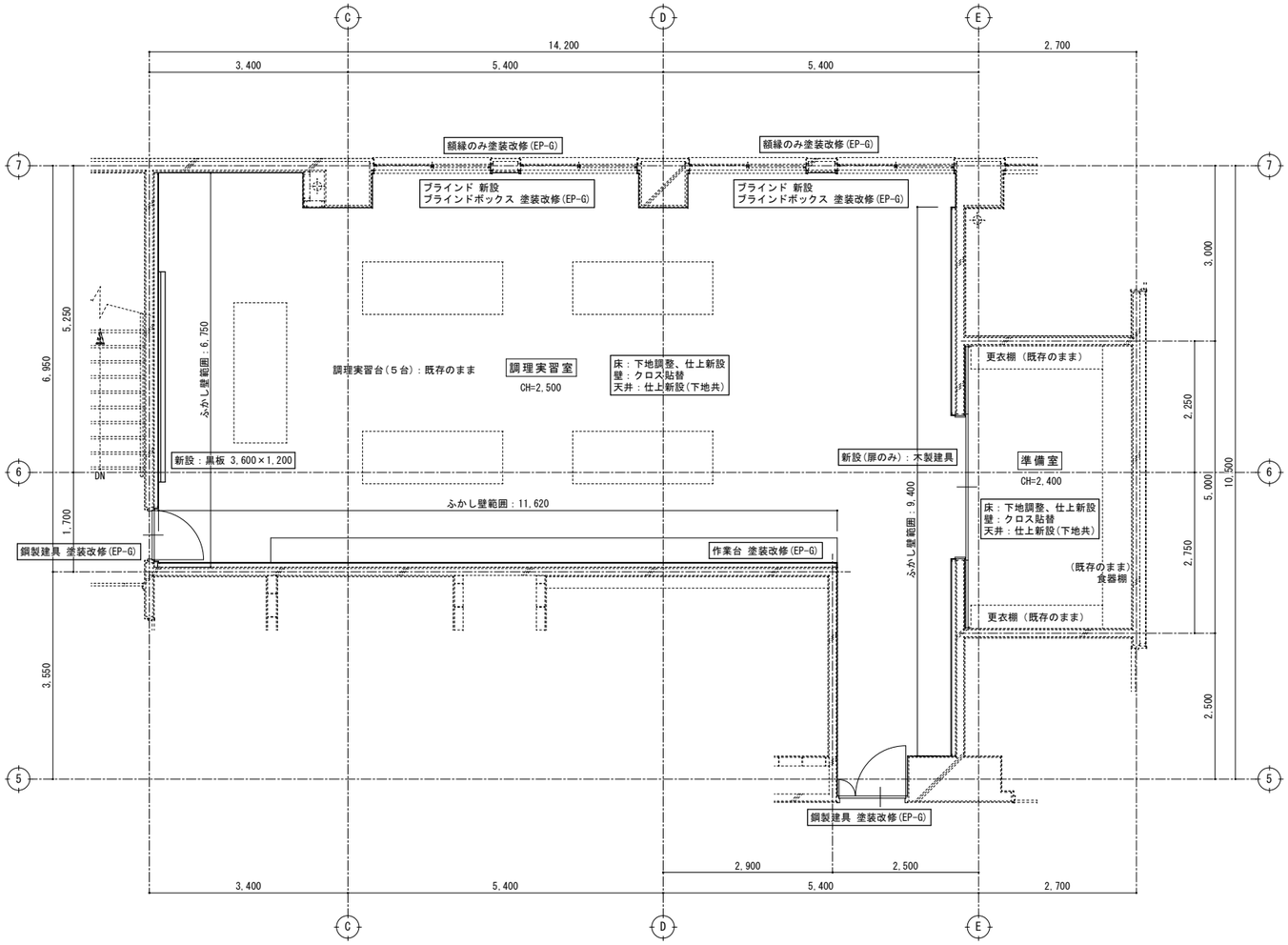

改修後

2階平面詳細図 S=1/50

新設ふかし壁
:軽量鉄骨壁下地65形
石膏ボードt=12.5下地、ビニルクロス貼
※既存仕上は撤去しない

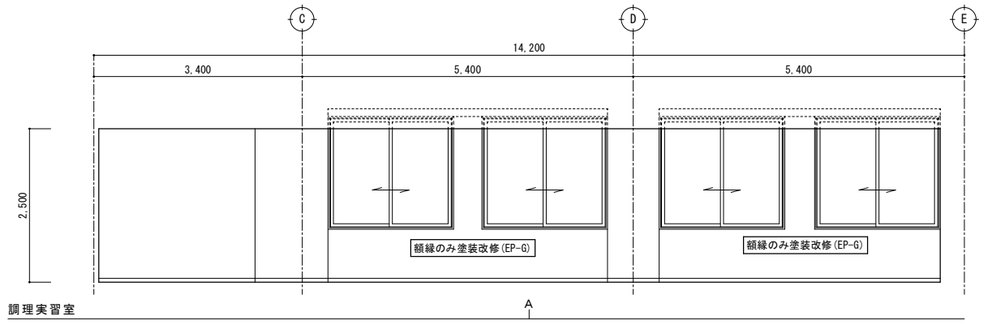

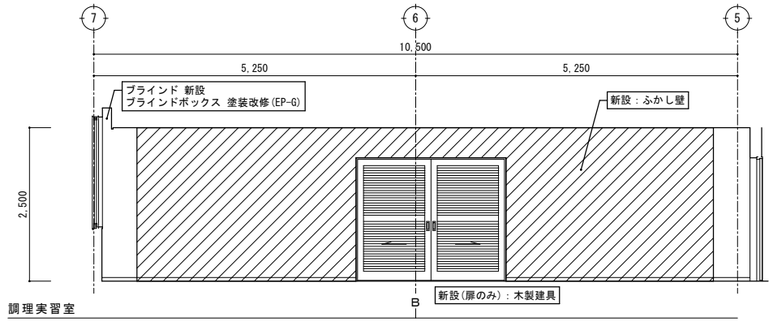

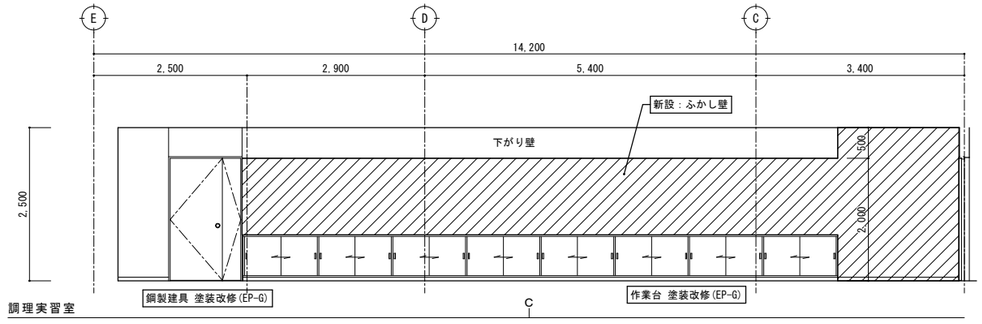

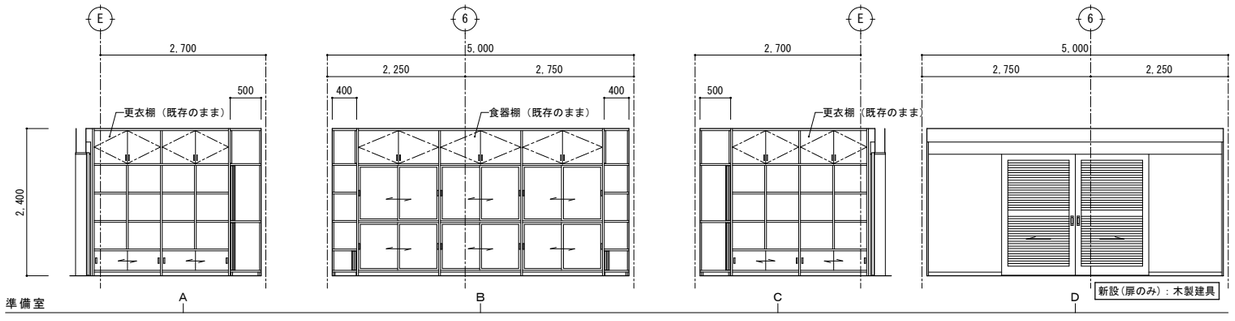

改修後 展開図 S=1/50

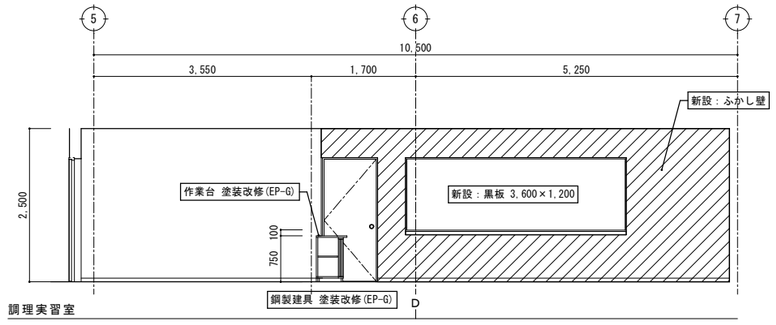

特記			有限会社 環境計画工房	設計年月日	担当	検図	照査	工事名称	図面番号
	・		〒020-0121 岩手県盛岡市月が丘三丁目16-5 TEL(019)645-0380	R7・3・15	工藤	黒澤	成田	上田公民館大規模改修(建築主体)工事	A — 91
	・		一級建築士事務所 岩手県知事登録 第か(2808)1068号					図面名称 平面詳細図、展開図50 改修後(2階:調理実習室、準備室)	縮尺 A1:S=1/50 A3:S=1/100
	・		一級建築士 建設大臣登録 第96078号 濱端 俊一						

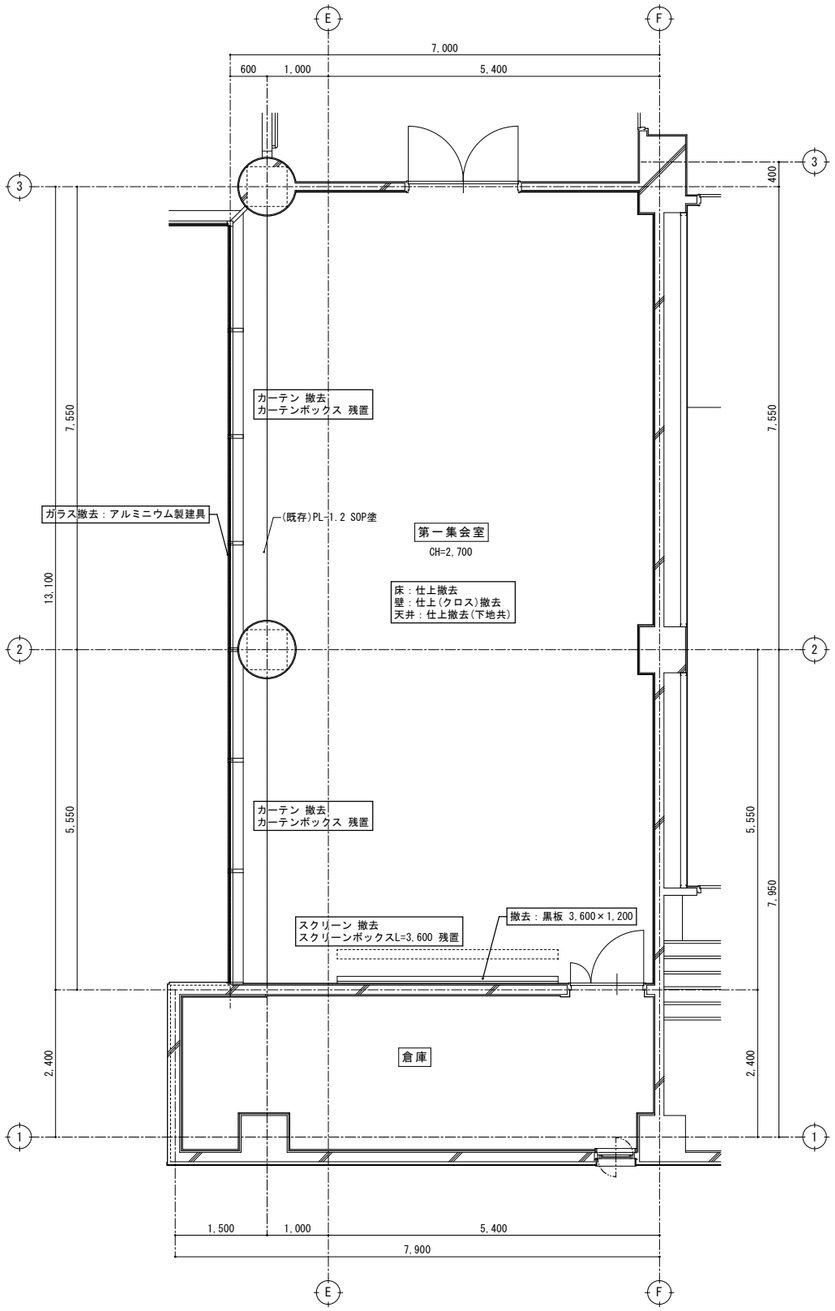

改修前

２階平面詳細図　S=1/50

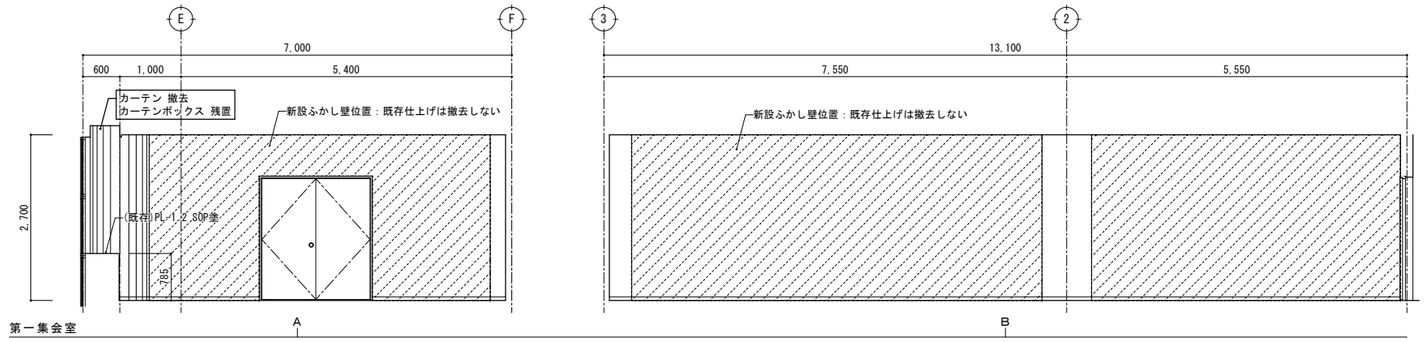

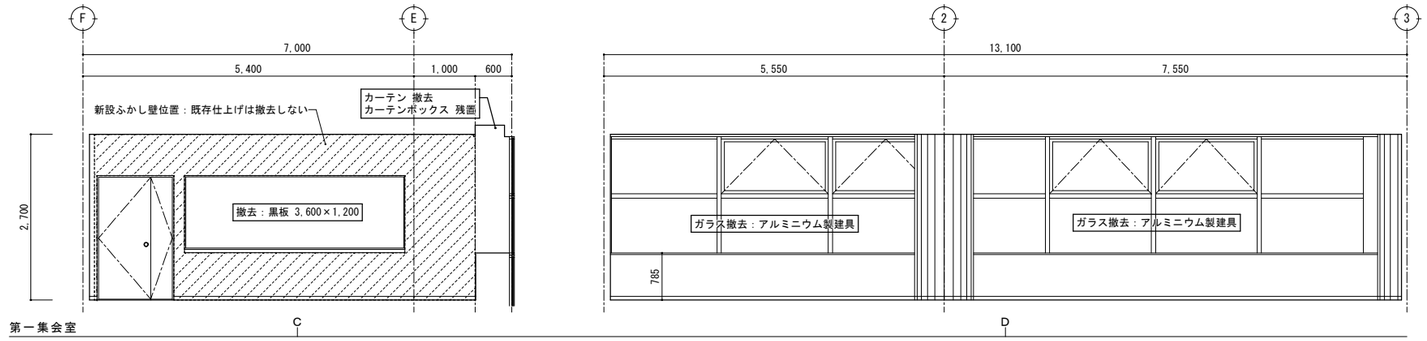

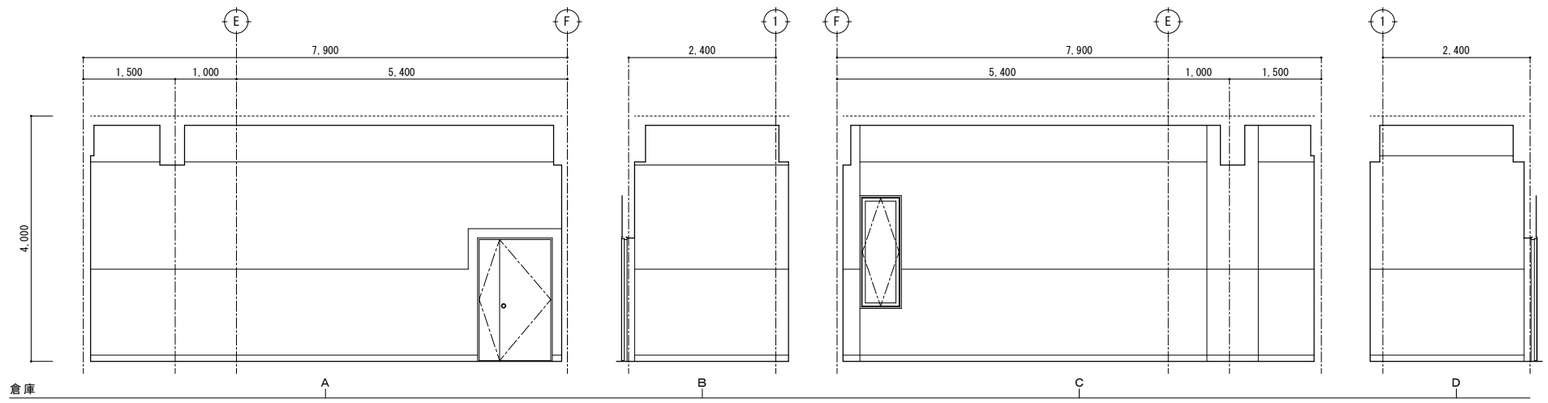

改修前　展開図　S=1/50

特記	・	撤去等の特記なき建具は、既存建具を示す。
	・	
	・	
	・	

有限会社 環境計画工房
〒020-0121 岩手県盛岡市月が丘三丁目16-5 TEL(019)645-0380
一級建築士事務所 岩手県知事登録 第か(2808)1068号
一級建築士 建設大臣登録 第96078号 濱端 俊一

設計年月日	担当	検図	照査	工事名称	図面番号
R7・3・15	工藤	黒澤	成田	上田公民館大規模改修（建築主体）工事	A — 92
				図面名称 平面詳細図、展開図５１ 改修前（２階：第一集会室、倉庫）	縮尺 A1：S=1/50 A3：S=1/100

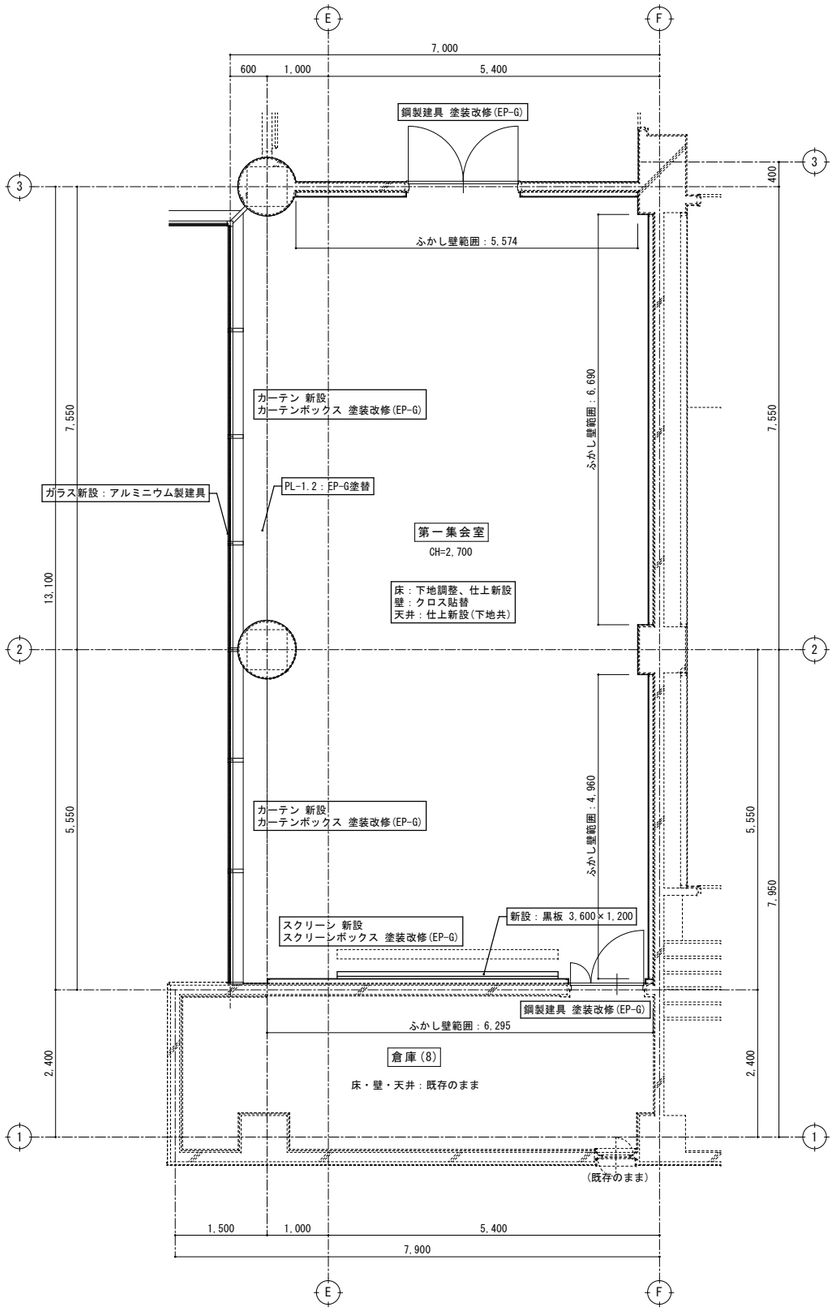

改修後

２階平面詳細図　S=1/50

新設ふかし壁
：軽量鉄骨壁下地65形
石膏ボードｔ=12.5下地、ビニルクロス貼
※既存仕上は撤去しない

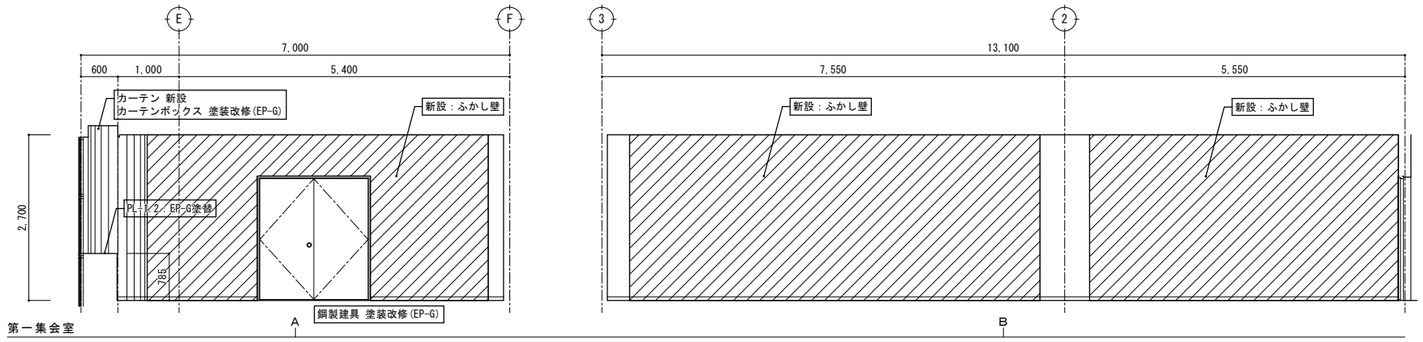

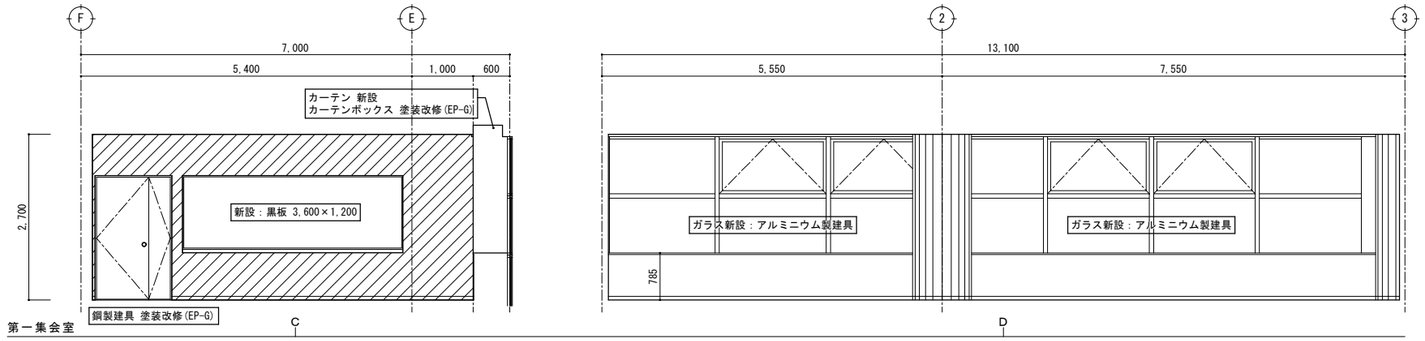

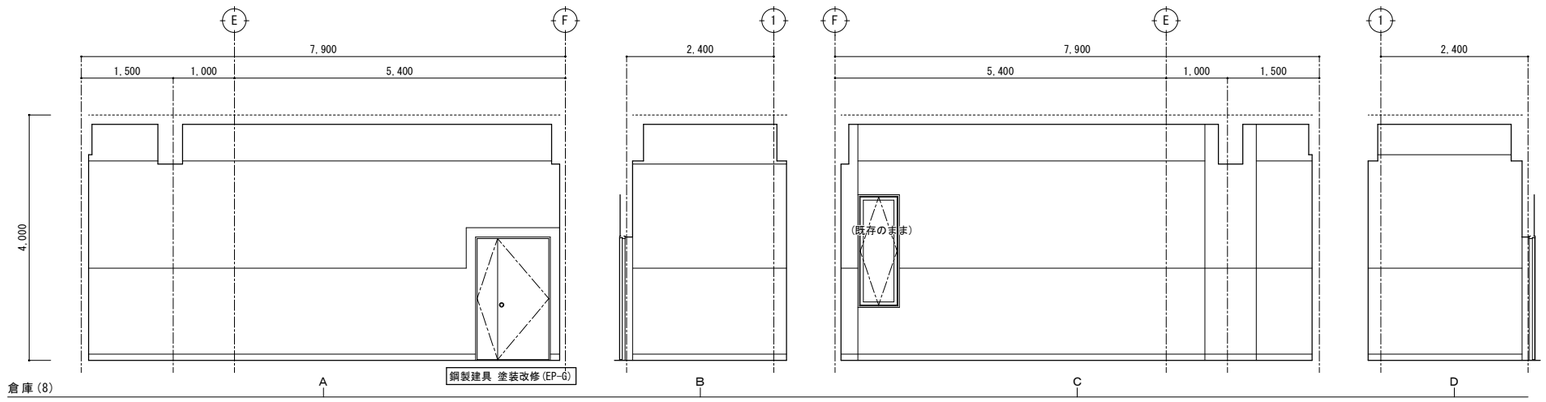

改修後　展開図　S=1/50

特記	・	有限会社 環境計画工房 〒020-0121 岩手県盛岡市月が丘三丁目16-5 TEL(019)645-0380 一級建築士事務所 岩手県知事登録 第か(2808)1068号 一級建築士 建設大臣登録 第96078号 濱端 俊一	設計年月日 R7・3・15	担当 工藤	検図 黒澤	照査 成田	工事名称 上田公民館大規模改修（建築主体）工事	図面番号 A ― 93
	・						図面名称 平面詳細図、展開図５２ 改修後（２階：第一集会室、倉庫８）	縮尺 A1：S=1/50 A3：S=1/100
	・							
	・							

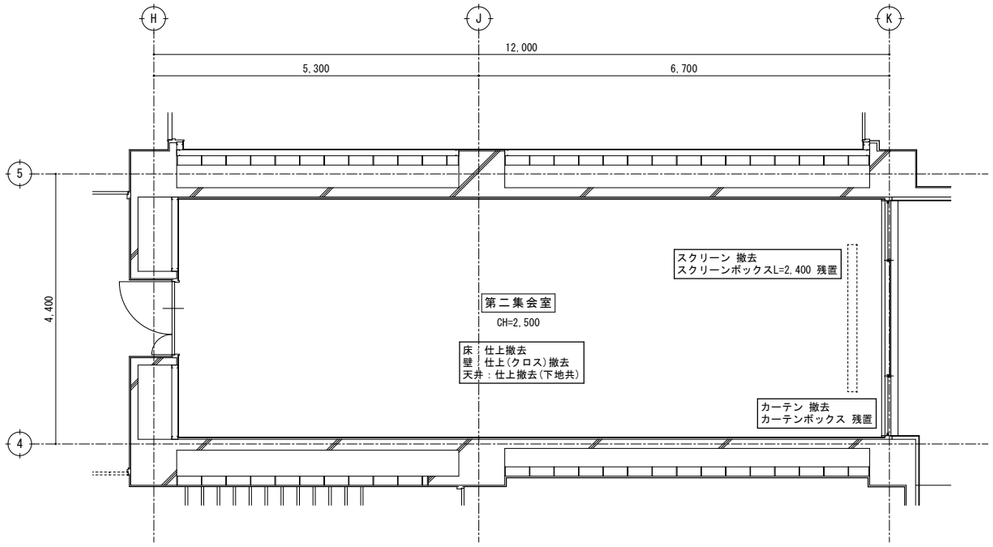

改修前

２階平面詳細図　S=1/50

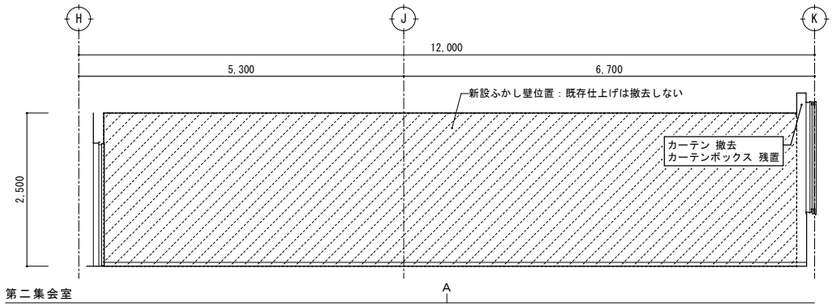

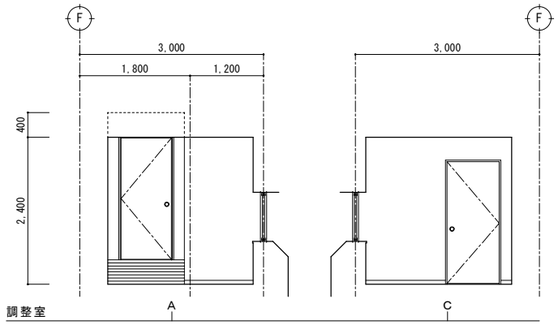

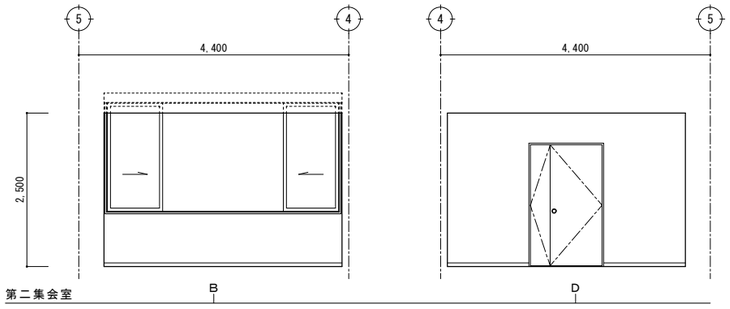

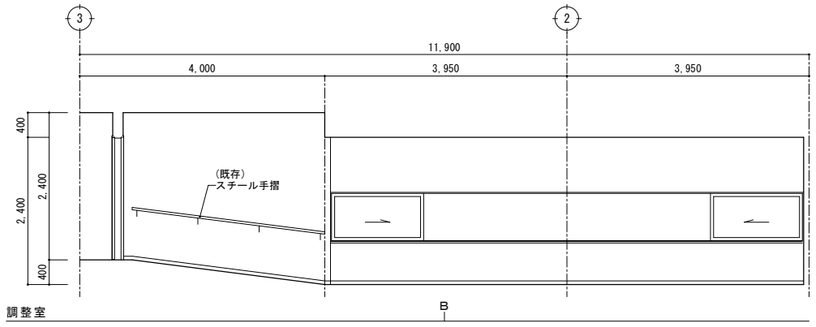

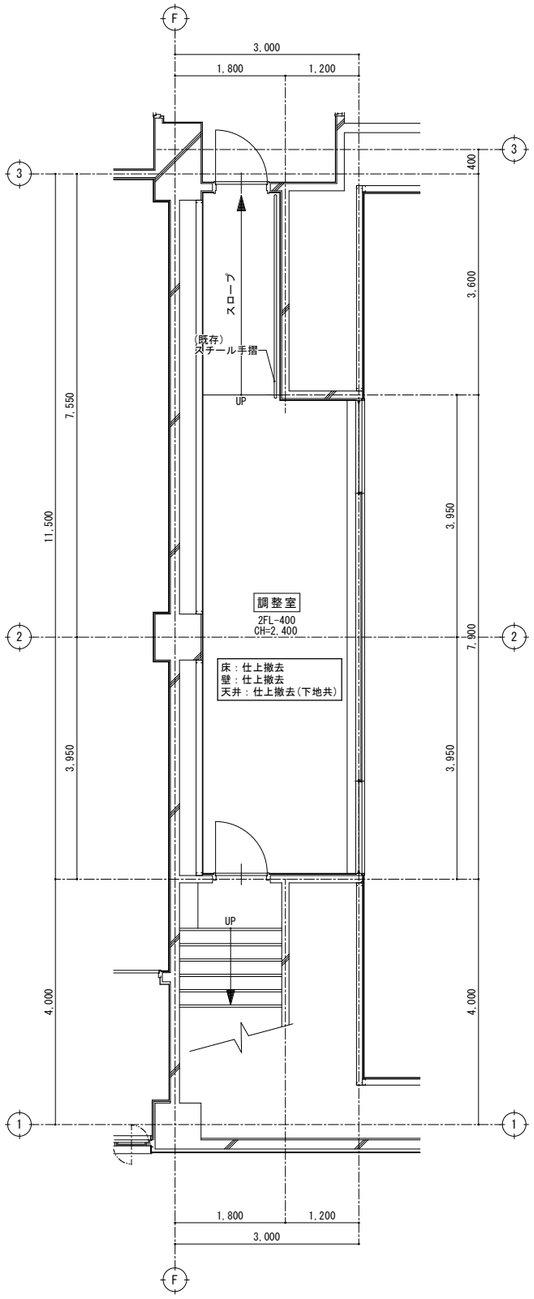

改修前

２階平面詳細図　S=1/50

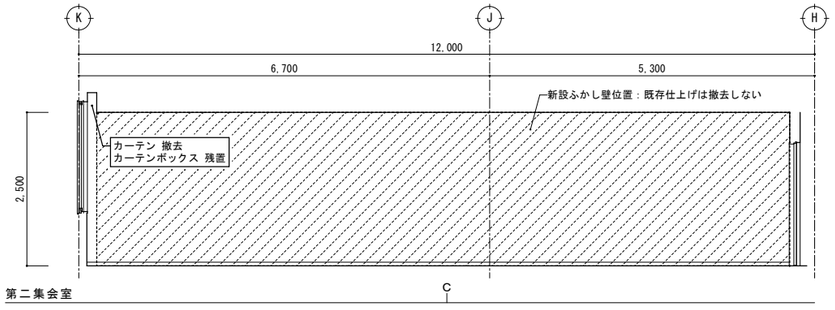

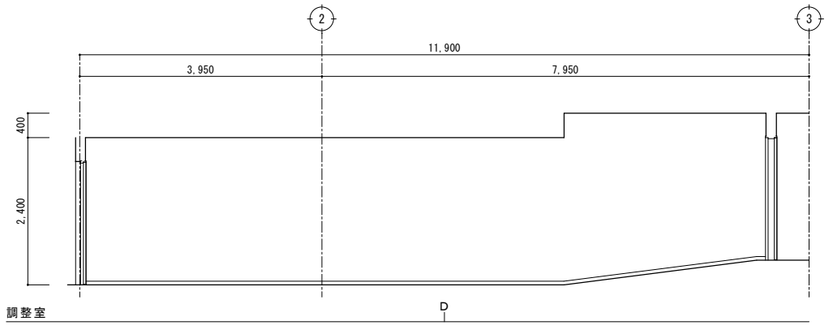

改修前

展開図　S=1/50

特記	・	撤去等の特記なき建具は、既存建具を示す。	有限会社 環境計画工房 〒020−0121 岩手県盛岡市月が丘三丁目16−5 TEL(019)645−0380 一級建築士事務所 岩手県知事登録 第か(2808)1068号 一級建築士 建設大臣登録 第96078号 濱端 俊一	設計年月日 R7・3・15	担当 工藤	検図 黒澤	照査 成田	工事名称 上田公民館大規模改修（建築主体）工事	図面番号
	・								
	・							図面名称 平面詳細図、展開図53 改修前（2階：第二集会室、調整室）	縮尺 A1：S=1/50 A3：S=1/100
	・								A — 94

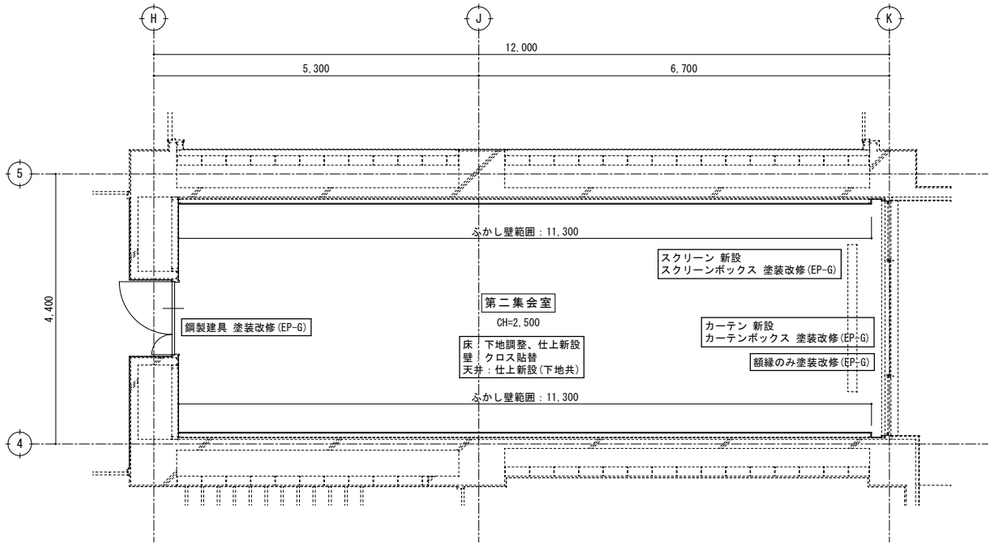

新設ふかし壁
：軽量鉄骨壁下地65形
石膏ボードt=12.5下地、ビニルクロス貼
※既存仕上は撤去しない

改修後

２階平面詳細図　S=1/50

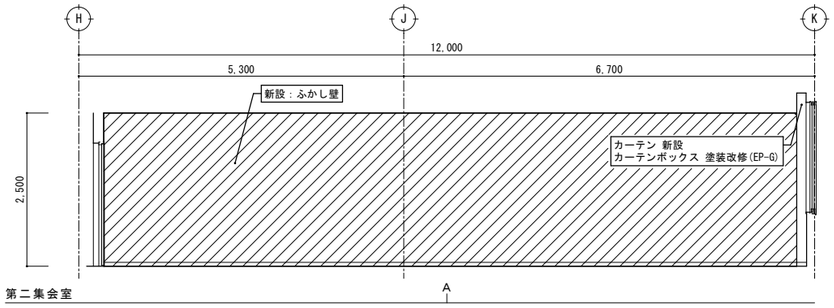

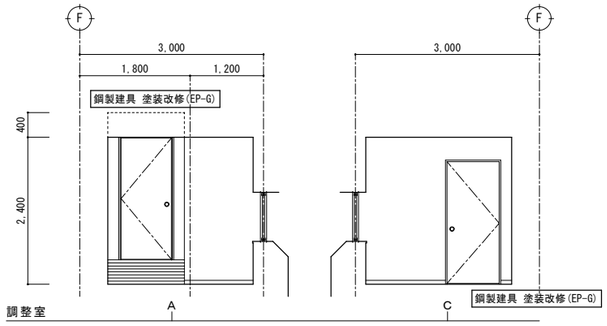

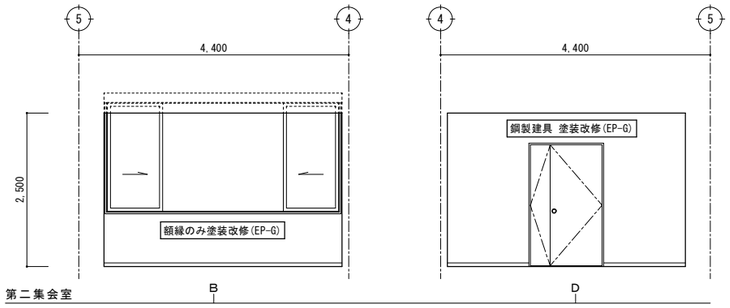

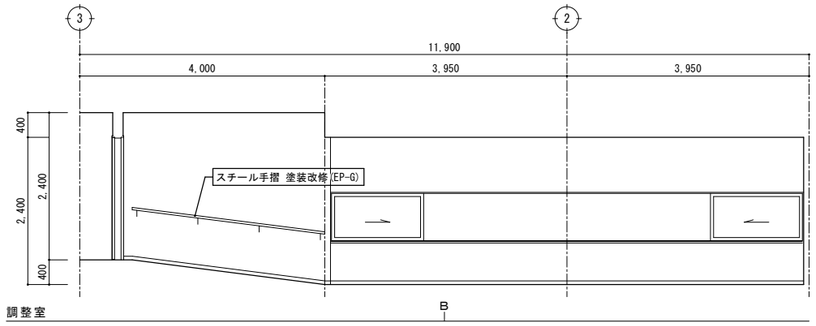

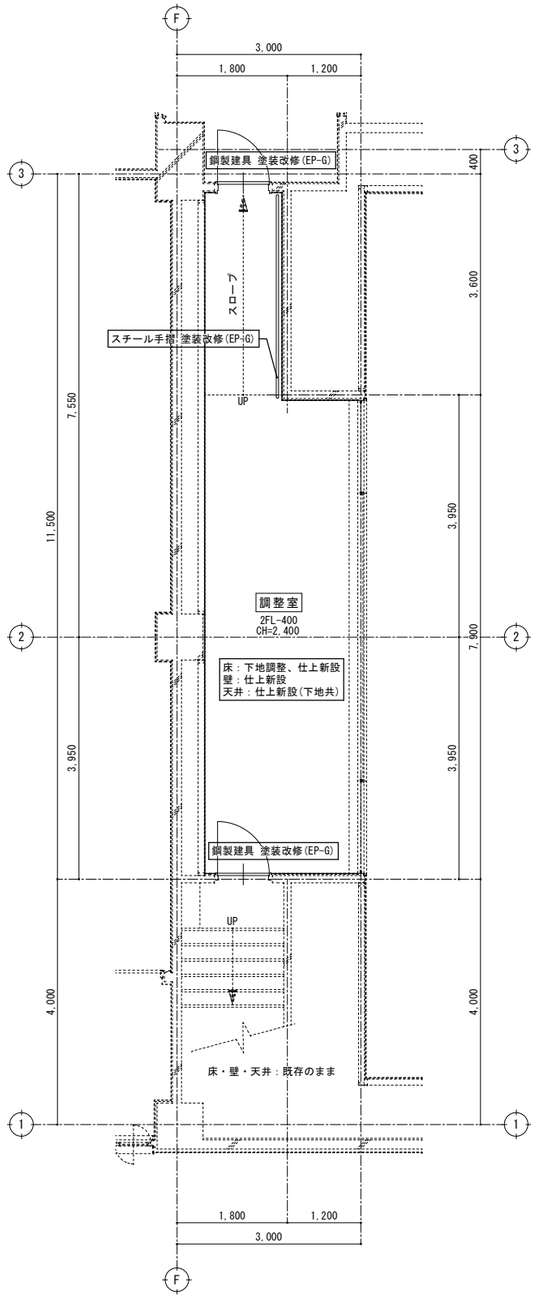

改修後

２階平面詳細図　S=1/50

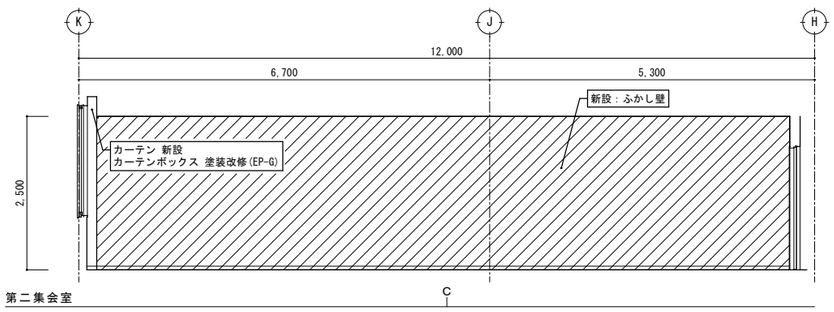

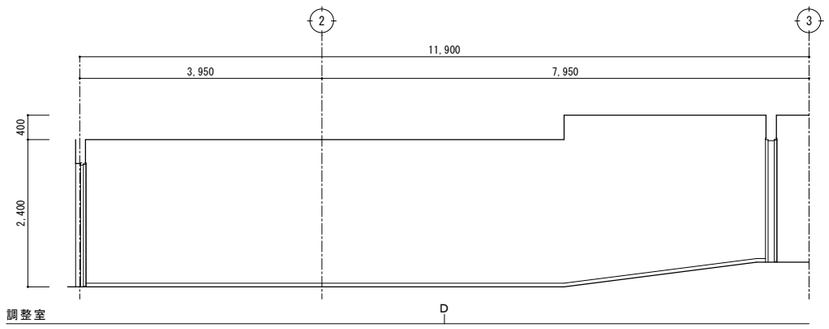

改修後

展開図　S=1/50

特記	・	有限会社 環境計画工房 〒020-0121 岩手県盛岡市月が丘三丁目16-5 TEL(019)645-0380 一級建築士事務所 岩手県知事登録 第か(2808)1068号 一級建築士 建設大臣登録 第96078号 濱端 俊一	設計年月日 R7・3・15	担当 工藤	検図 黒澤	照査 成田	工事名称 上田公民館大規模改修（建築主体）工事		図面番号
	・								
	・						図面名称 平面詳細図、展開図５４ 改修後（２階：第二集会室、調整室）	縮尺 A1：S=1/50 A3：S=1/100	A ― 95
	・								

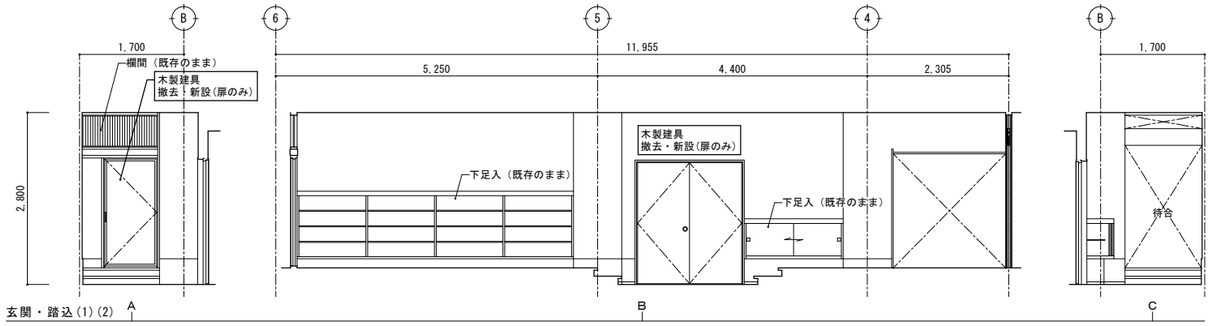

玄関・踏込(1)(2)

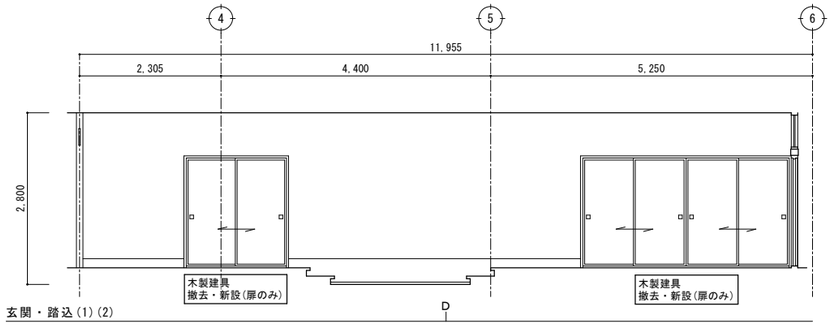

玄関・踏込(1)(2)

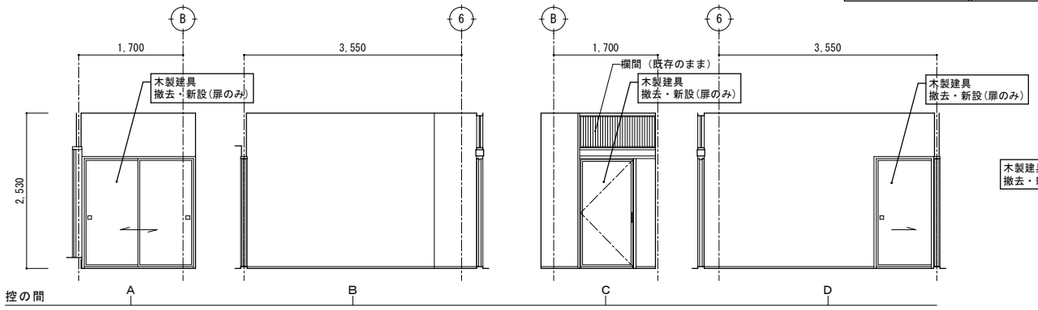

控の間

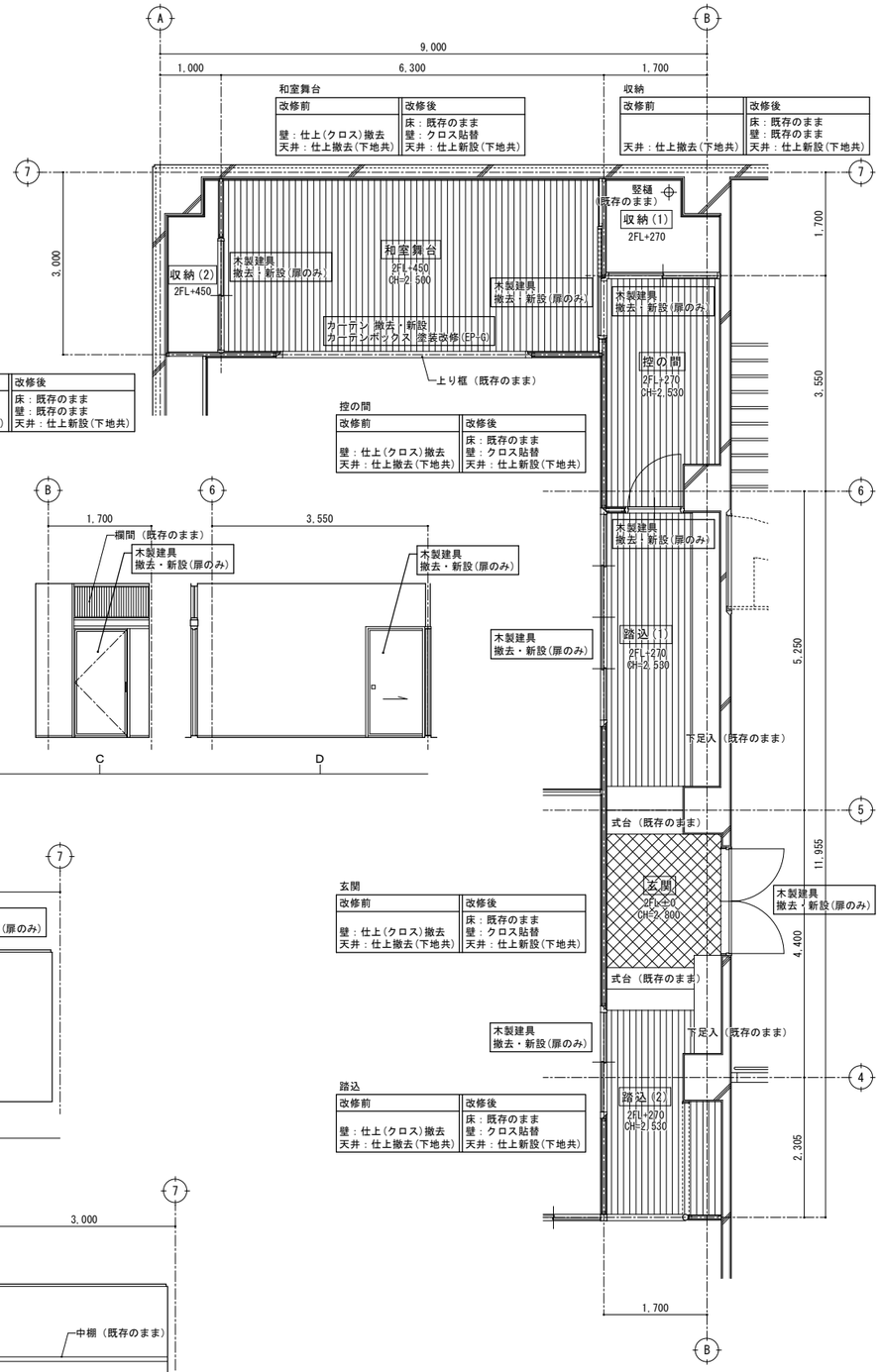

改修前・後

２階平面詳細図　S=1/50

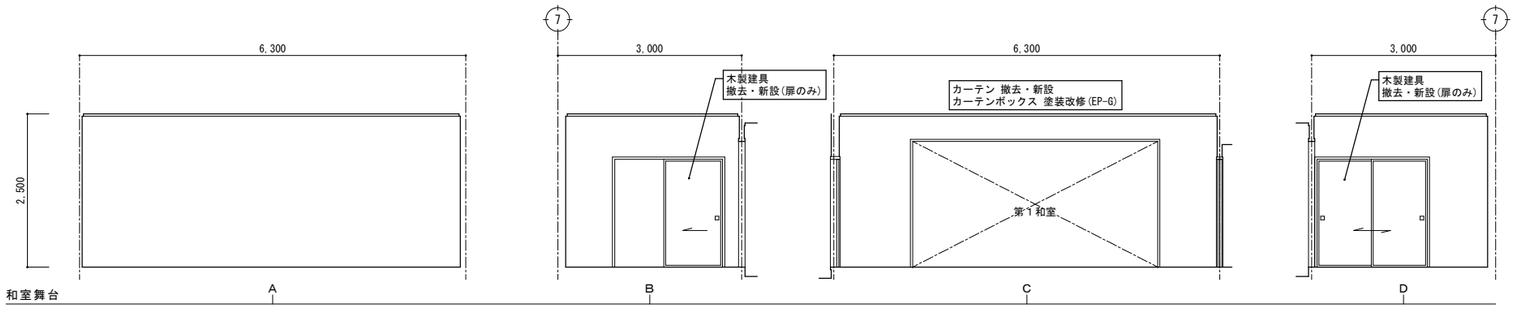

和室舞台

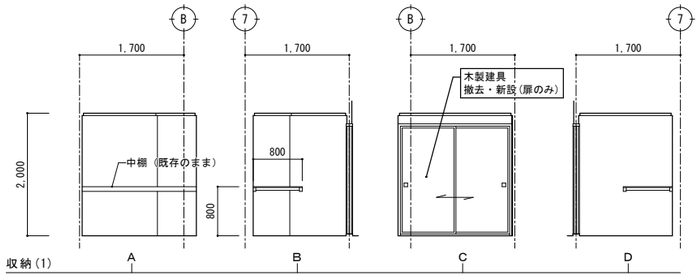

収納(1)

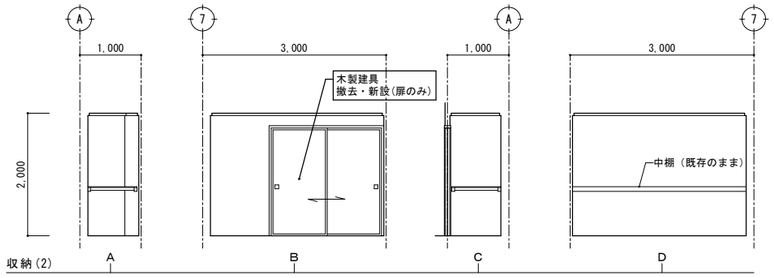

収納(2)

改修前・後　展開図　S=1/50

特記			設計年月日	担当	検図	照査	工事名称	図面番号
	・	有限会社 環境計画工房 〒020-0121 岩手県盛岡市月が丘三丁目16-5 TEL(019)645-0380 一級建築士事務所 岩手県知事登録 第 か(2808)1068 号 一級建築士 建設大臣登録 第９６０７８号 濱端 俊一	R7・3・15	工藤	黒澤	成田	上田公民館大規模改修（建築主体）工事	A — 96
	・						図面名称：平面詳細図、展開図５５ 改修前・後（２階：玄関、踏込、控の間、和室舞台、収納）	縮尺 A1：S=1/50 A3：S=1/100
	・							
	・							

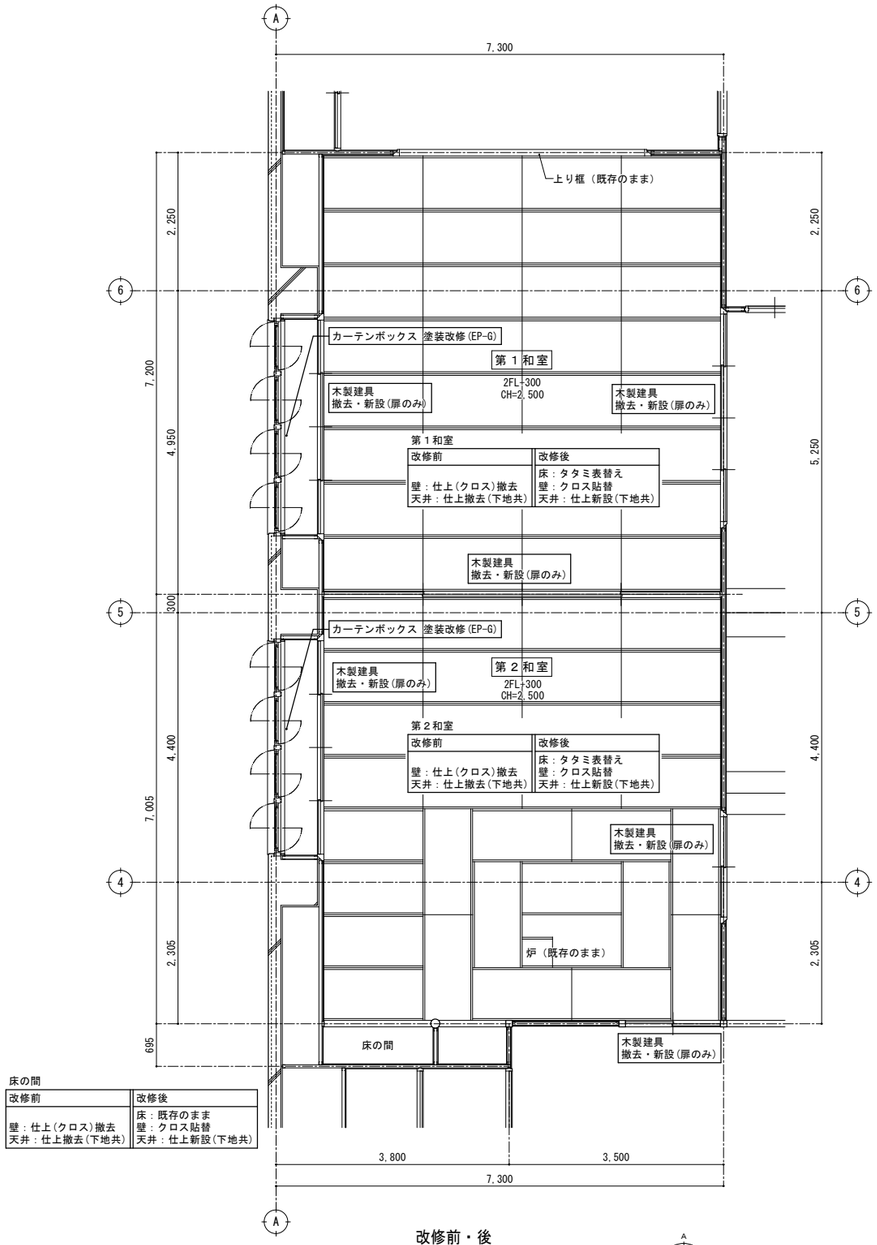

床の間

改修前	改修後
壁：仕上(クロス)撤去 天井：仕上撤去(下地共)	床：既存のまま 壁：クロス貼替 天井：仕上新設(下地共)

改修前・後

２階平面詳細図　S=1/50

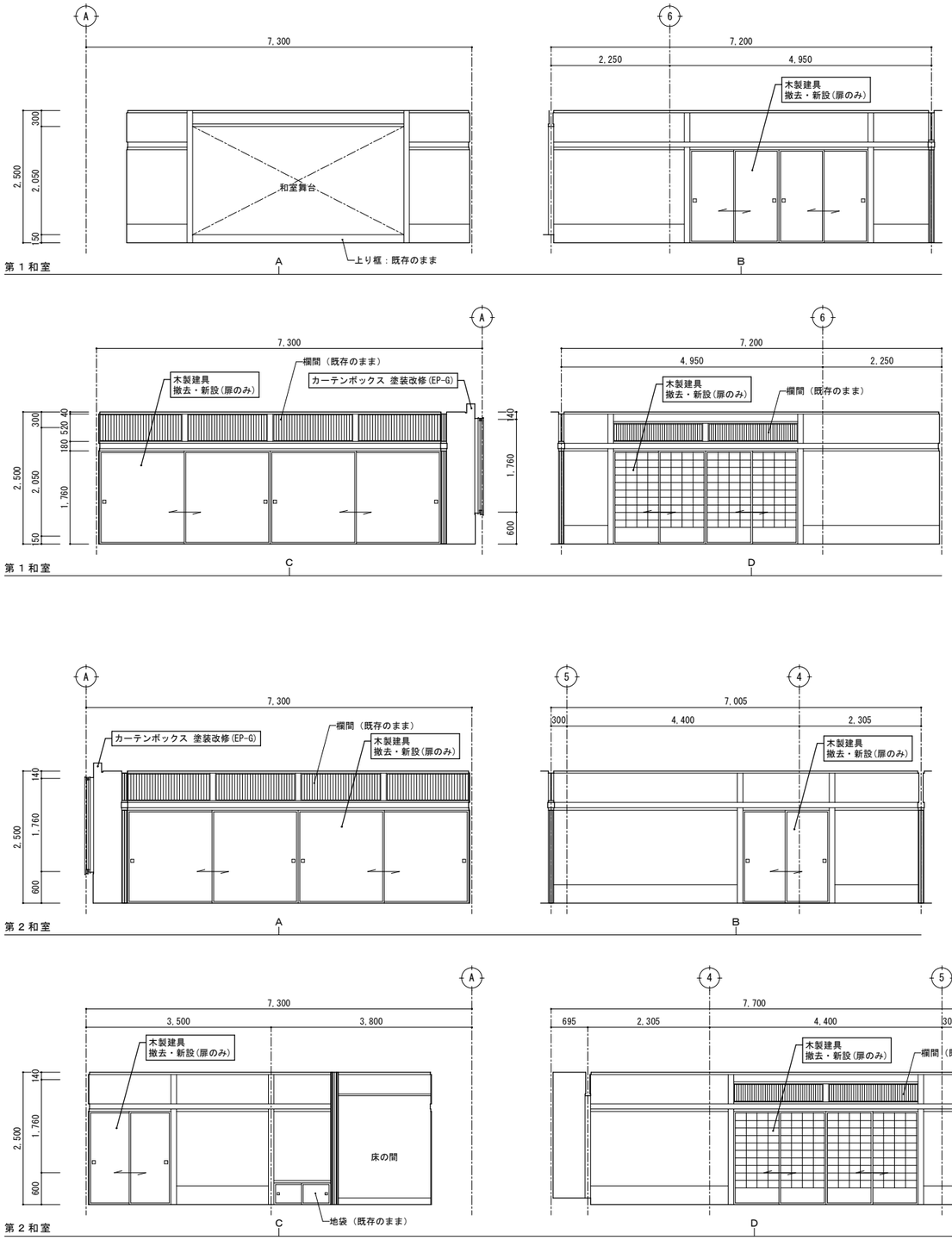

改修前・後　展開図　S=1/50

特記		
	・	
	・	
	・	
	・	

有限会社 環境計画工房
〒020-0121 岩手県盛岡市月が丘三丁目16-5 TEL(019)645-0380
一級建築士事務所 岩手県知事登録 第か(2808)1068号
一級建築士 建設大臣登録 第９６０７８号 濱端 俊一

設計年月日	担当	検図	照査	工事名称	図面番号
R7・3・15	工藤	黒澤	成田	上田公民館大規模改修（建築主体）工事	A ― 97
				図面名称 平面詳細図、展開図５６ 改修前・後（２階：第１和室、第２和室）	縮尺 A1：S=1/50 A3：S=1/100

改修前 ⟷ 改修後

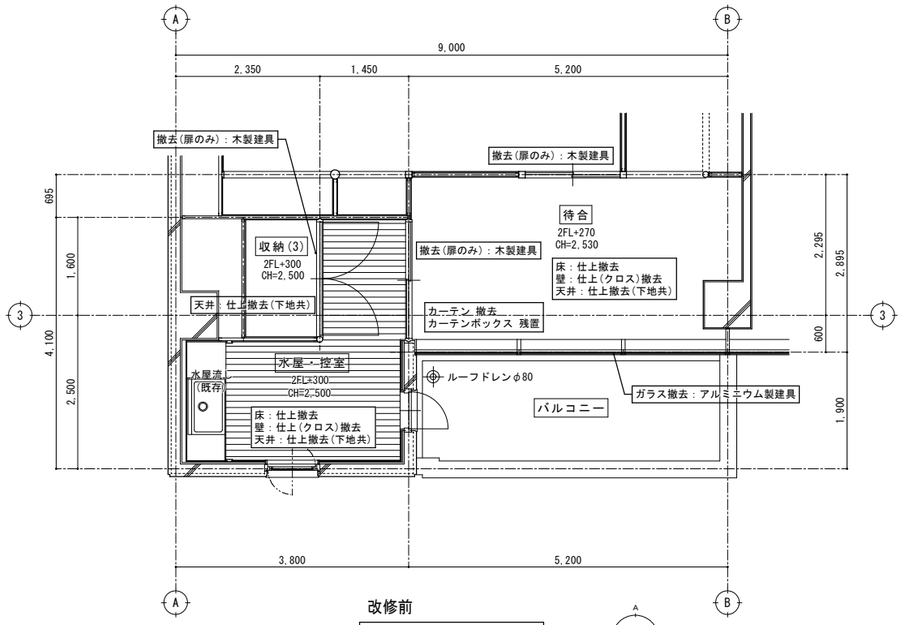

改修前

２階平面詳細図　S=1/50

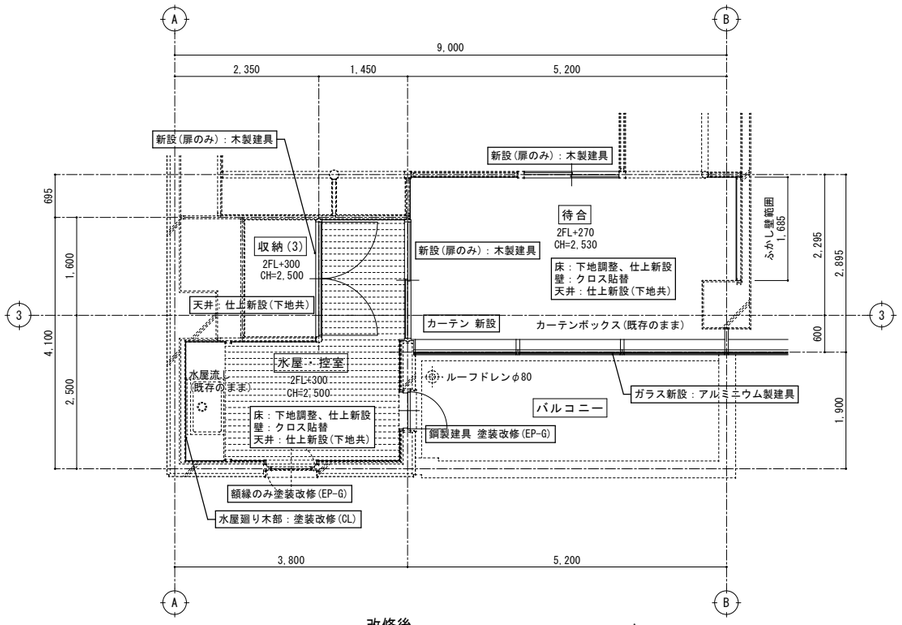

改修後

２階平面詳細図　S=1/50

新設ふかし壁
：軽量鉄骨壁下地65形
石膏ボード t=12.5下地、ビニルクロス貼
※既存仕上は撤去しない

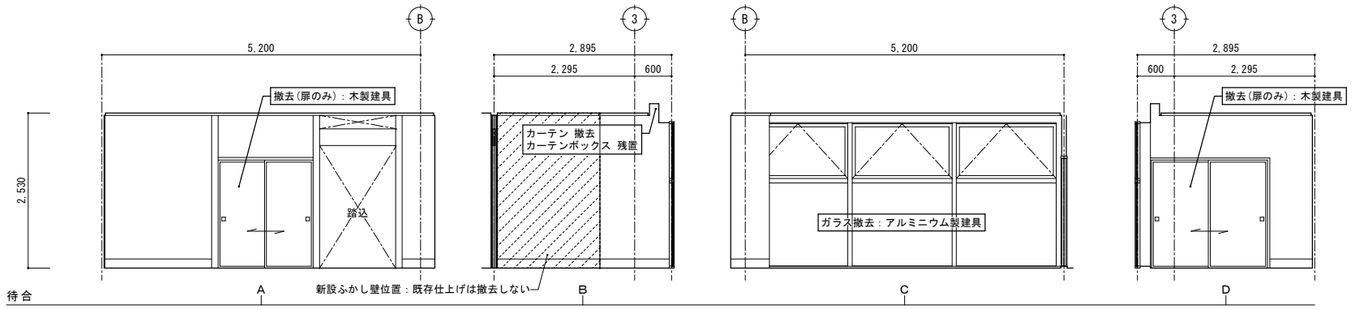

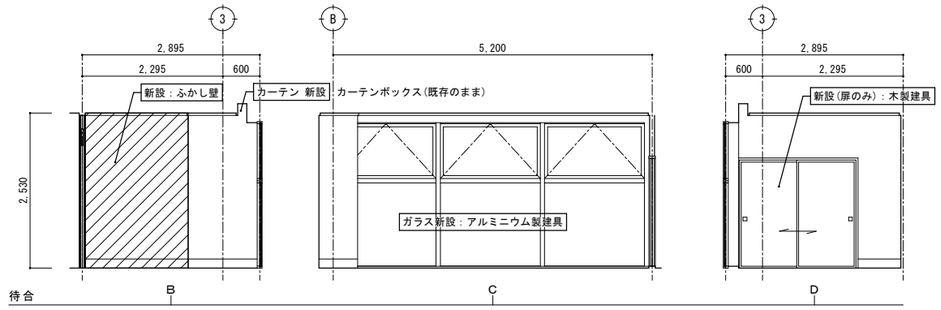

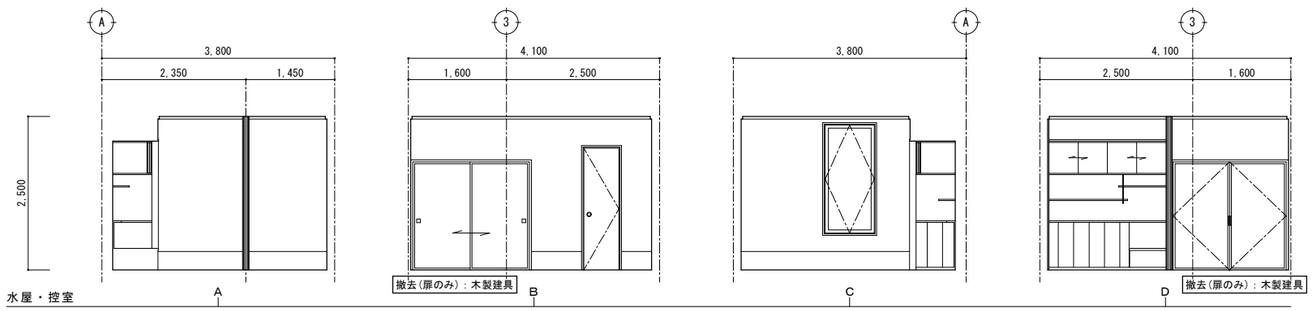

改修前　展開図　S=1/50

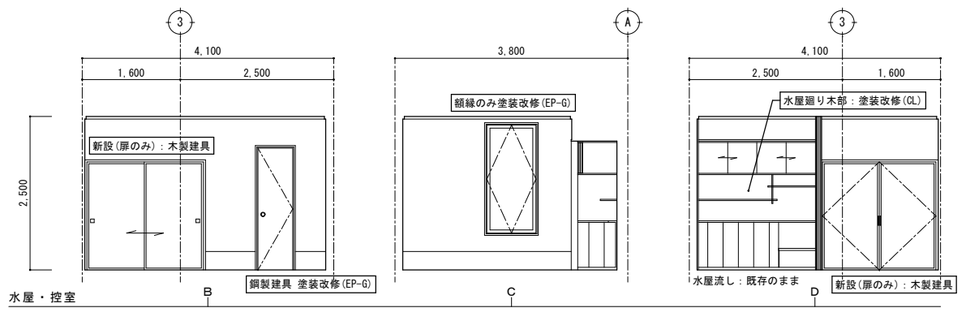

改修後　展開図　S=1/50

特記	・	撤去等の特記なき建具は、既存建具を示す。
	・	
	・	
	・	

有限会社 環境計画工房
〒020-0121 岩手県盛岡市月が丘三丁目16-5　TEL(019)645-0380
一級建築士事務所　岩手県知事登録　第か(2808)1068号
一級建築士　建設大臣登録　第96078号　濱端　俊一

設計年月日	担当	検図	照査	工事名称	図面番号
R7・3・15	工藤	黒澤	成田	上田公民館大規模改修（建築主体）工事	A ― 98
				図面名称　平面詳細図、展開図57　改修前・後（2階：待合、水屋・控室、収納）　縮尺 A1：S=1/50 A3：S=1/100	

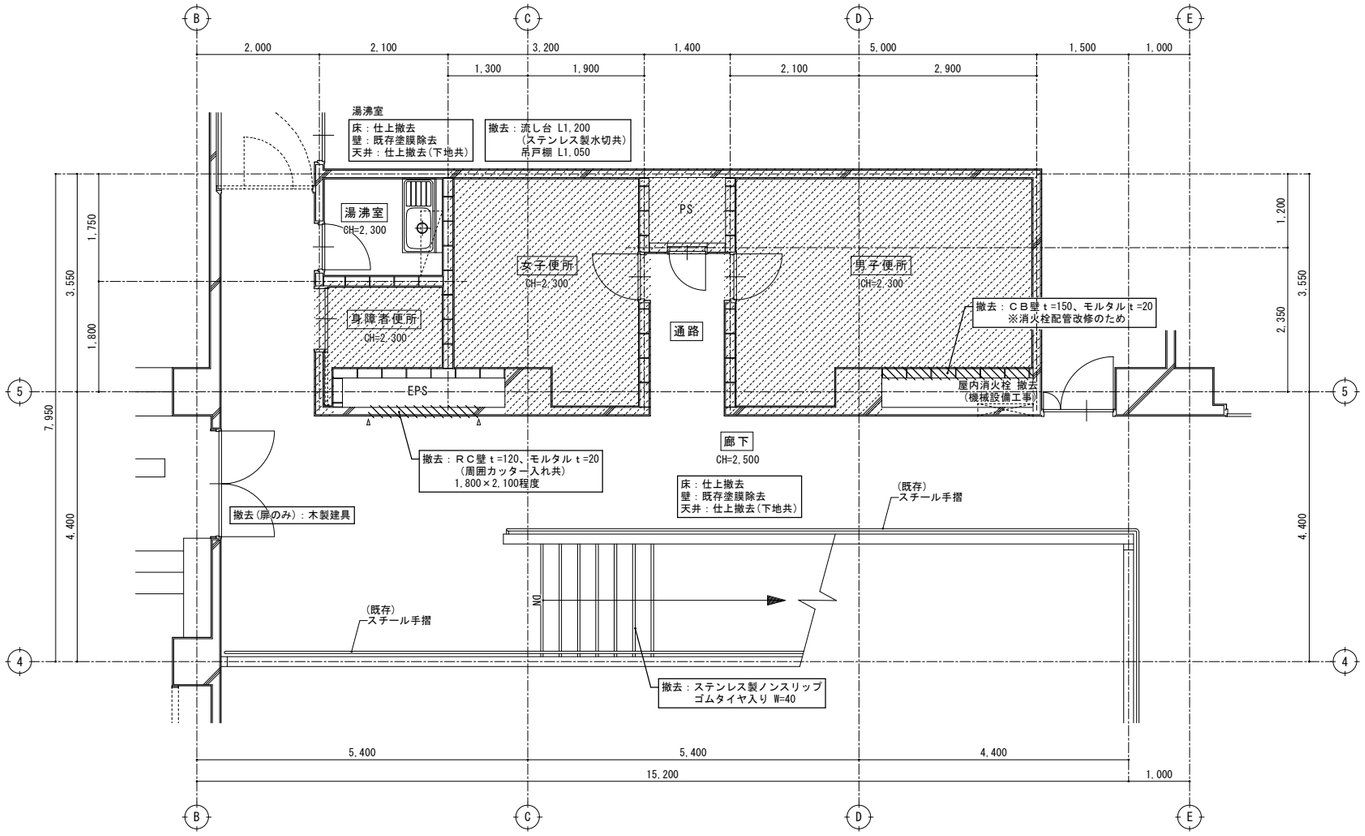

改修前

２階平面詳細図　S=1/50

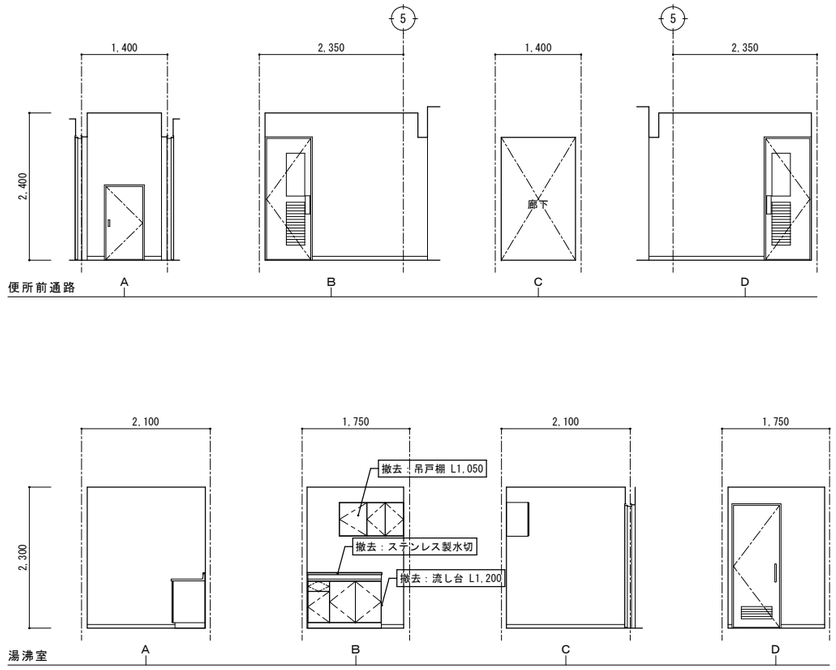

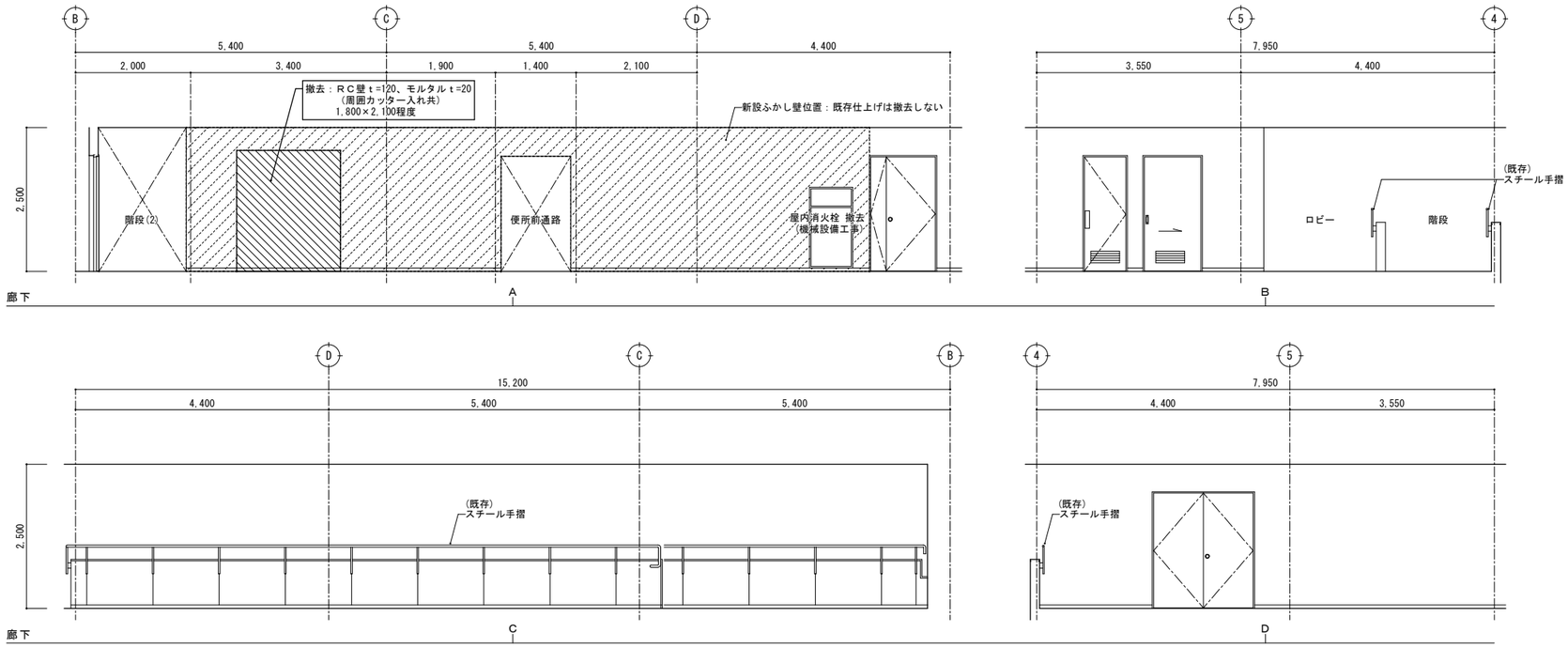

改修前

展開図　S=1/50

特記	・	撤去等の特記なき建具は、既存建具を示す。
	・	
	・	
	・	

有限会社 環境計画工房
〒020−0121 岩手県盛岡市月が丘三丁目16−5 TEL(019)645−0380
一級建築士事務所 岩手県知事登録 第か(2808)1068号
一級建築士 建設大臣登録 第９６０７８号 濱端 俊一

設計年月日	担当	検図	照査	工事名称	図面番号
R7・3・15	工藤	黒澤	成田	上田公民館大規模改修（建築主体）工事	A — 99
				図面名称 平面詳細図、展開図５８ 改修前（２階：廊下、便所前通路、湯沸室）	縮尺 A1：S=1/50 A3：S=1/100

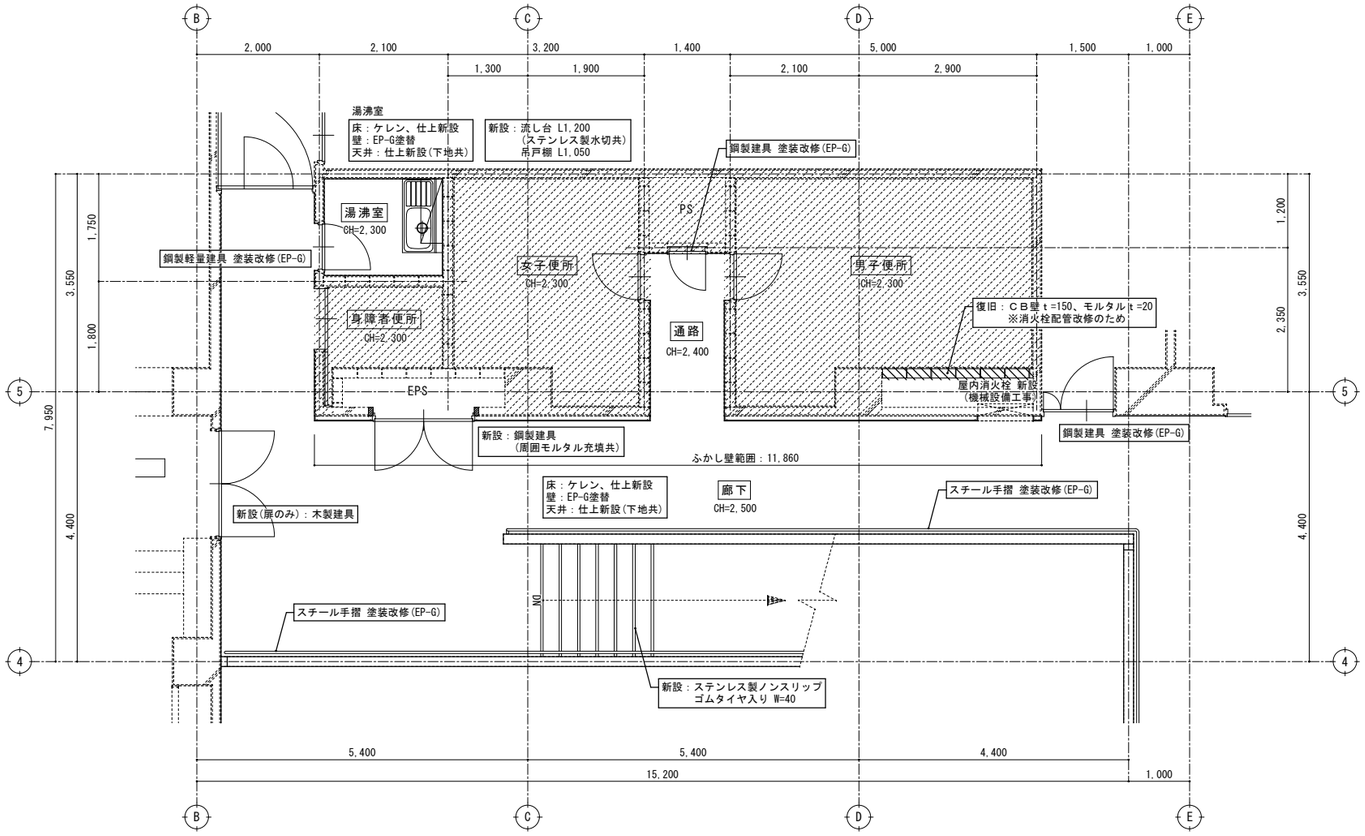

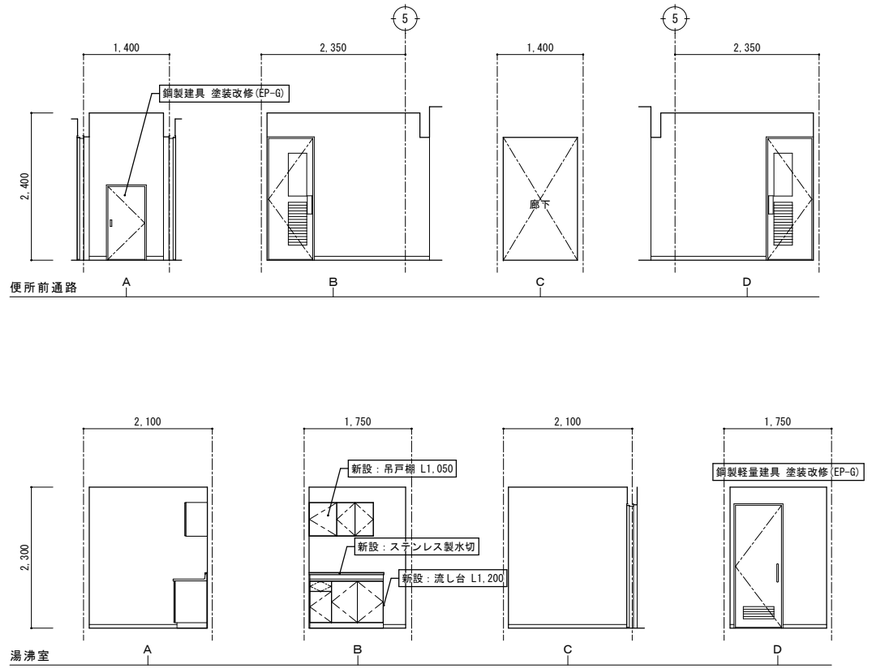

改修後

２階平面詳細図　S=1/50

新設ふかし壁
：軽量鉄骨壁下地65形
石膏ボード t=12.5下地、EP-G塗
※既存仕上は撤去しない

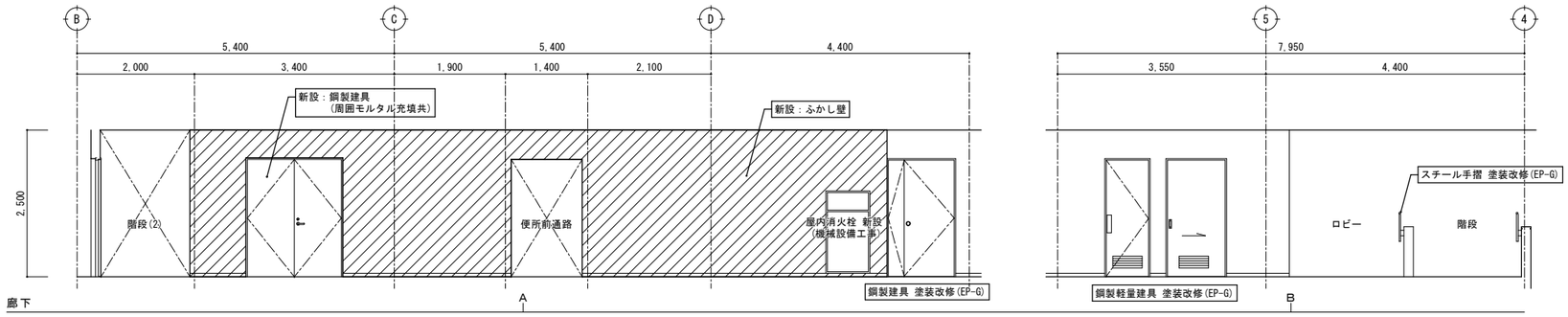

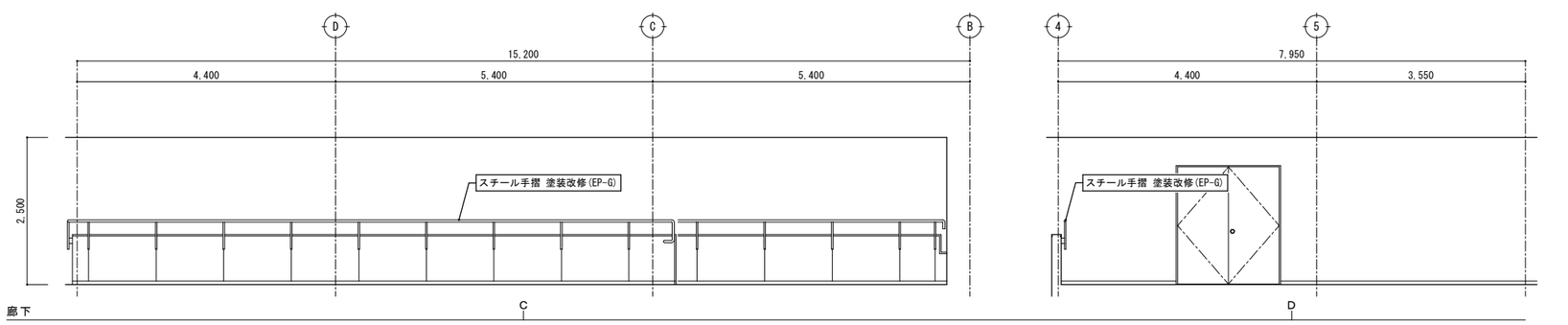

改修後

展開図　S=1/50

特記	・	
	・	
	・	
	・	

有限会社 環境計画工房
〒020-0121 岩手県盛岡市月が丘三丁目16-5 TEL(019)645-0380
一級建築士事務所 岩手県知事登録 第か(2808)1068号
一級建築士 建設大臣登録 第96078号 濱端 俊一

設計年月日	担当	検図	照査	工事名称	図面番号
R7・3・15	工藤	黒澤	成田	上田公民館大規模改修（建築主体）工事	A — 100
				図面名称 平面詳細図、展開図５９ 改修後（２階：廊下、便所前通路、湯沸室）	縮尺 A1：S=1/50 A3：S=1/100