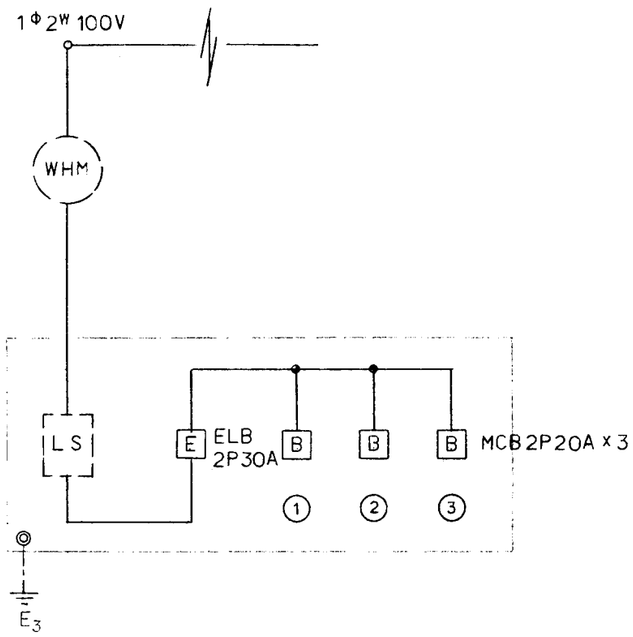

電 気 系 統 図（アンペア数は参考値）

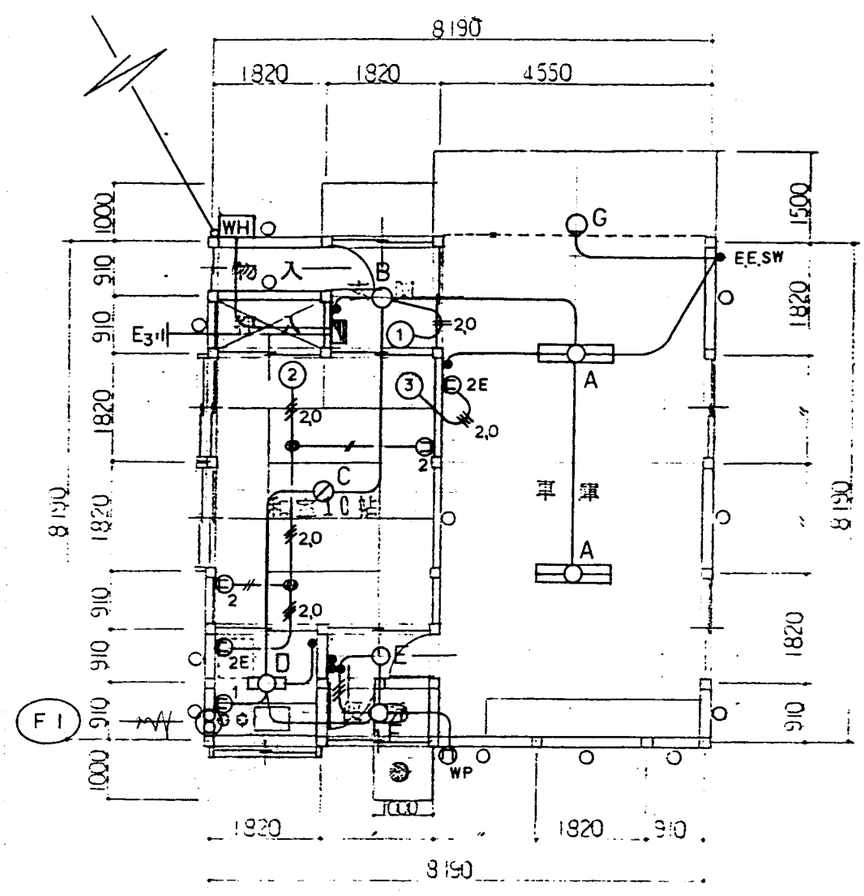

平 面 図

					年月日	工事名称
					・ ・	屯所新築工事
					縮 尺	図面名
					S=1/100	電気設備図

建築用記