EX-1 施設名称サイン（自立型）　縮尺 1/40　1ヶ所

本体枠：鉄骨鋼材組
表　面：SUS/HL・塩ビシート切文字貼り(両面表示)
※上部 庇付き

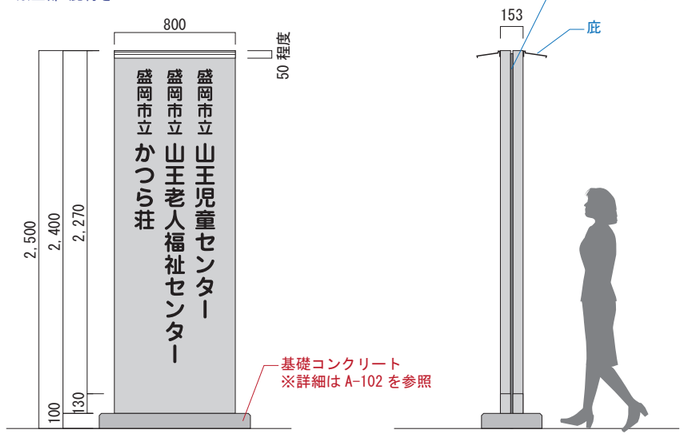

EX-2 入口上　施設名称サイン　縮尺 1/20　各1ヶ所

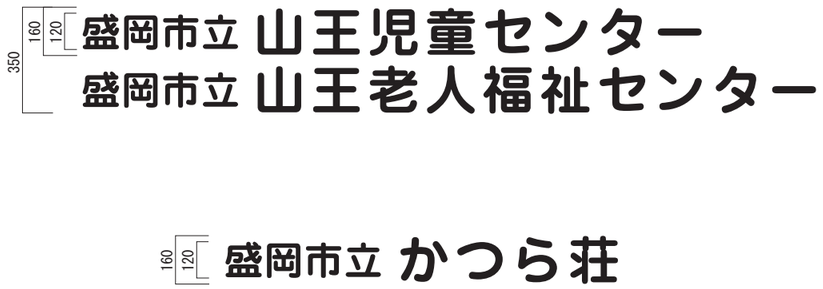

文　字：SUS切文字t3・焼付塗装仕上

EX-3 車椅子駐車場サイン（フェンス）　non scale　2ヶ所

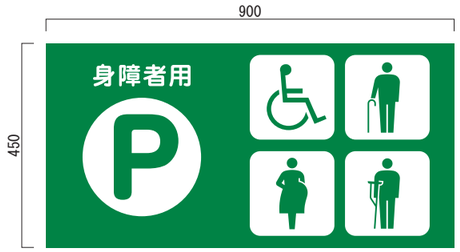

表　示：
アルミ複合板t3
＋プリントシート巻込貼
フェンスに取付

EX-6 車椅子駐車場サイン（自立）　縮尺 1/20　1ヶ所

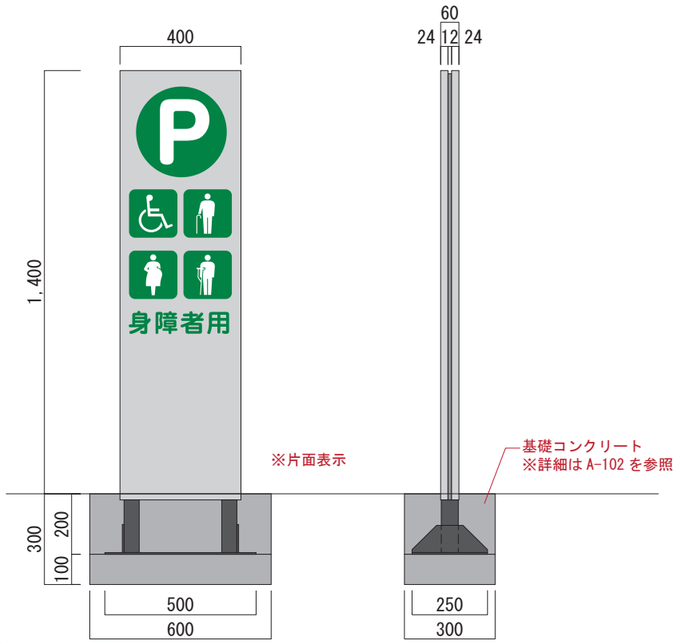

【仕様】（研創 ST-110H 使用）
表示板：1.5t ステンレス PL 加工・HL 仕上げ　　表示：塩ビシート貼り
骨　材：2.3t スチール PL 加工（サビ止め塗装）　　ベースPL：6t スチール PL 加工（サビ止め塗装）φ15 穴あけ加工
リブPL：6t スチール PL 加工（サビ止め塗装）

EX-4 駐車場入口サイン　non scale　2ヶ所

表　示：
アルミ複合板t3
＋プリントシート巻込貼
フェンスに取付

EX-5 飛び出し注意サイン　non scale　1ヶ所

表　示：
アルミ複合板t3
＋プリントシート巻込貼
フェンスに取付

IN-1 避難経路図　縮尺 S=1/10　4ヶ所

表　示：アルミ複合板t3＋プリントシート巻込貼

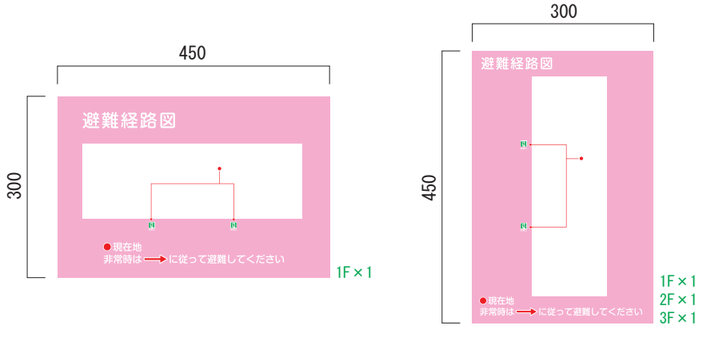

IN-2 誘導サイン　縮尺 non scale　1ヶ所

表　示：アルミ複合板t3＋プリントシート巻込貼

IN-3 階数表示サイン　縮尺 S=1/10　2ヶ所

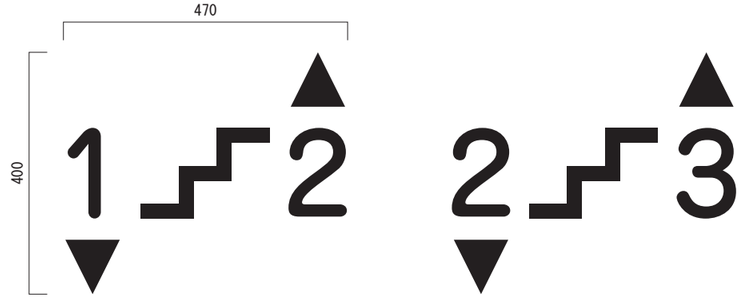

表　示：アクリル板t3切文字・表面塩ビシート貼り

工事名	山王児童センター、山王老人福祉センター及びかつら荘建設(建築主体)工事	1級建築士事務所 株式会社 武田菱設計 大臣登録 第３２９５４１号 管理建築士 鈴木 浩昌	岩手県知事登録 第２５９号 岩手県盛岡市志家町４－11 TEL (019) 653-6311（代表）	製図	担当	検印	特記	年月日 2025.05	図面内容 サイン意匠図 NO.1	縮尺	区分 建築意匠	図面番号 A－73
								設計番号 2023-050				

IN-4 室名・ピクトサイン（平付） non scale 10ヶ所

表　示：アルミ複合板t3＋プリントシート巻込貼

1F
事務室
遊戯室
図書室
学習室
母子相談室
エレベーター(ピクト)
浴室(ピクト)

2F
相談室
宿直室
静養室

IN-5 室名サイン（突出） non scale 6ヶ所

表　示：アクリルt5＋プリントシート貼(両面)
ブラケット：SUS・HL

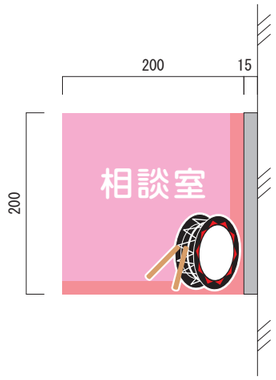

1F
集会室１
集会室２
相談室
調理室

2F
事務室
保育室

IN-6 在空表示 縮尺 S=1/2 3ヶ所

在空表示：アルミ形材・アクリルスライド式
（研創 MM20S使用）

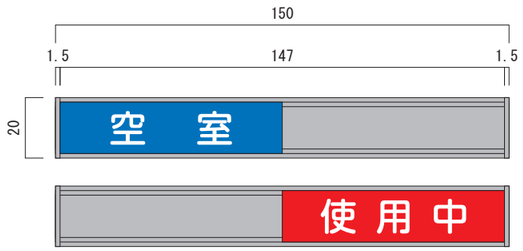

1F
相談室
母子相談室

2F
相談室

IN-7 居室サイン 縮尺 S=1/5 14ヶ所

表　示：アルミ複合板t3＋プリントシート巻込貼

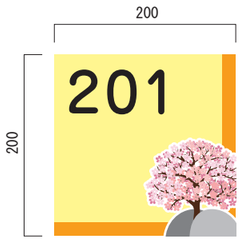

2F
201
202
203
204

3F
301
302
303
304
305
306
307
308
309
310

IN-8 ピクトサイン（シート） 縮尺 S=1/5 5ヶ所

表　示：塩ビシートカット貼

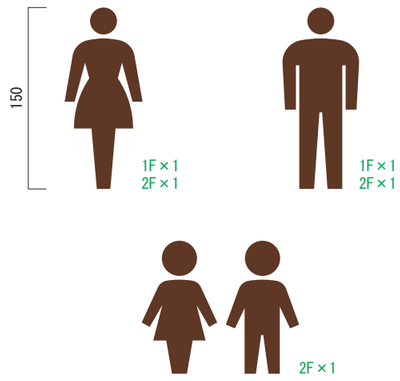

IN-9 室名サイン（シート文字） 縮尺 S=1/10 10ヶ所

表　示：塩ビシートカット貼

1F
器具庫
倉庫 ×3
掃除用具入

2F
作業室
給湯室 ×2
倉庫
掃除用具入

IN-10 階数表示 縮尺 S=1/5 6ヶ所

表　示：アクリルt3 切文字貼

IN-11 ピクトサイン（突出・立体） 縮尺 S=1/5 5ヶ所

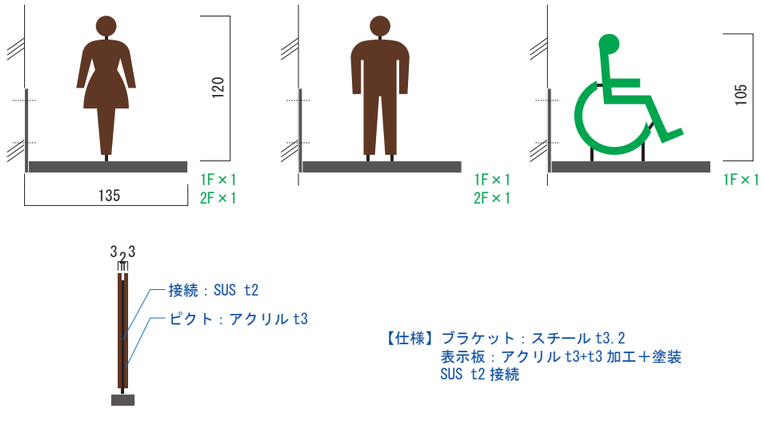

【仕様】ブラケット：スチール t3.2
表示板：アクリル t3+t3 加工＋塗装
SUS t2 接続

IN-12 ピクトサイン（突出・パネル） non scale 2ヶ所

表　示：アクリルt5＋プリントシート貼(両面)
ブラケット：SUS・HL

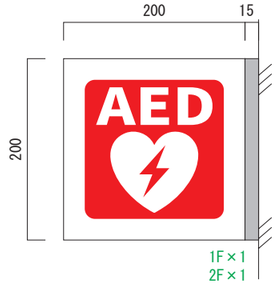

工事名	山王児童センター、山王老人福祉センター 及びかつら荘建設(建築主体)工事

１級建築士事務所
株式会社 武田菱設計
大臣登録 第３２９５４１号
管理建築士 鈴木 浩昌
岩手県知事登録 第２５９号
岩手県盛岡市志家町４－11
ＴＥＬ (019) 653-6311（代表）

製図	担当	検印	特記

年月日	2025.05	図面内容	縮尺	区分	図面番号
設計番号	2023-050	サイン意匠図 No.2		建築意匠	A－74

IN-13 多目的トイレ表示　縮尺 S=1/5　1ヶ所

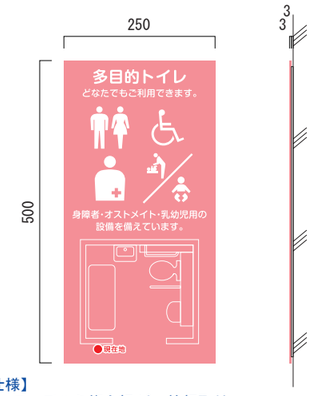

【仕様】
ベース：アルミ複合板 t3　捨板取付
表示板：アルミ複合板 t3＋プリントシート巻込貼
UV 点字加工

IN-14 ホワイトボード　縮尺 S=1/40　15ヶ所

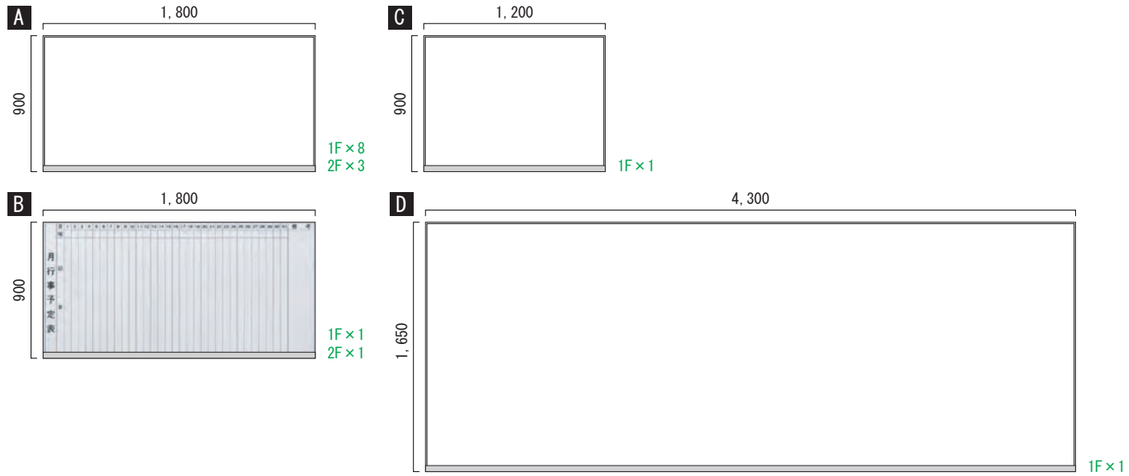

IN-15 掲示板　縮尺 S=1/40　8ヶ所

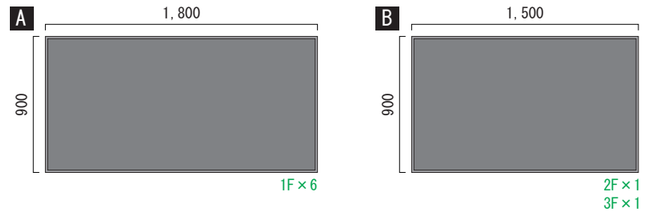

【仕様】枠：アルミ製
表示板：パンチングメタル鋼板

IN-16 衝突防止サイン　縮尺 S=1/5　3組　※ADW-1～3へ取付

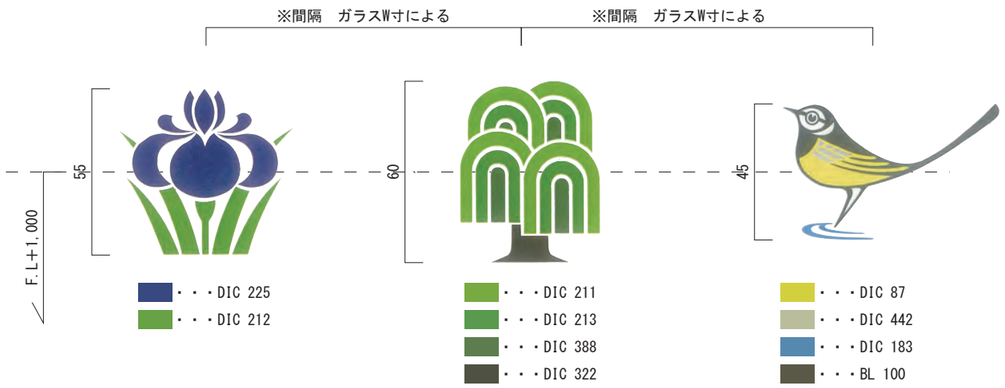

【仕様】
透明メディア＋インクジェットプリントカット加工

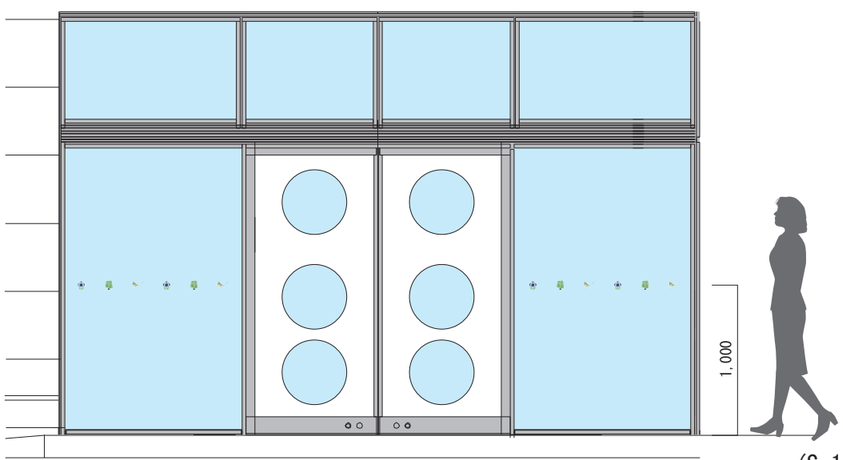

(S=1/40)

IN-17 保育室　動物グラフィックシート貼り　縮尺 S=1/40　1ヶ所

【仕様】
塩ビシートカット貼り

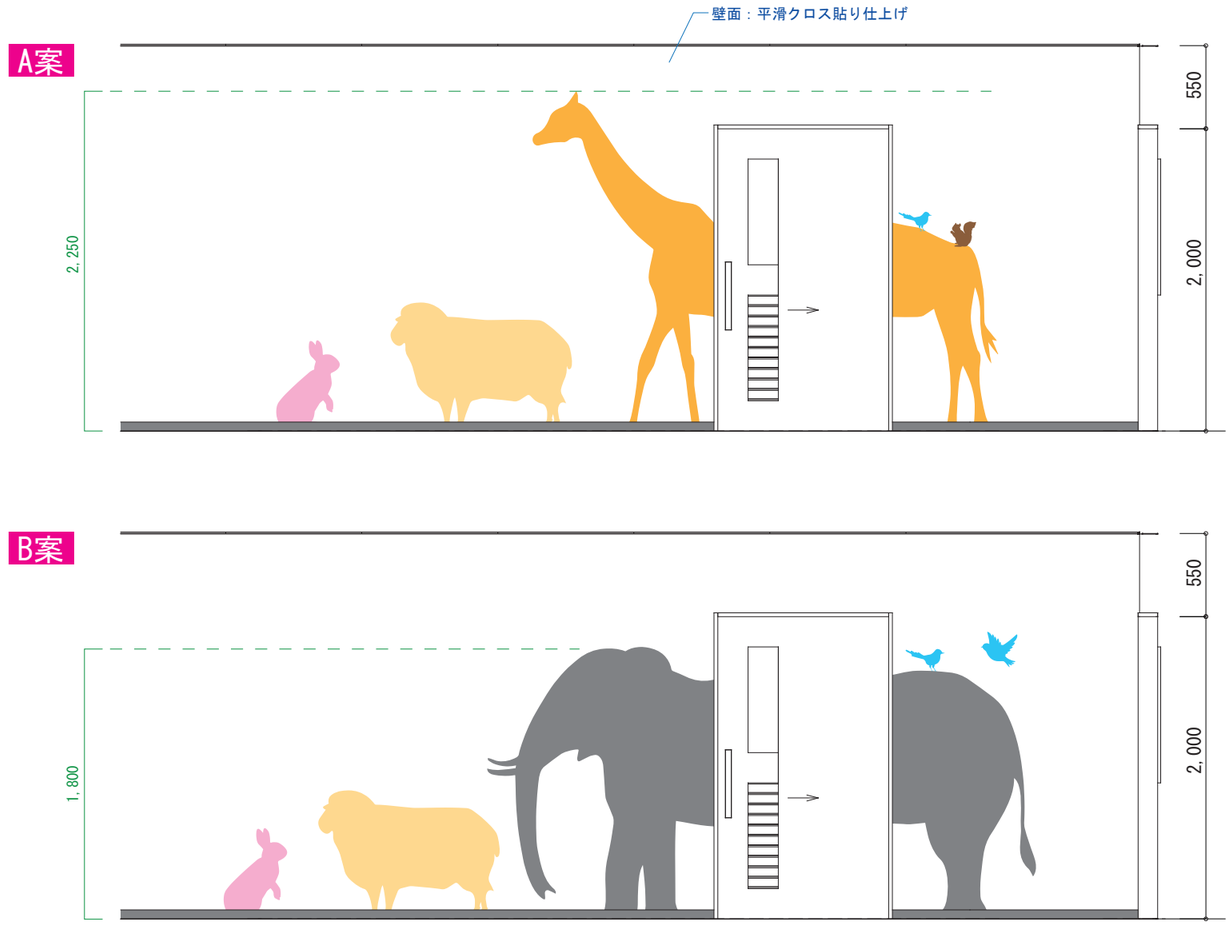

(S=1/40)

工事名	山王児童センター、山王老人福祉センター 及びかつら荘建設(建築主体)工事	1級建築士事務所 株式会社 武田菱設計 大臣登録 第３２９５４１号 管理建築士 鈴木 浩昌	岩手県知事登録 第２５９号 岩手県盛岡市志家町４－11 ＴＥＬ (019) 653-6311（代表）	製図	担当	検印	特記	年月日	2025.05	図面内容 サイン意匠図 No.3	縮尺
								設計番号	2023-050		

区分	図面番号
建築意匠	A－75

AW－1平面・断面詳細図　S:1/3

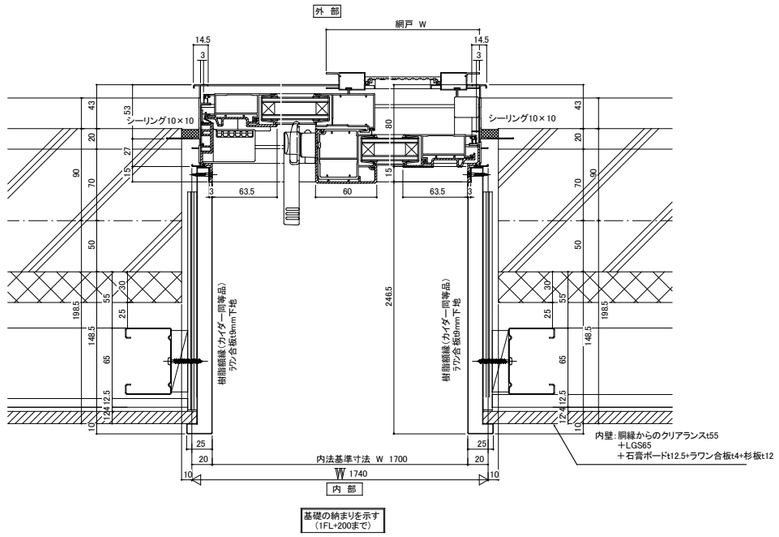

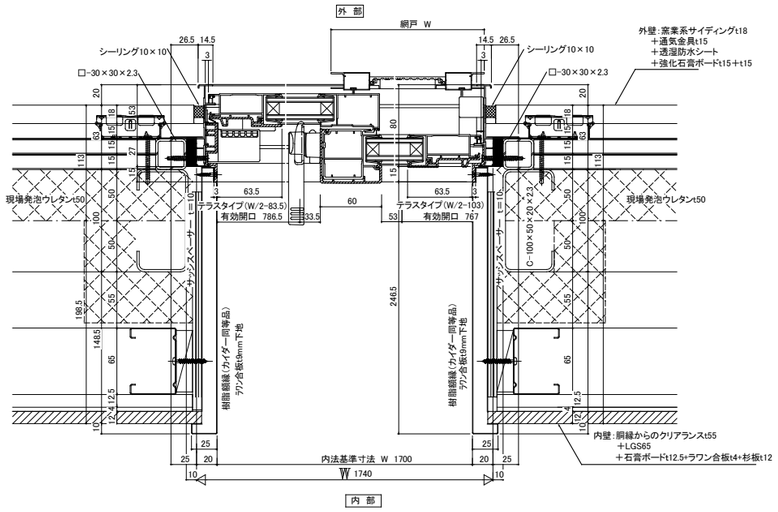

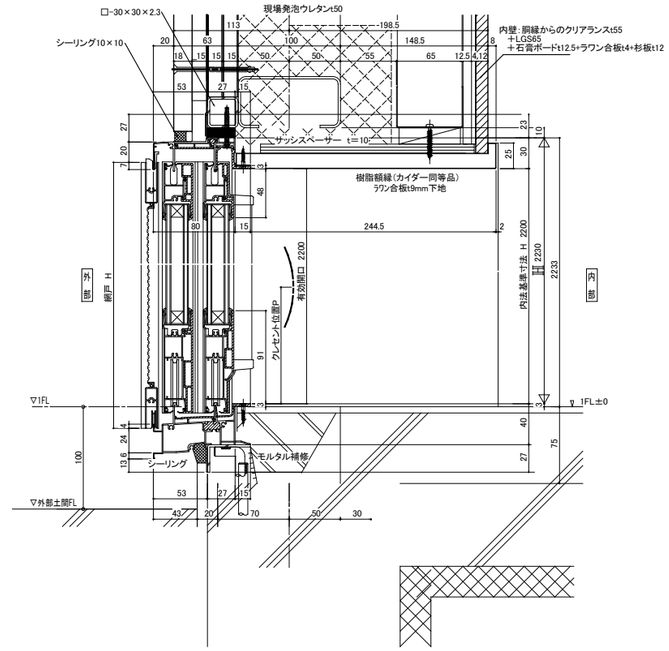

AW－5平面・断面詳細図　S:1/3

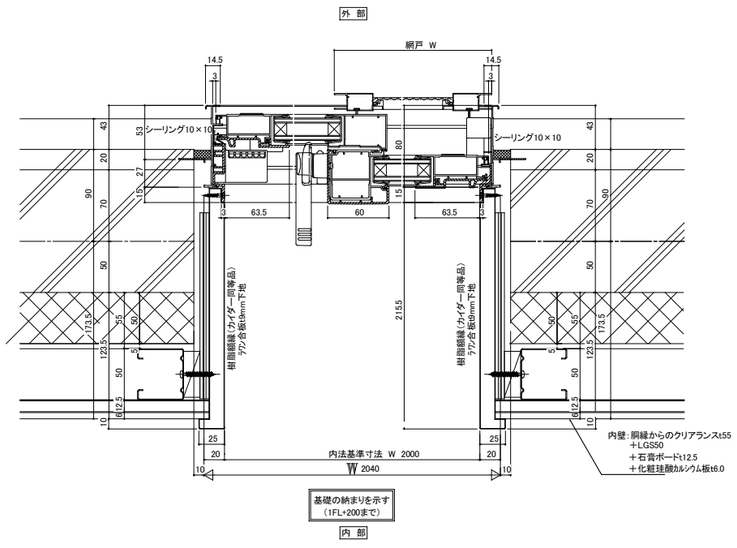

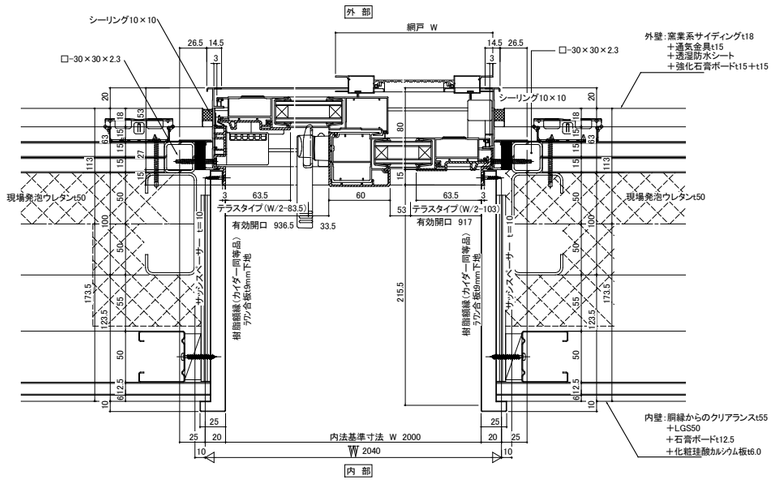

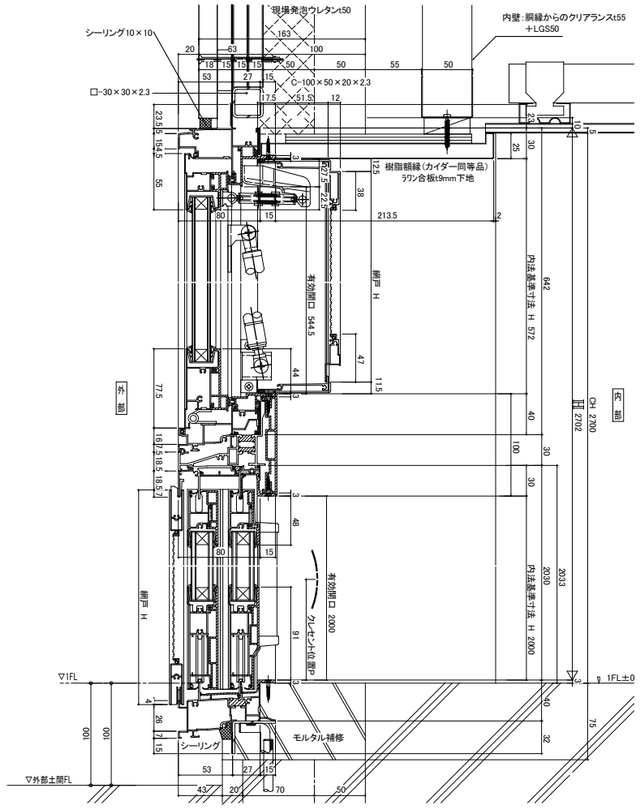

工事名	山王児童センター、山王老人福祉センター 及びかつら荘建設（建築主体）工事	1級建築士事務所　岩手県知事登録　第259号 株式会社　武田菱設計 大臣登録　第329541号 管理建築士　鈴木　浩昌 岩手県盛岡市志家町4－11 TEL（019）653-6311(代表)	製図	担当	検印	特記	年月日	2025.04	図面内容	縮尺	区分	図面番号
							設計番号	2023-050	サッシ詳細図 No.1	A1:1/3 A3:1/6	建築意匠	A－76

AW－6平面・断面詳細図　S:1/5、1/40

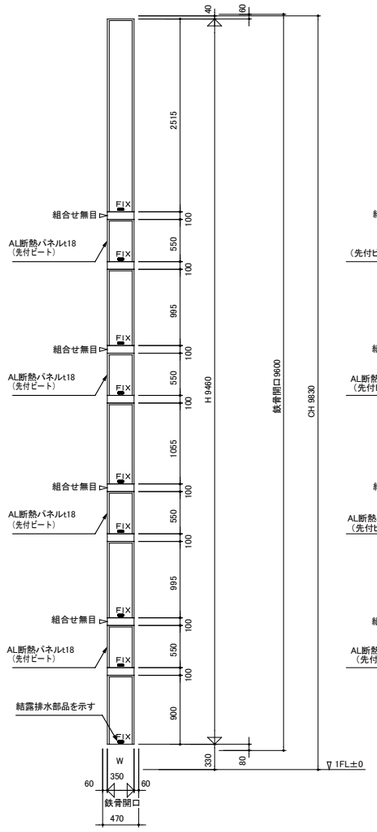

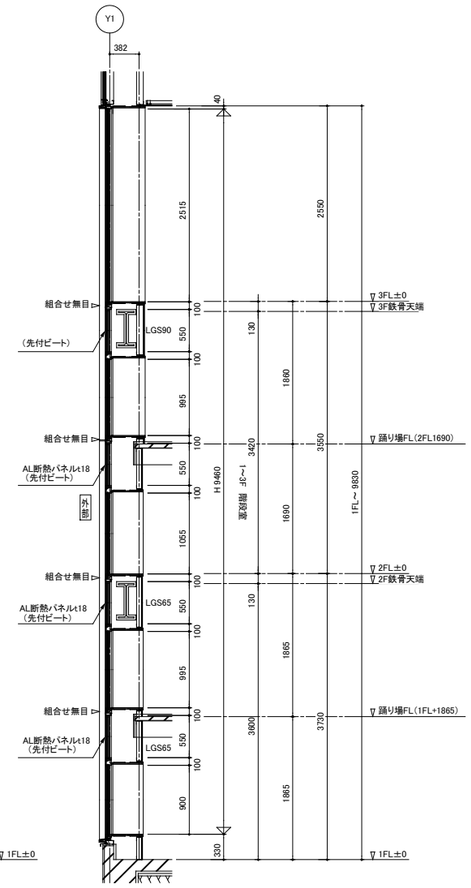

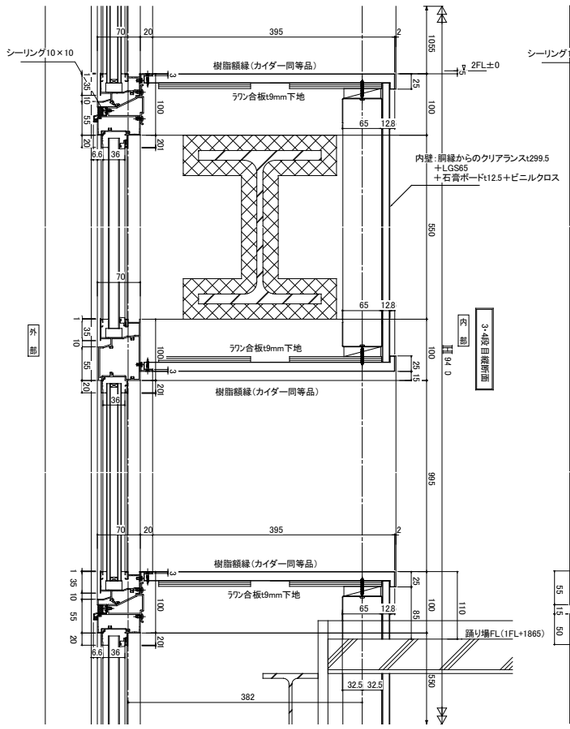

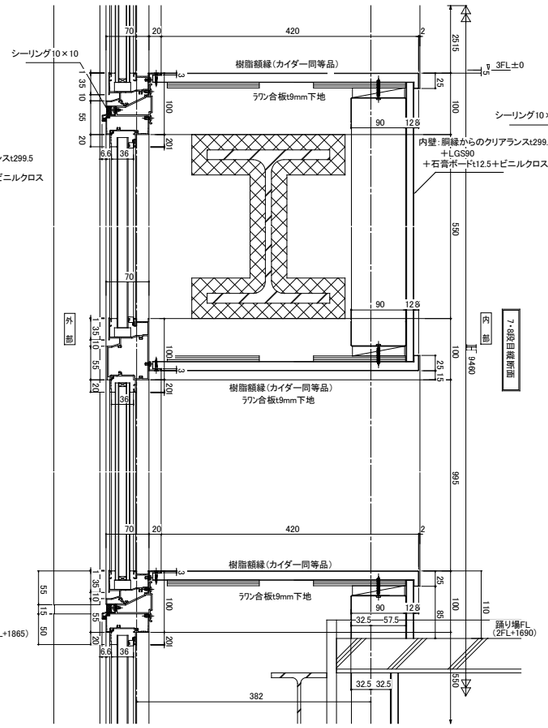

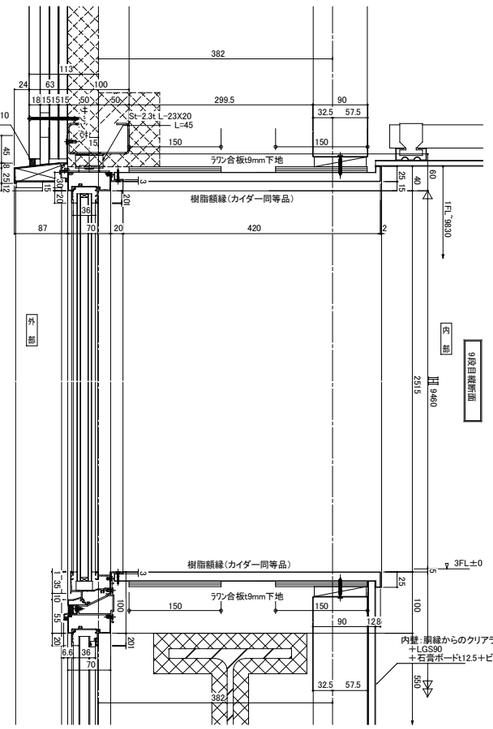

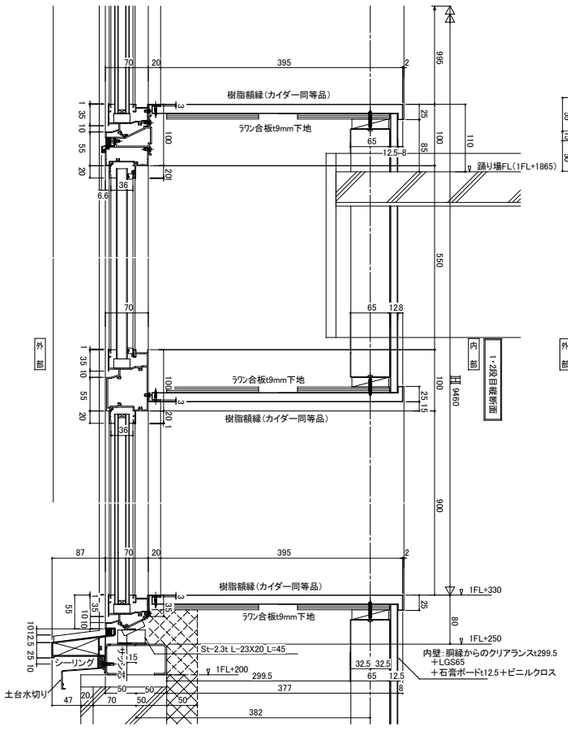

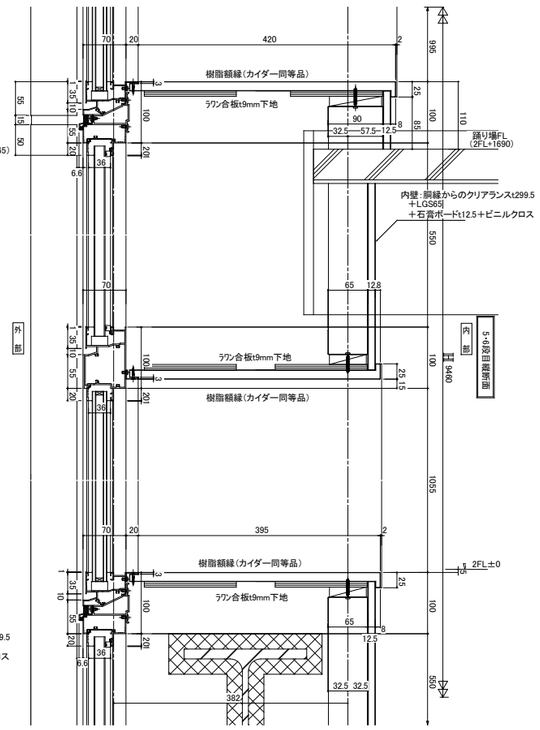

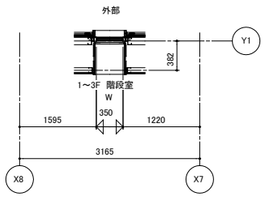

窓番	建具 6	数量	1	金具				
シリーズ	MTG－70R／RC			結露排水部品				
	S－5／T－2							
色仕上	複合皮膜標準色							
溝幅	36							
ガラス表4	シール・先付ビート							
ガラス	複層ガラス Low-E5+Kr14+FL5							
	-							
備考	内部額縁アングル付 外部4方雨切・水切付	取付場所	1～3F 階段室（かつら荘）	品質確認				照査
				水密	強度	安全性	施工性	

工事名	山王児童センター、山王老人福祉センター 及びかつら荘建設（建築主体）工事	1級建築士事務所 岩手県知事登録 第259号 株式会社 武田菱設計 大臣登録 第329541号 管理建築士 鈴木 浩昌 岩手県盛岡市志家町4－11 TEL (019) 653-6311(代表)	製図	担当	検印	特記	年月日	2025.04	図面内容	縮尺	区分	図面番号
							設計番号	2023-050	サッシ詳細図 No.2	A1:1/5,40 A3:1/10,80	建築意匠	A－77

AW－8平面・断面詳細図　S:1/3

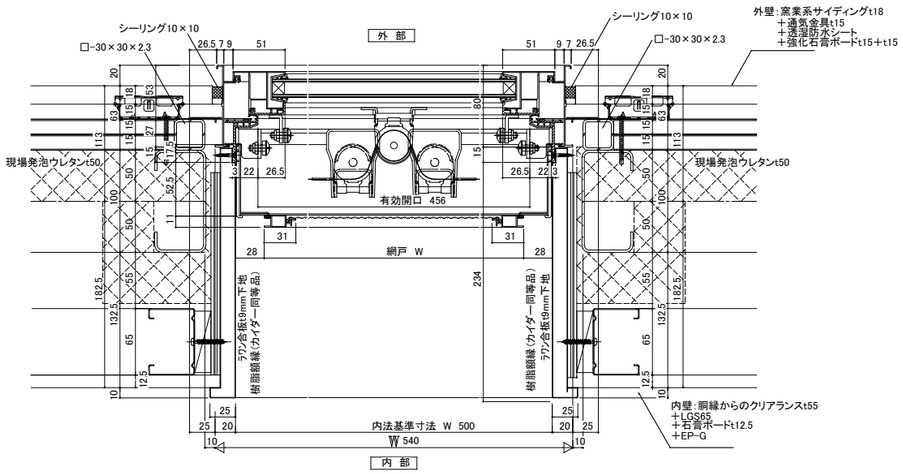

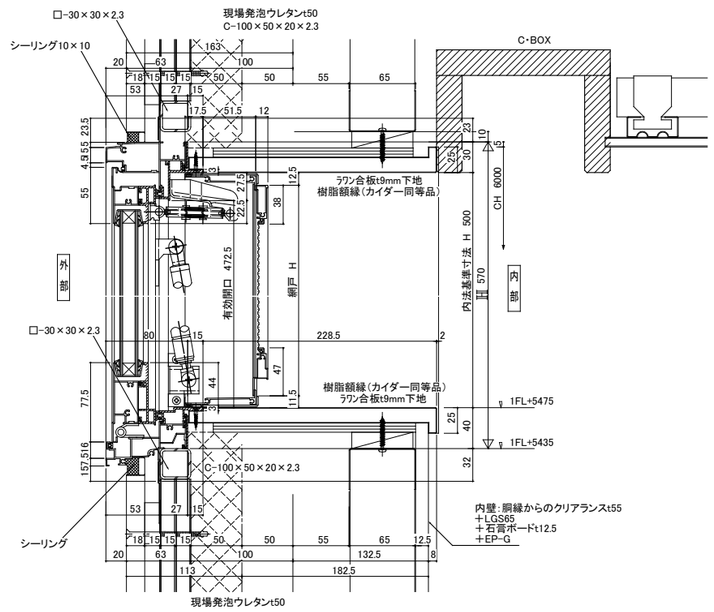

AW－13平面・断面詳細図　S:1/3

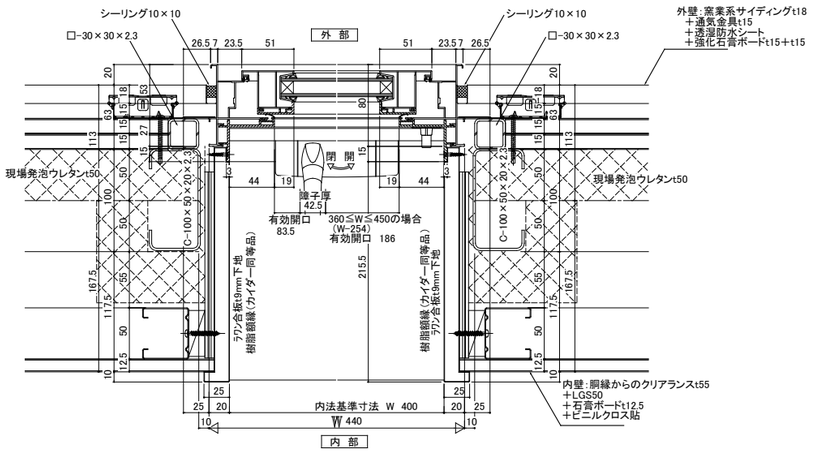

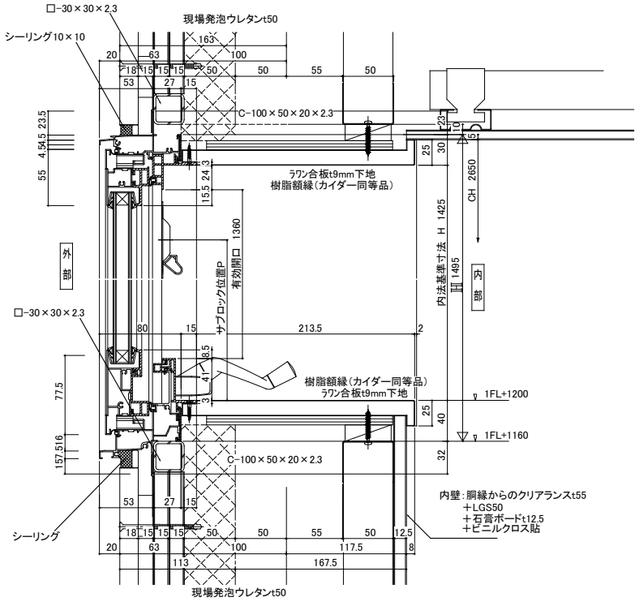

工事名	山王児童センター、山王老人福祉センター 及びかつら荘建設（建築主体）工事	1級建築士事務所　岩手県知事登録　第259号 株式会社　武田菱設計 大臣登録　第329541号 管理建築士　鈴木　浩昌 岩手県盛岡市志家町4－11 TEL（019）653-6311(代表)	製図	担当	検印	特記	年月日	2025.04	図面内容	縮尺	区分	図面番号
							設計番号	2023-050	サッシ詳細図 No.3	A1:1/3 A3:1/6	建築意匠	A－78

ＰＷ－１平面・断面詳細図　S:1/5,1/40

FIX+外開き連窓　130枠

符号	PW 1	数量	1	防火区分	防火設備 (指定無)
				網戸	無 (有)

ガラス厚	外部＋空気層＋内部		
	FL5＋Ar16＋Low-E5		
色（両面ラッピング）	外部: 協議		
	内部: 協議		
部品名	品番	数量	備考
外開き窓	隠べい式丁番	一式	
ハンドル		1	
制限ストッパー		1	
締り金具		1式	外開き窓用ギア
			受材（ローラー受け・戸尻受け特注品）
プリーツ網戸		1	網種:ポリエステル
			本体:
			網色:ブラック

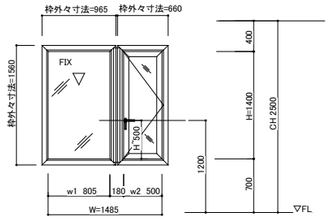

外　部

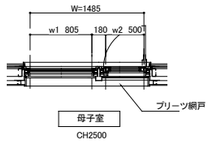

母子室
CH2500

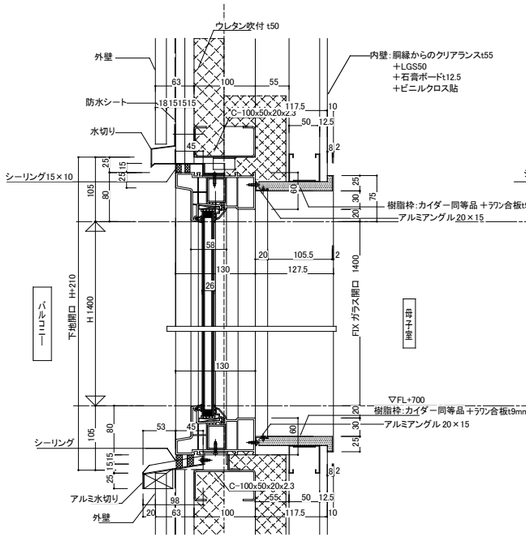

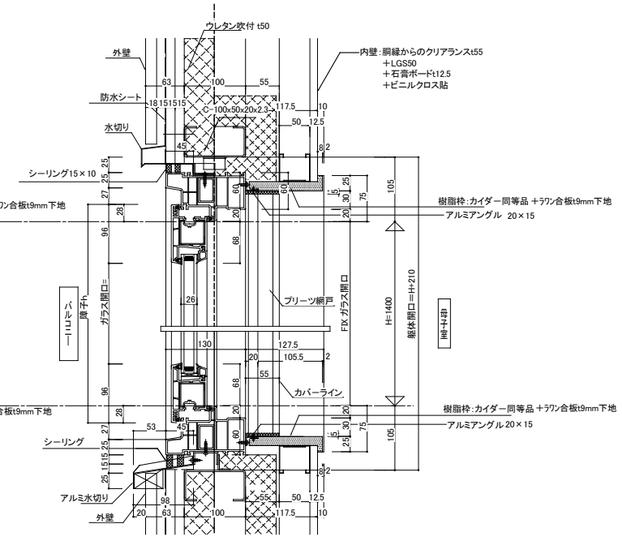

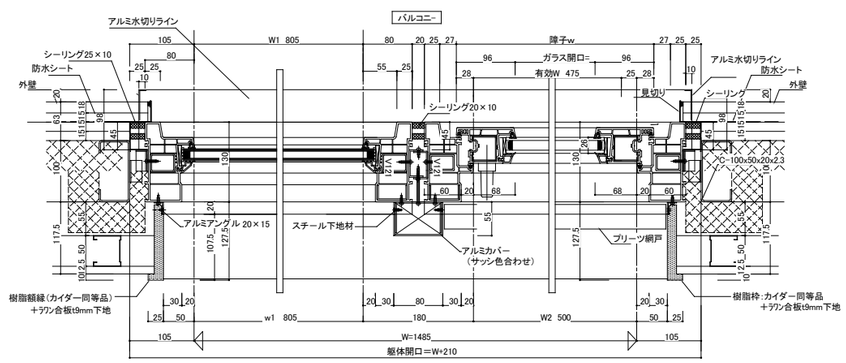

母子室

ＰＷ－２平面・断面詳細図　S:1/5,1/40

引き違い窓 130枠

符号	PW 2	数量	1	防火区分	防火設備 (指定無)
				網戸	無 (有)

ガラス厚	外部＋空気層＋内部		
	FL5＋Ar12＋Low-E5		
色（両面ラッピング）	外部: 協議		
	内部: 協議		
部品名	品番	数量	備考
戸車		4	
大型引手		2	内部両側
クレセント		1	
ストッパー		2	
開口制限補助ロック		1	
可動網戸		1	網種:SUS
			本体:シルバー
			網色:シルバー

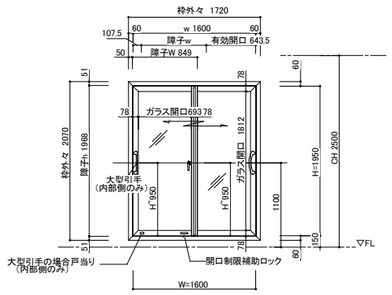

バルコニー

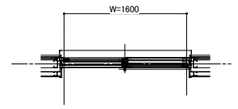

母子室
CH2500

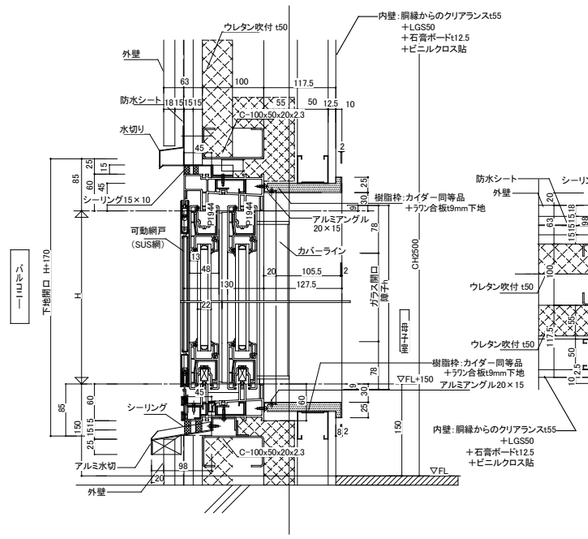

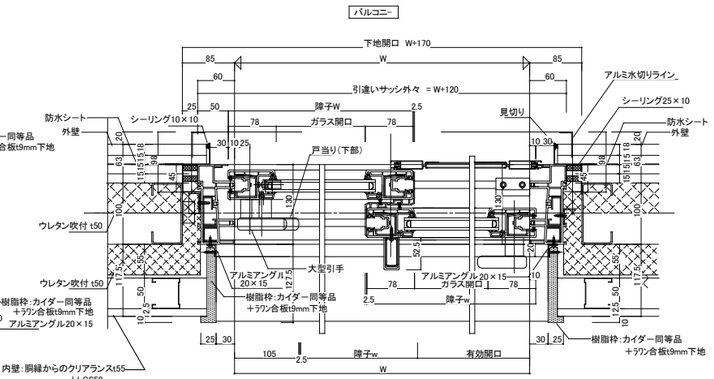

工事名	山王児童センター、山王老人福祉センター及びかつら荘建設（建築主体）工事

1級建築士事務所　岩手県知事登録　第259号
株式会社　武田菱設計
大臣登録　第329541号
管理建築士 鈴木 浩昌
岩手県盛岡市志家町4－11
TEL (019) 653-6311(代表)

製図	担当	検印	特記

年月日	2025.04
設計番号	2023-050

図面内容	縮尺	区分	図面番号
サッシ詳細図 No.4	A1:1/5,40 A3:1/10,80	建築意匠	A－79

ＰＷ－３平面・断面詳細図　S:1/5,1/40

FIX窓 130枠

記号	PW 3	数量	1	防火区分	防火設備　(指定無)
				網戸	(無)　有
ガラス厚	外部＋空気層＋内部				
	FL5＋Ar16＋Low-E5				
色（両面ラッピング）	外部：協議				
	内部：協議				
部品名	品番	数量	備考		

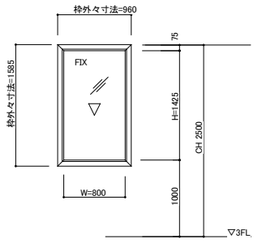

外　部

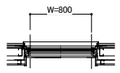

母子室B
CH2500

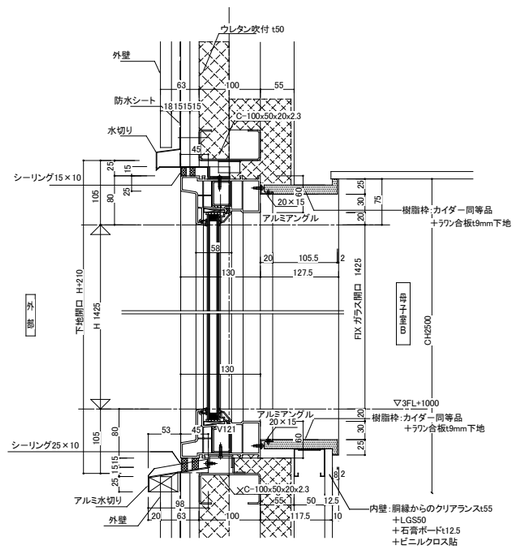

外　部

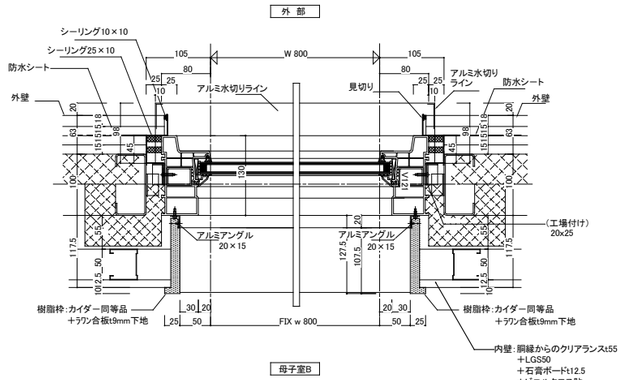

母子室B

ＰＷ－６平面・断面詳細図　S:1/5,1/40

外開き窓 130枠　　EB-0386

記号	PW 6	数量	1	防火区分	(防火設備)　指定無
				網戸	無　(有)
ガラス厚	外部＋空気層＋内部				
	PW6.8＋Ar14＋Low-E4				
色（両面ラッピング）	外部：協議				
	内部：協議				
部品名	品番	数量	備考		
外開き窓	隠べい式丁番	一式			
ハンドル		1			
制限ストッパー		1			
締り金具		1式	外開き窓用ギア		
			受材（ローラー受け・戸尻受け特注品）		
プリーツ網戸		1	網種:ポリエステル		
			本体:		
			網色:ブラック		

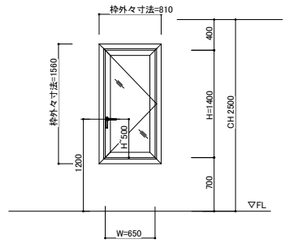

バルコニー

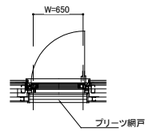

母子室C
CH2500

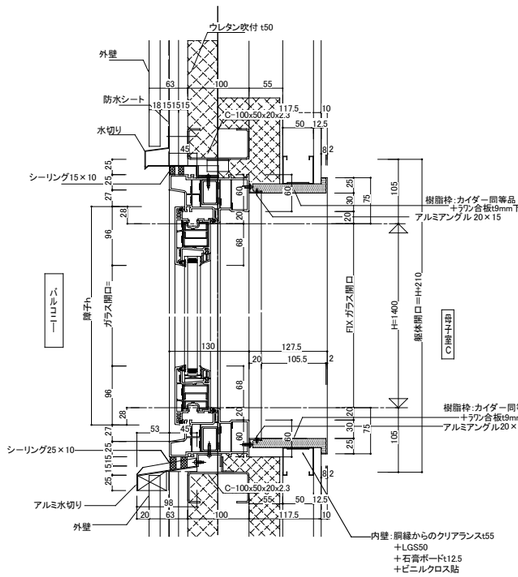

バルコニー

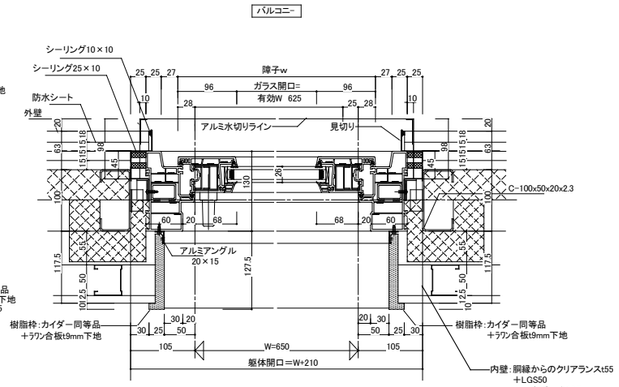

母子室C

工事名	山王児童センター、山王老人福祉センター及びかつら荘建設（建築主体）工事	1級建築士事務所 岩手県知事登録 第259号 株式会社 武田菱設計 大臣登録 第329541号 管理建築士 鈴木 浩昌 岩手県盛岡市志家町4－11 TEL (019) 653-6311(代表)	製図	担当	検印	特記	年月日	2025.04	図面内容	縮尺	区分
							設計番号	2023-050	サッシ詳細図 No.5	A1:1/5,40 A3:1/10,80	建築意匠

図面番号：A－80

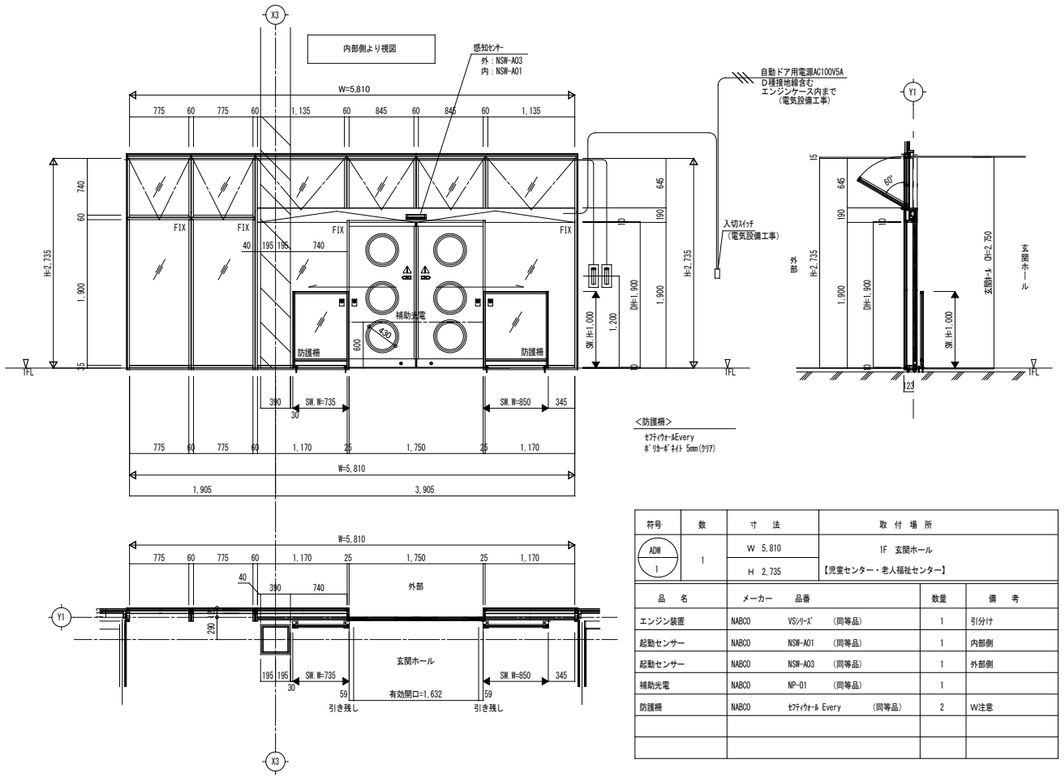

符号	数	寸　法	取 付 場 所
ADW 1	1	W 5,810	1F 玄関ホール
		H 2,735	【児童センター・老人福祉センター】

品　名	メーカー	品番	数量	備　考
エンジン装置	NABCO	VSシリーズ　（同等品）	1	引分け
起動センサー	NABCO	NSW-A01　（同等品）	1	内部側
起動センサー	NABCO	NSW-A03　（同等品）	1	外部側
補助光電	NABCO	NP-01　（同等品）	1	
防護柵	NABCO	セフティウォール Every　（同等品）	2	W注意

断面詳細図　S:1/3

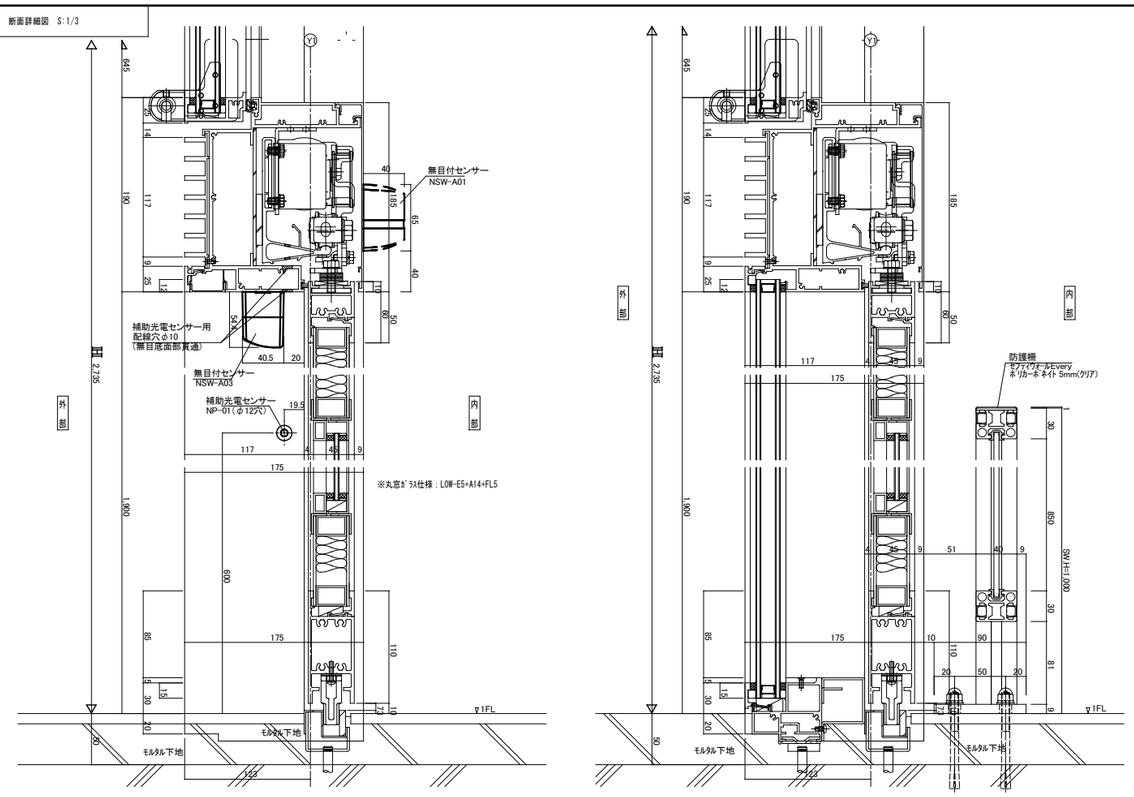

平面詳細図　S:1/3

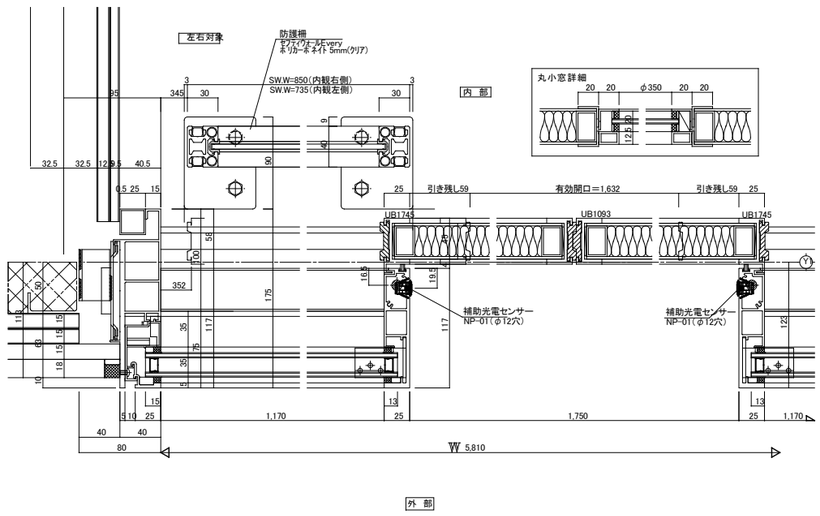

防護柵詳細図　S:1/10

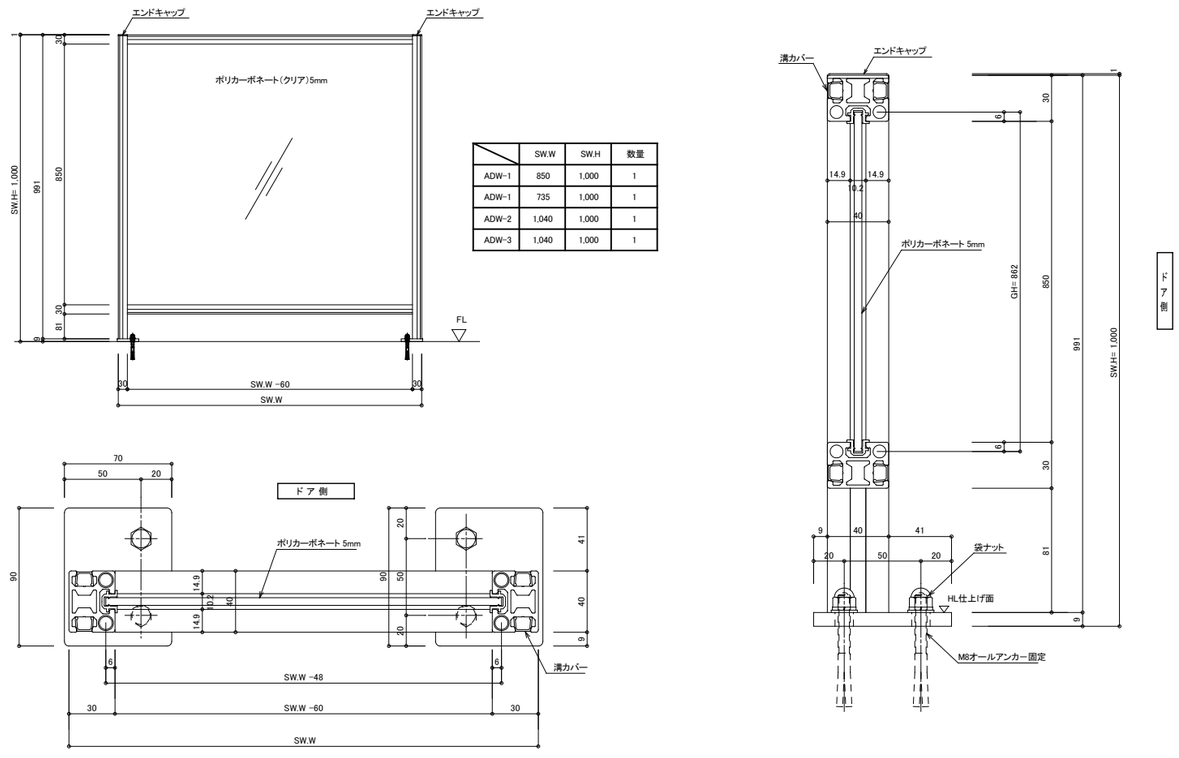

	SW.W	SW.H	数量
ADW-1	850	1,000	1
ADW-1	735	1,000	1
ADW-2	1,040	1,000	1
ADW-3	1,040	1,000	1

工事名	山王児童センター、山王老人福祉センター 及びかつら荘建設（建築主体）工事

1級建築士事務所　岩手県知事登録　第259号
株式会社　武田菱設計
大臣登録　第329541号
管理建築士　鈴木　浩昌
岩手県盛岡市志家町4－11
TEL（019）653-6311(代表)

製図	担当	検印	特記	年月日	2025.04	図面内容	縮尺	区分	図面番号
				設計番号	2023-050	自動ドア詳細図 No.1	A1:1/40、3 A3:1/80、6	建築意匠	A－81

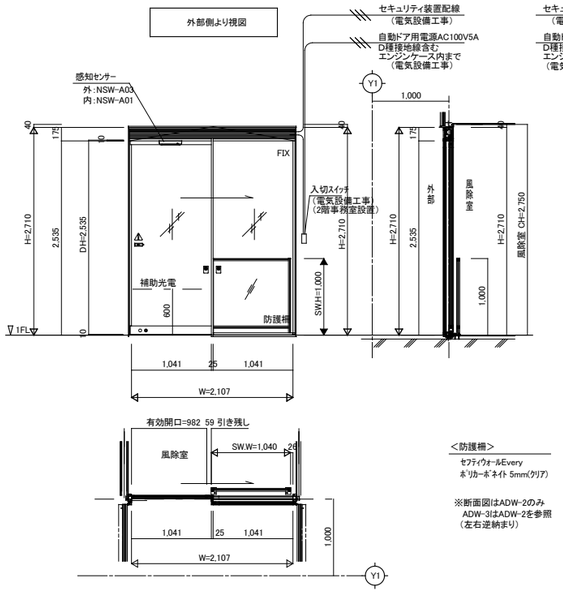

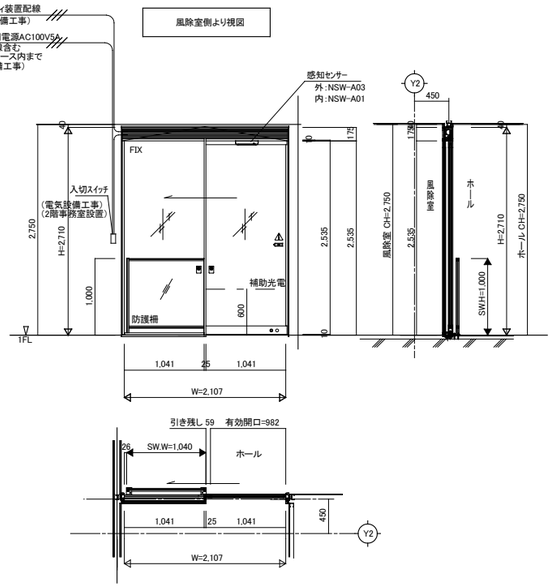

外部

符号	数	寸法	取付場所
ADW 2	1	W 2,107 H 2,710	1F 風除室（外） 【かつら荘】

品名	メーカー	品番	数量	備考
エンジン装置	NABCO	VSｼﾘｰｽﾞ (同等品)	1	片引き
起動センサー	NABCO	NSW-A01 (同等品)	1	内部側
起動センサー	NABCO	NSW-A03 (同等品)	1	外部側
補助光電	NABCO	NP-01 (同等品)	1	
電気錠	NABCO	PL-1U型 (同等品)	1	ｾｷｭﾘﾃｨ工事別途
防護柵	NABCO	ｾﾌﾃｨｳｫｰﾙ Every (同等品)	1	

風除室

符号	数	寸法	取付場所
ADW 3	1	W 2,107 H 2,710	1F 風除室（内） 【かつら荘】

品名	メーカー	品番	数量	備考
エンジン装置	NABCO	VSｼﾘｰｽﾞ (同等品)	1	片引き
起動センサー	NABCO	NSW-A01 (同等品)	1	内部側
起動センサー	NABCO	NSW-A03 (同等品)	1	外部側
補助光電	NABCO	NP-01 (同等品)	1	
電気錠	NABCO	PL-1U型 (同等品)	1	ｾｷｭﾘﾃｨ工事別途
防護柵	NABCO	ｾﾌﾃｨｳｫｰﾙ Every (同等品)	1	

平面詳細図 S:1/4

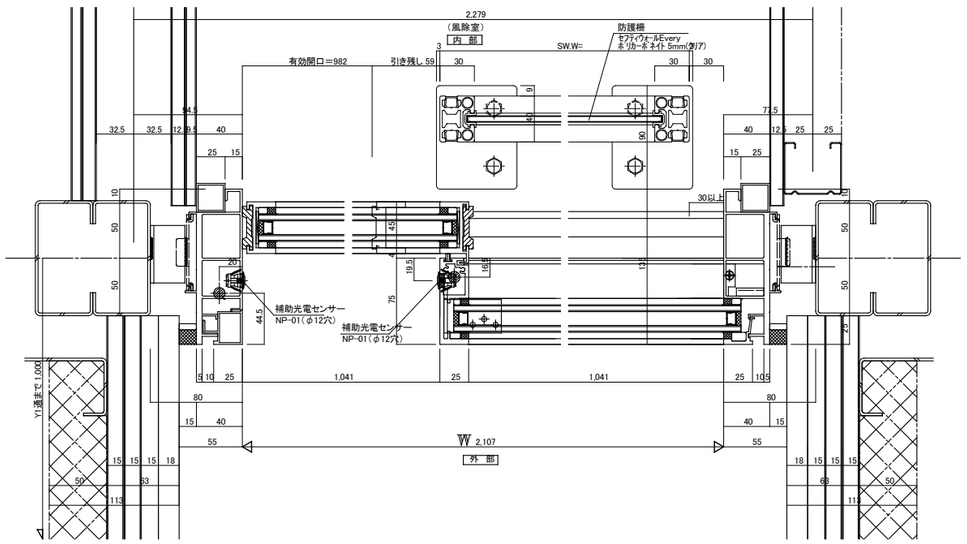

断面詳細図 S:1/3

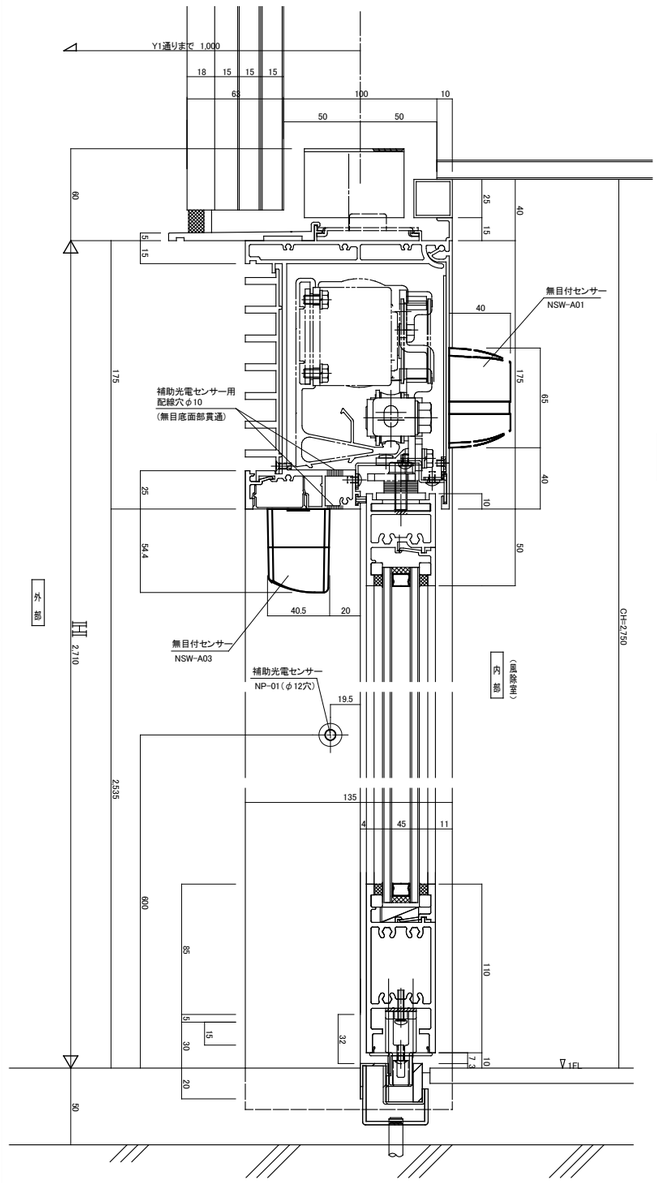

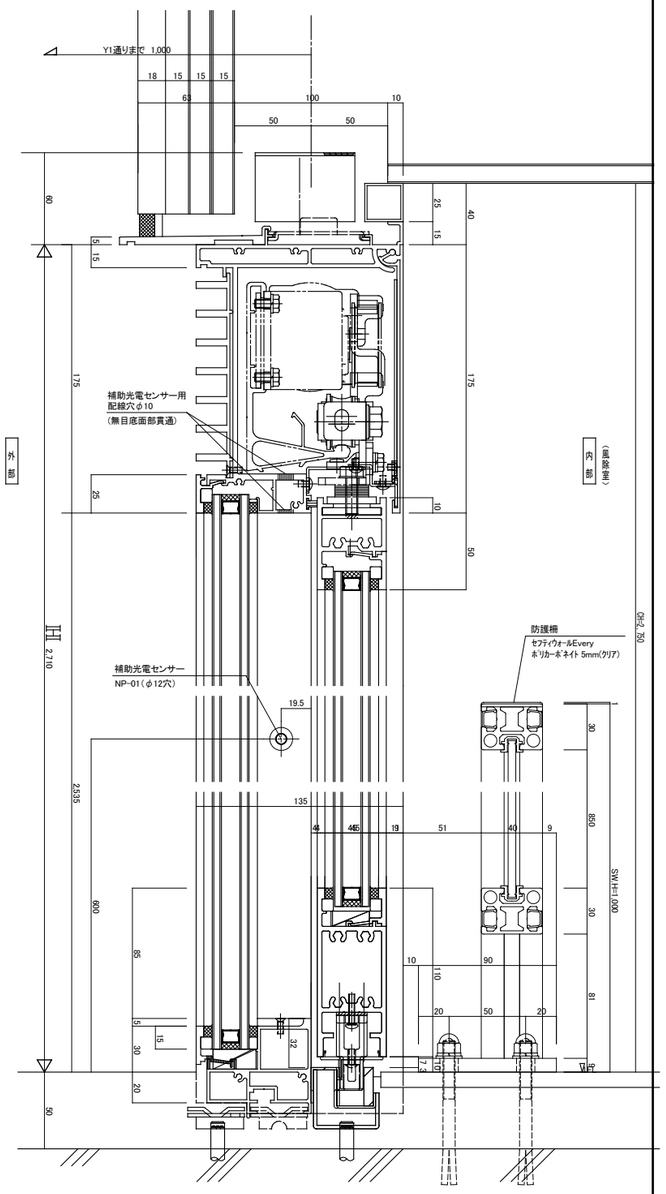

工事名	山王児童センター、山王老人福祉センター 及びかつら荘建設（建築主体）工事

1級建築士事務所　岩手県知事登録　第259号
株式会社　武田菱設計
大臣登録　第329541号
管理建築士 鈴木 浩昌
岩手県盛岡市志家町4－11
TEL (019) 653-6311(代表)

製図	担当	検印	特記	年月日	2025.04	図面内容	縮尺	区分	図面番号
				設計番号	2023-050	自動ドア詳細図 No.2	A1:1/40、3 A3:1/80、6	建築意匠	A－82

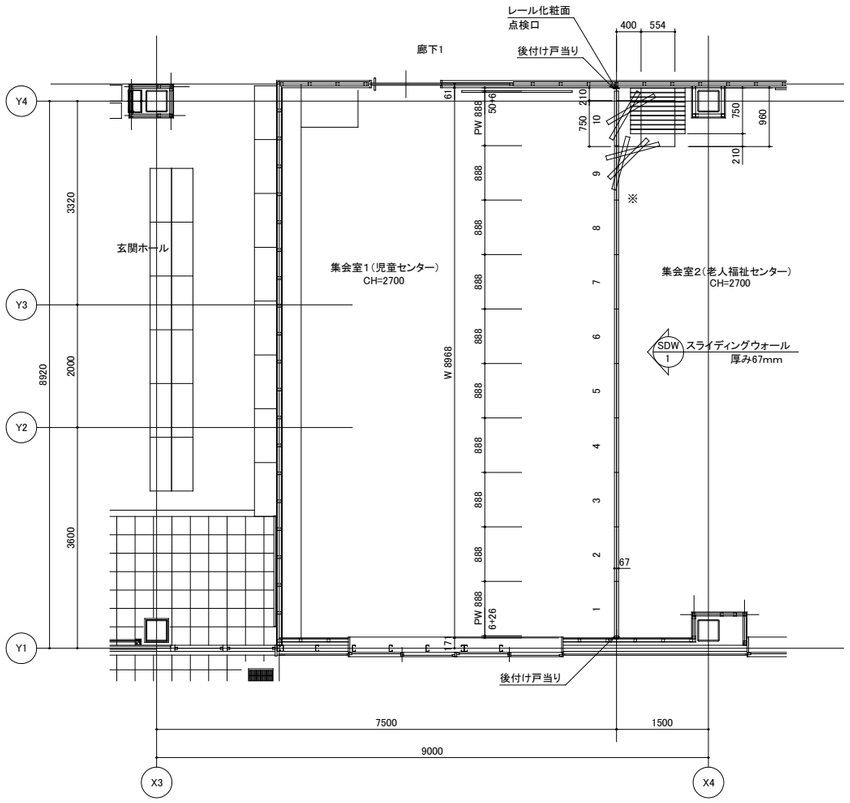

1階平面図 S=1:50

※操作口取付側

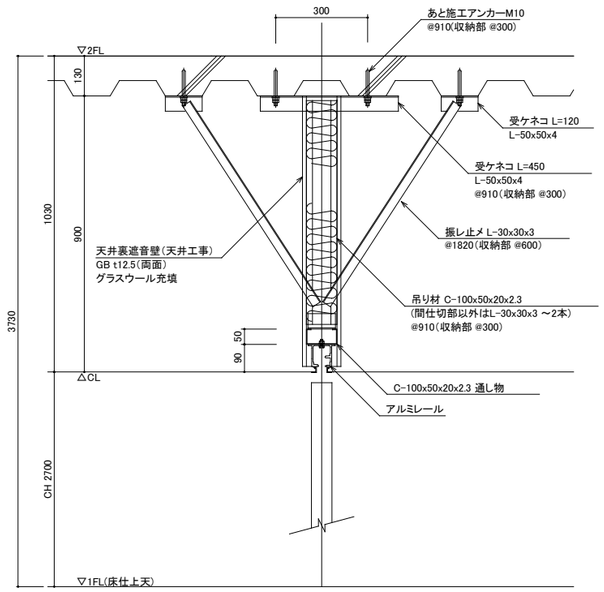

レール取付断面図 S=1:10

スライディングウオール 厚み67mm(LW-60GF 同等品)　SDW 1

レール仕様	レール	アルミ押出型材ハンガーレール(アルマイト処理)
		コーナー部 直角レール
ランナー仕様	走行輪	消音型水平2段スライド走行輪(ベアリング内蔵)
	吊ボルト	M 14
パネル仕様	表面仕上	ビニールクロス貼り
	表面材	せっこうボード9.5mm
	充填材	グラスウール
	骨組	木枠(LVL)
	フレーム	アルミ押出形材（アルマイト処理）
	召合せ	固定ゴム嵌合
	壁面シールド	機械駆動式
	上部シールド	機械駆動式
	下部シールド	機械駆動式

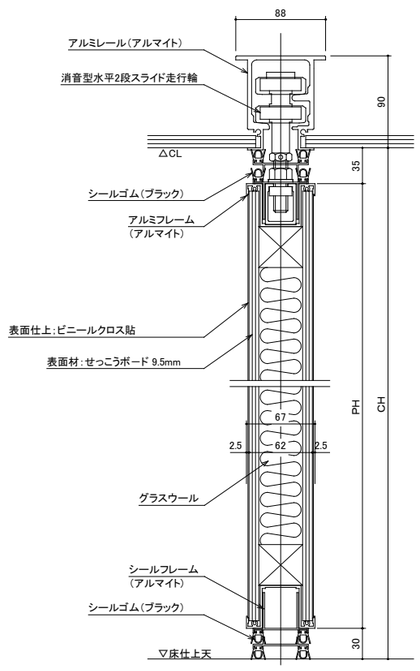

縦断面詳細図 S=1:3

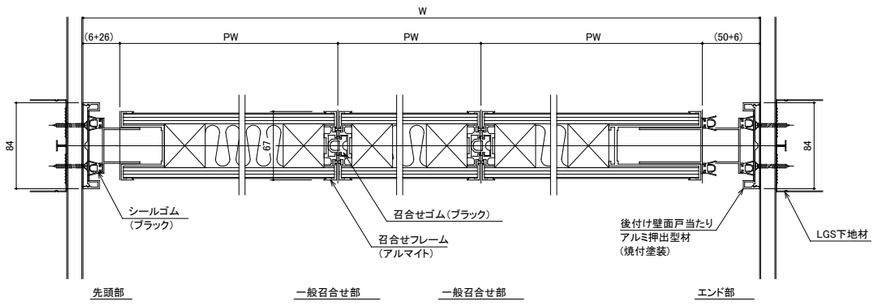

横断面詳細図 S=1:3

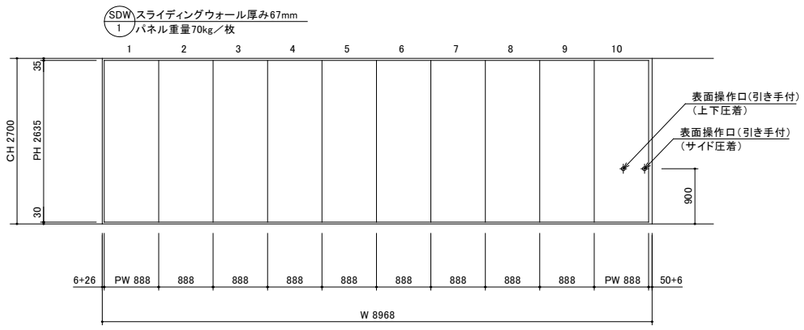

展開図 S=1:50

＜スライディングウォール 厚み67mm＞（LW-60GF 同等品）

工事名	山王児童センター、山王老人福祉センター 及びかつら荘建設（建築主体）工事	1級建築士事務所　岩手県知事登録　第259号 株式会社　武田菱設計 大臣登録　第329541号　岩手県盛岡市志家町4－11 管理建築士 鈴木 浩昌　TEL (019) 653-6311(代表)	製図	担当	検印	特記	年月日	2025.04	図面内容	縮尺	区分	図面番号
							設計番号	2023-050	ｽﾗｲﾃﾞｨﾝｸﾞｳｫｰﾙ詳細図	A1:1/30 A3:1/60	建築意匠	A－83

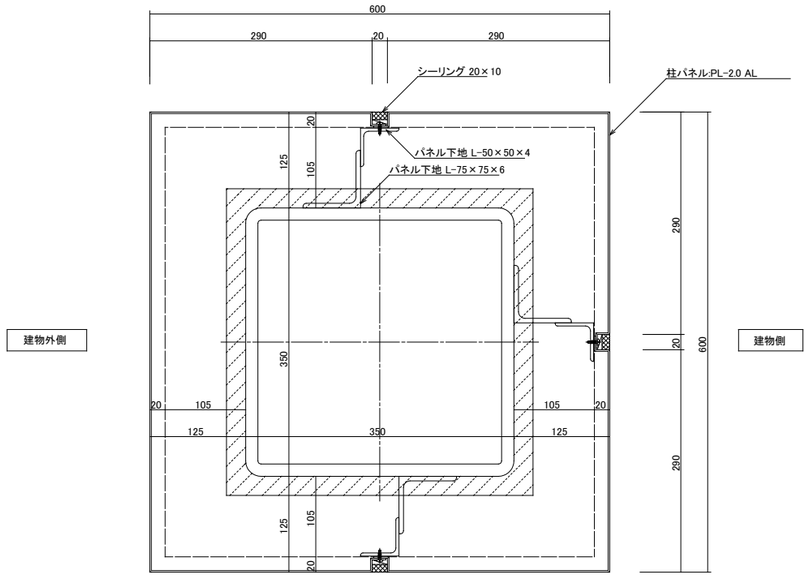

柱パネル平面図 S:1/4

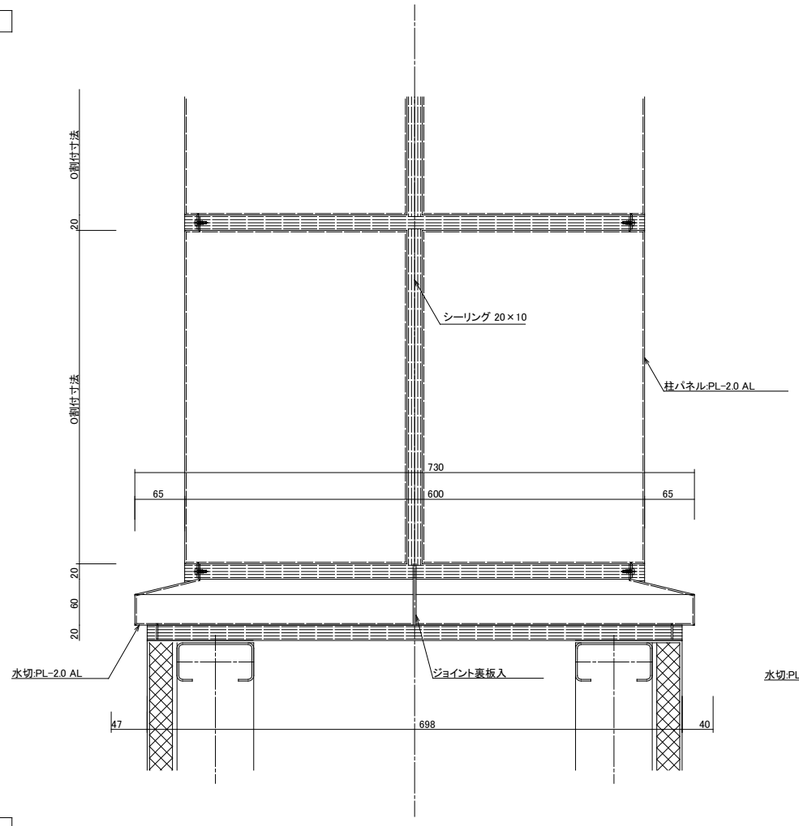

立面図 S:1/4

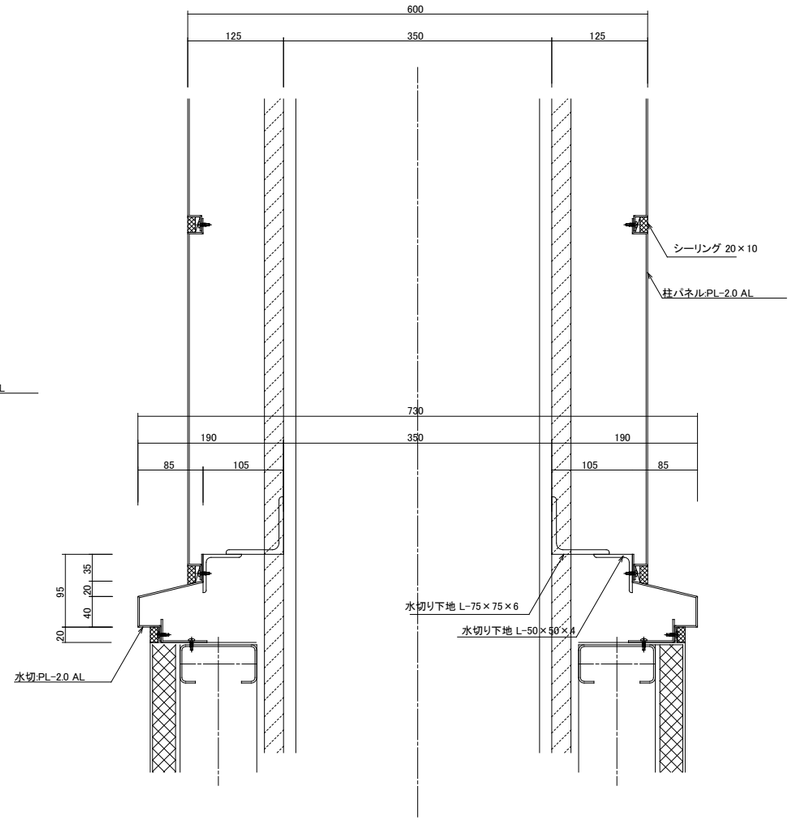

断面図 S:1/4

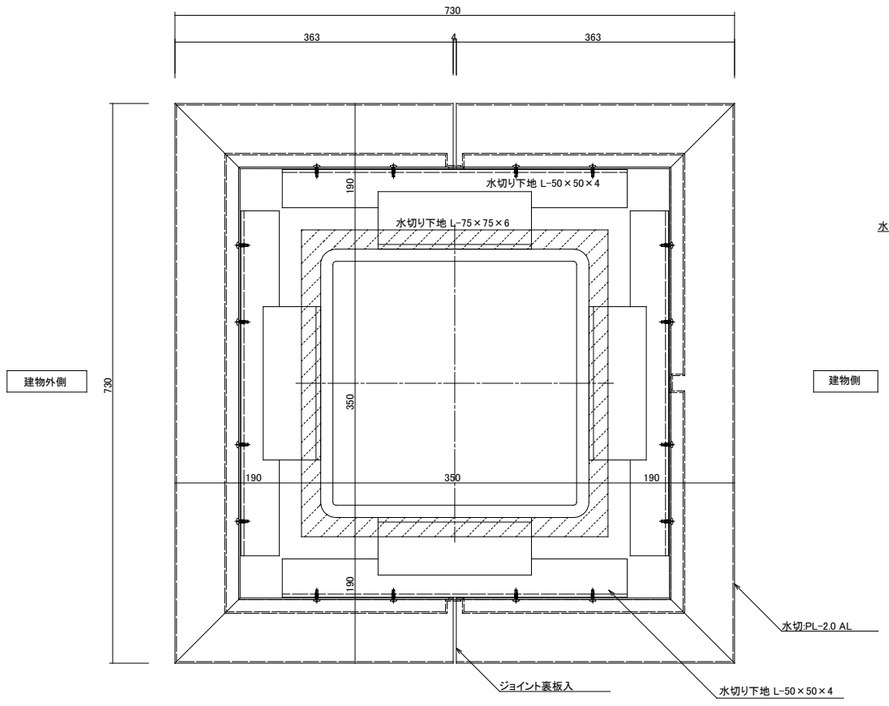

水切平面図 S:1/4

工事名	山王児童センター、山王老人福祉センター 及びかつら荘建設（建築主体）工事	1級建築士事務所 株式会社 武田菱設計 大臣登録 第329541号 管理建築士 鈴木 浩昌 岩手県知事登録 第259号 岩手県盛岡市志家町4－11 TEL (019) 653-6311(代表)	製図	担当	検印	特記	年月日	2025.04	図面内容	縮尺	区分	図面番号
							設計番号	2023-050	外部アルミパネル詳細図 No.1	A1:1/4 A3:1/8	建築意匠	A－84

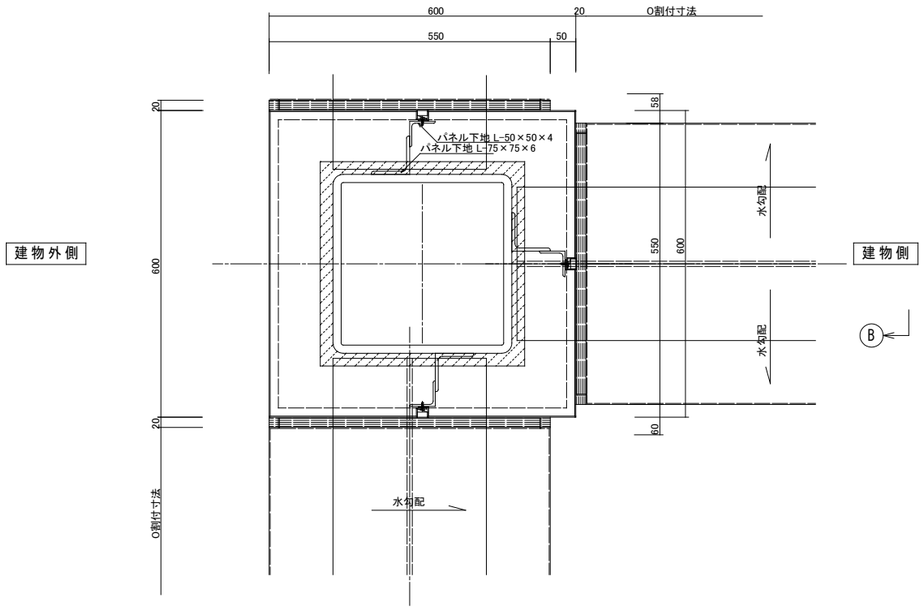

平面図 S:1/6

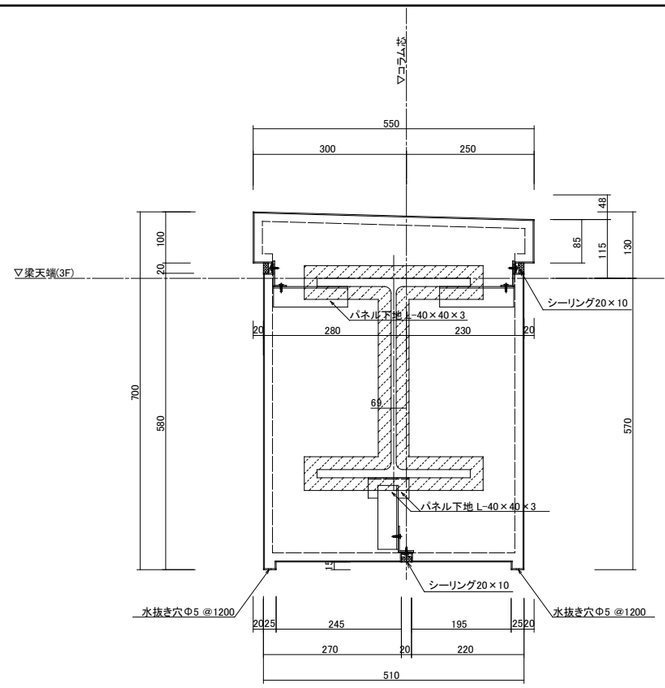

A矢視図 S:1/6

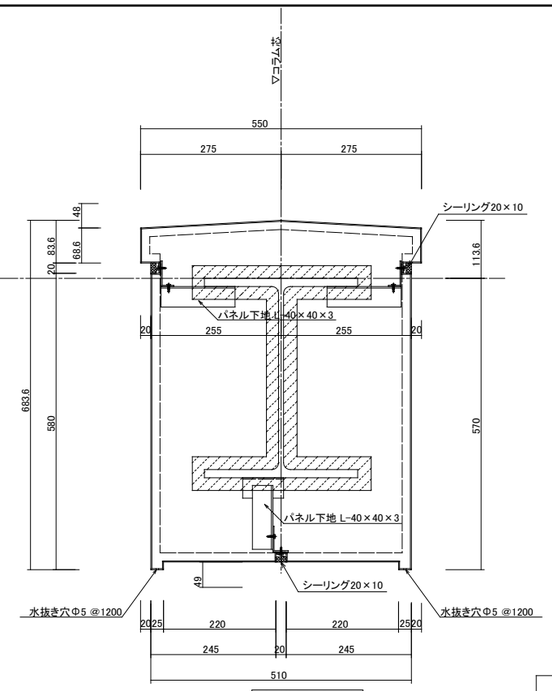

B矢視図 S:1/6

梁断面図

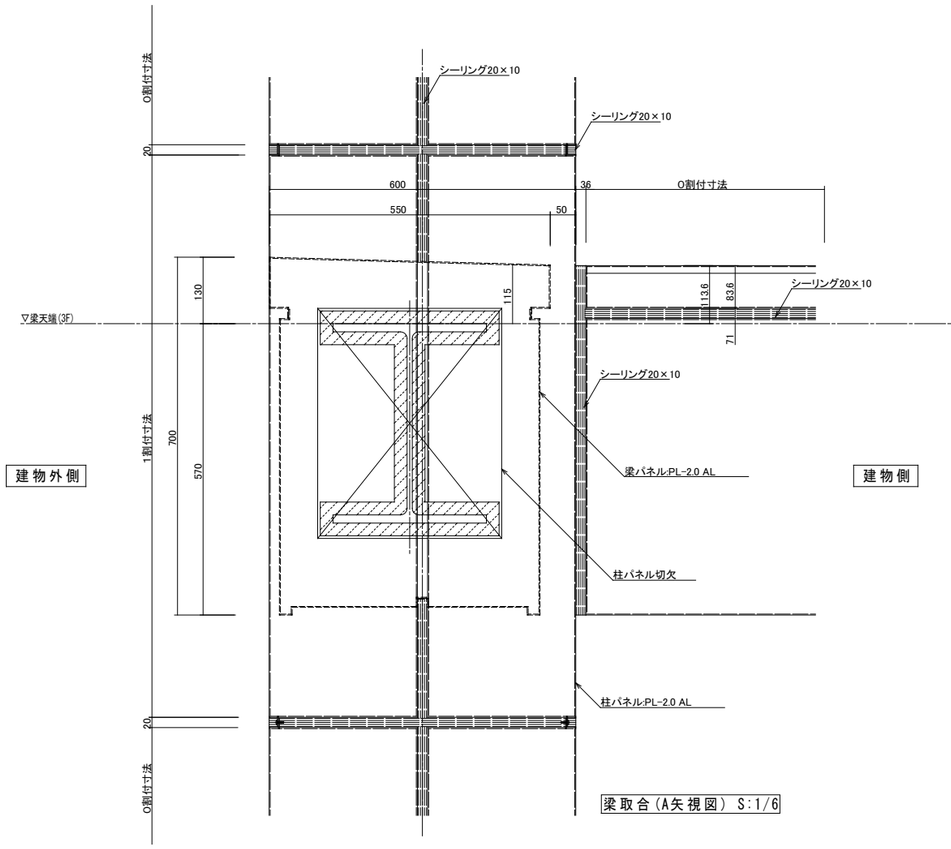

梁取合(A矢視図) S:1/6

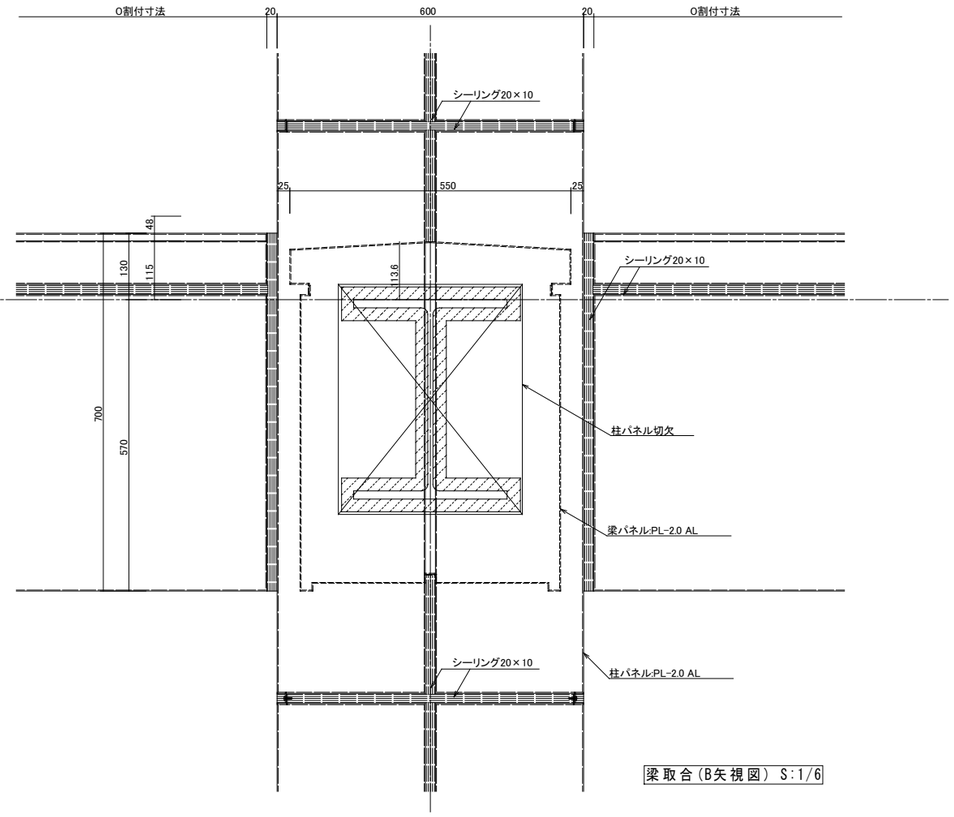

梁取合(B矢視図) S:1/6

3F梁取合

工事名	山王児童センター、山王老人福祉センター及びかつら荘建設（建築主体）工事	1級建築士事務所 株式会社 武田菱設計 大臣登録 第329541号 管理建築士 鈴木 浩昌	岩手県知事登録 第259号 岩手県盛岡市志家町4－11 TEL (019) 653-6311(代表)	製図	担当	検印	特記	年月日	2025.04	図面内容	縮尺	区分	図面番号
								設計番号	2023-050	外部アルミパネル詳細図 No.2	A1:1/6 A3:1/12	建築意匠	A－85

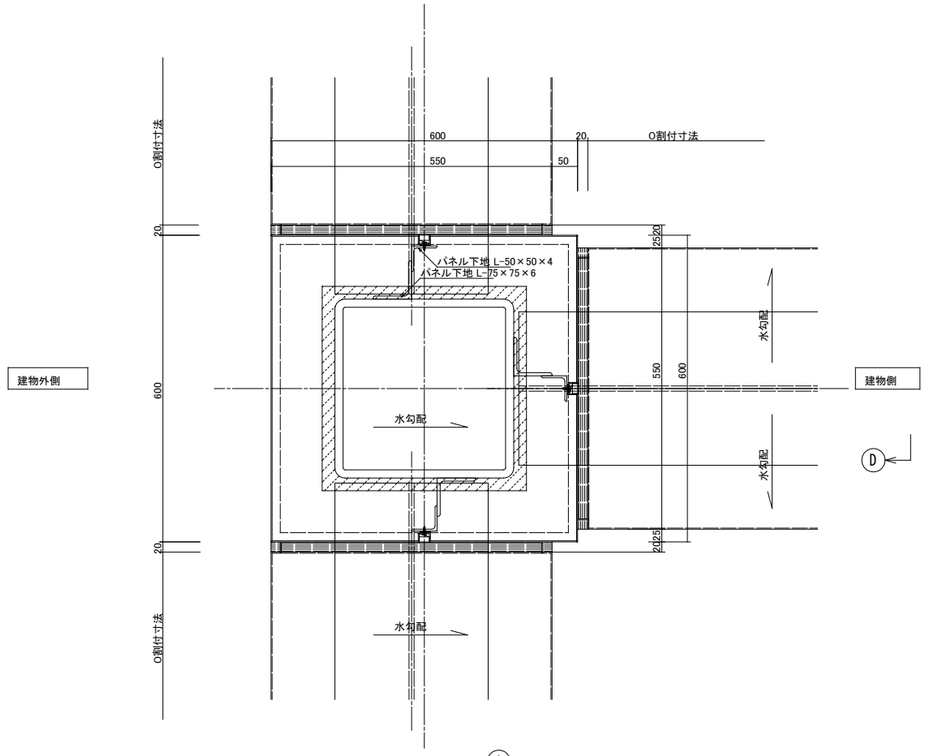

平面図 S:1/6

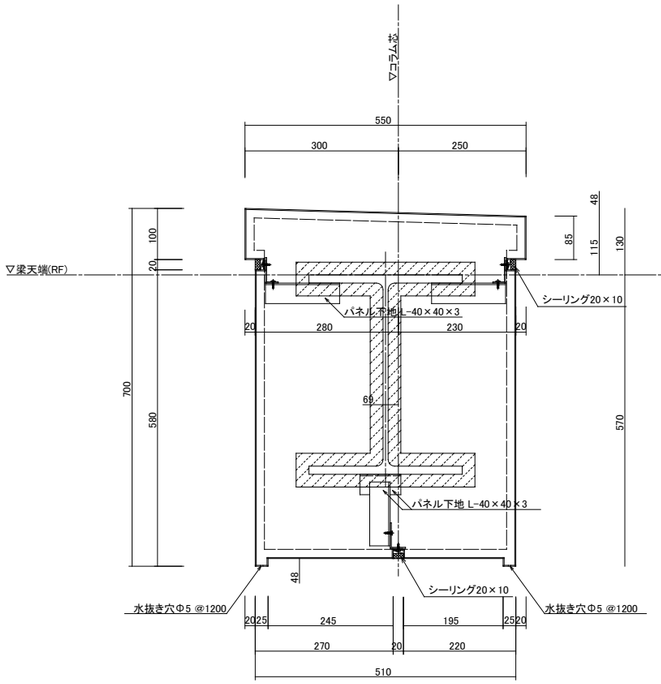

C矢視図 S:1/6

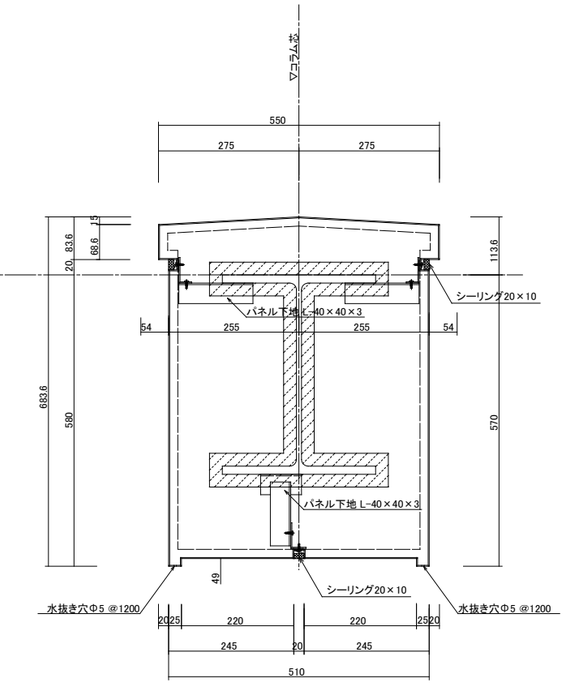

D矢視図 S:1/6

梁断面図

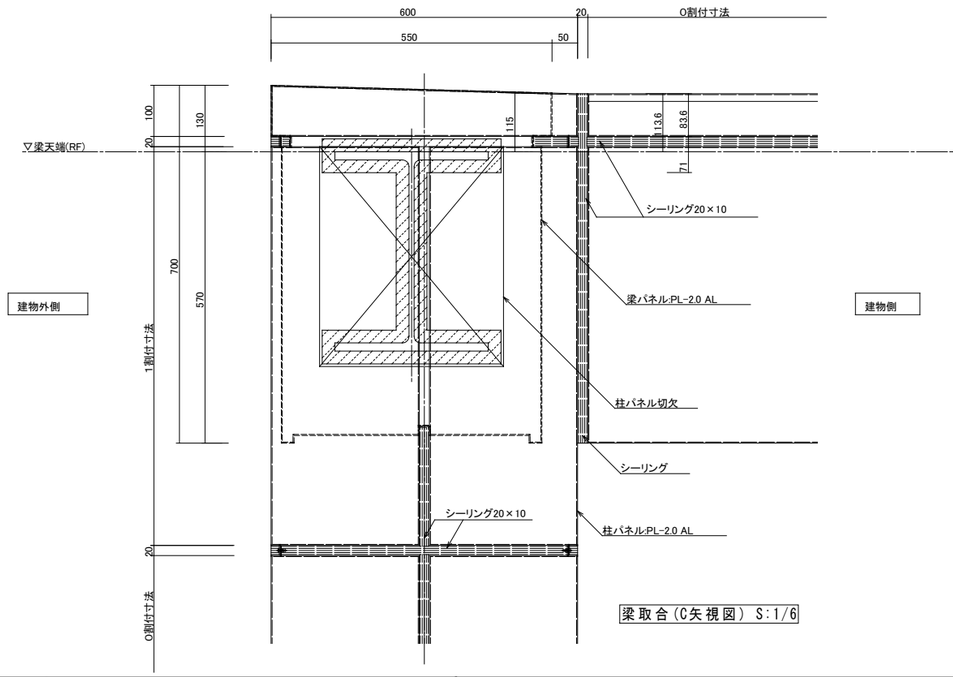

梁取合(C矢視図) S:1/6

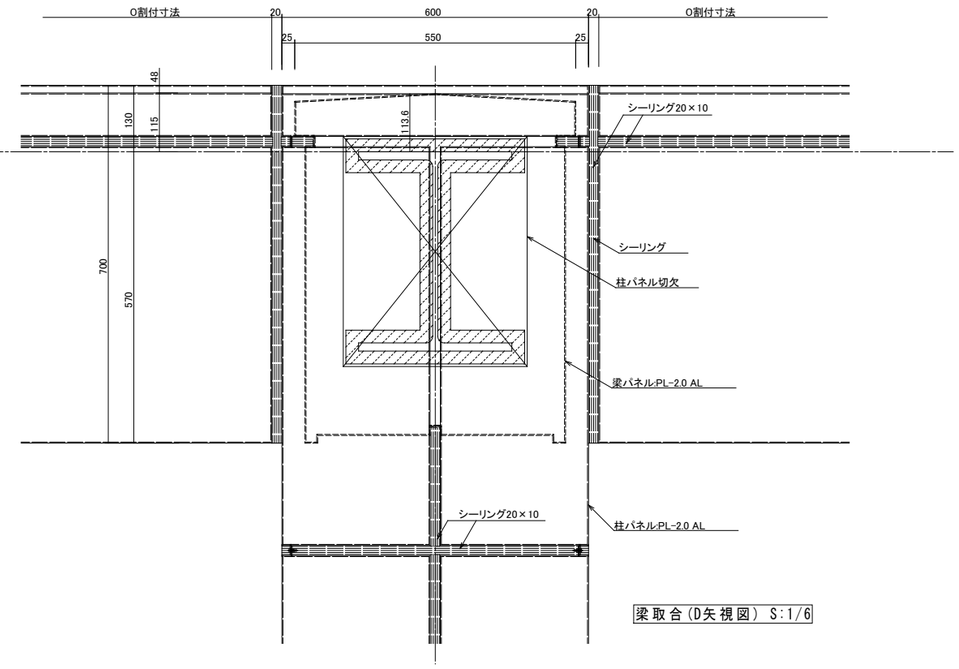

梁取合(D矢視図) S:1/6

RF梁取合

工事名	山王児童センター、山王老人福祉センター 及びかつら荘建設（建築主体）工事	1級建築士事務所 岩手県知事登録 第259号 株式会社 武田菱設計 大臣登録 第329541号 管理建築士 鈴木 浩昌 岩手県盛岡市志家町4－11 TEL (019) 653-6311(代表)	製図	担当	検印	特記	年月日	2025.04	図面内容 外部アルミパネル詳細図 No.3	縮尺 A1:1/6 A3:1/12
							設計番号	2023-050		区分：建築意匠 / 図面番号：A－86

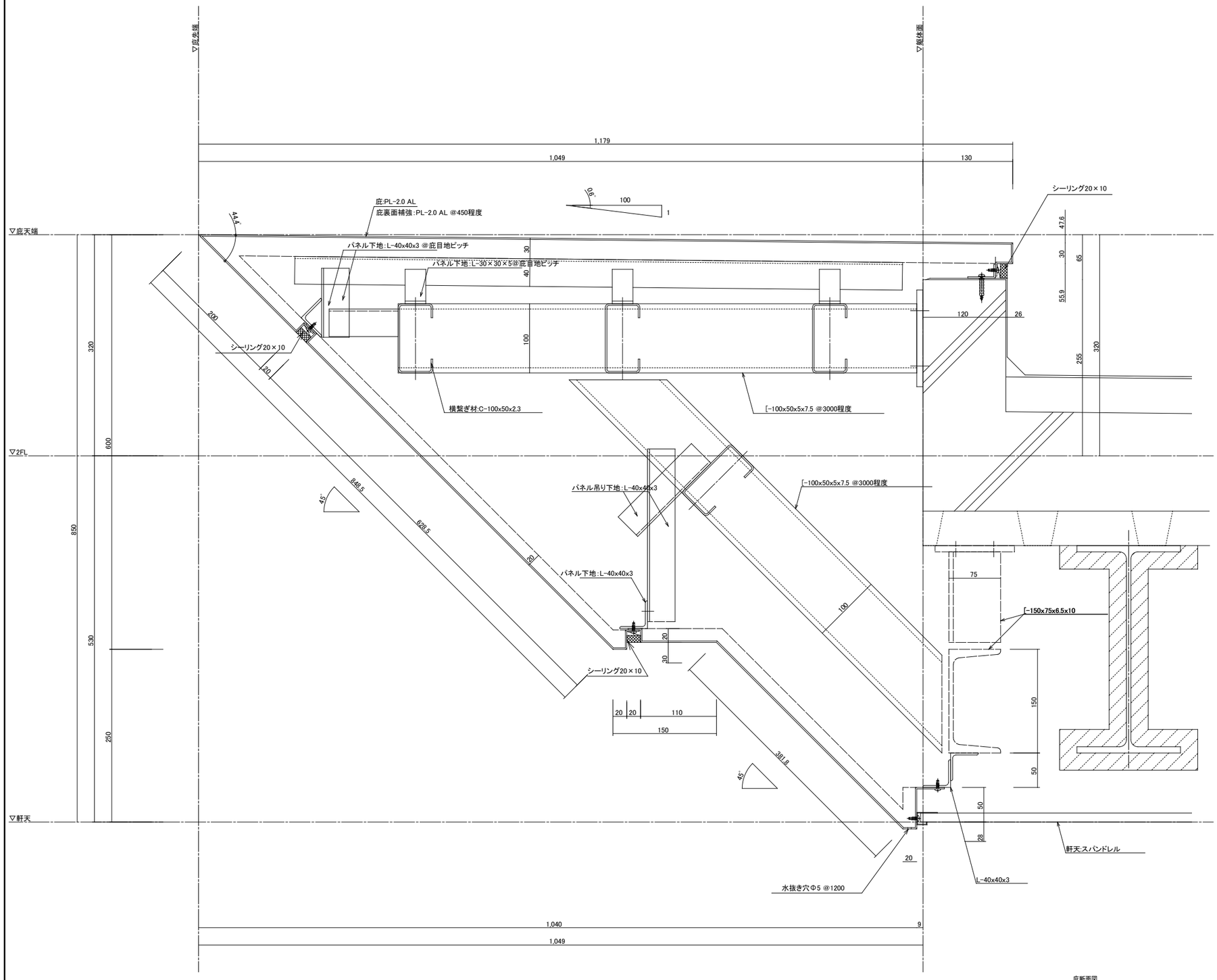

庇断面図

庇ジョイント目地詳細図(基本図) S:1/1

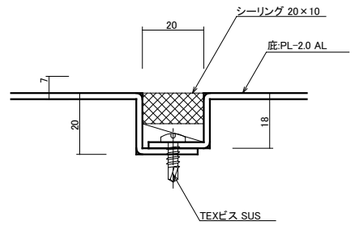

庇ジョイント目地詳細図(庇天端) S:1/1

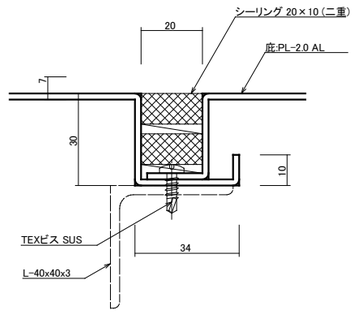

庇裏面補強詳細図 S:1/1

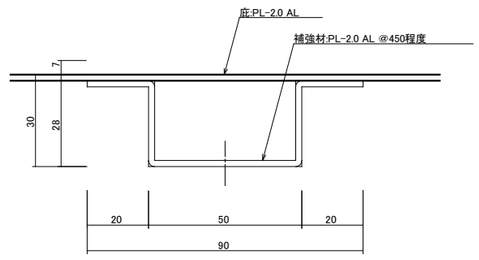

工事名	山王児童センター、山王老人福祉センター 及びかつら荘建設（建築主体）工事	1級建築士事務所 岩手県知事登録 第259号 株式会社 武田菱設計 大臣登録 第329541号 管理建築士 鈴木 浩昌 岩手県盛岡市志家町4－11 TEL (019) 653-6311(代表)	製図	担当	検印	特記	年月日	2025.04	図面内容	縮尺	区分	図面番号
							設計番号	2023-050	外部アルミパネル詳細図 No.4	A1:1/1,3 A3:1/2,6	建築意匠	A－87

線材凡例

凡　例	名　　称
2C	HPO.9-2C
3P	AEO.9-3P
10P	FCPEVO.65-10P
LON	UTP CAT5e (LON Works)
LAN	UTP CAT5e (EtherNet)

機器員数

凡　例	名　　称	型　　式	数
PC	入退室管理ＰＣ（別途手配）		1
	セキュアモニタＬＴⅡ	GG2-PS1　Ver6.00	1
CT1	セキュアパネルⅡ	GG2-CT1b、GG-BT1b	1
DY1	Ｄｉｏ増設ユニットⅡ	GG2-DY1	1
TB1	取付ベース（OP1ユニット用）	GG-TB1	1
CR	非接触カードリーダＬＴ	GG2-NC3L-T1W	4
┼	操作表示器	製作品	1
E	通電時施錠型電気錠	AUR-1	2
	通電金具	TEK-9C	2
A	自動ドア		1
※配管・配線工事は、電気設備工事で行う。			

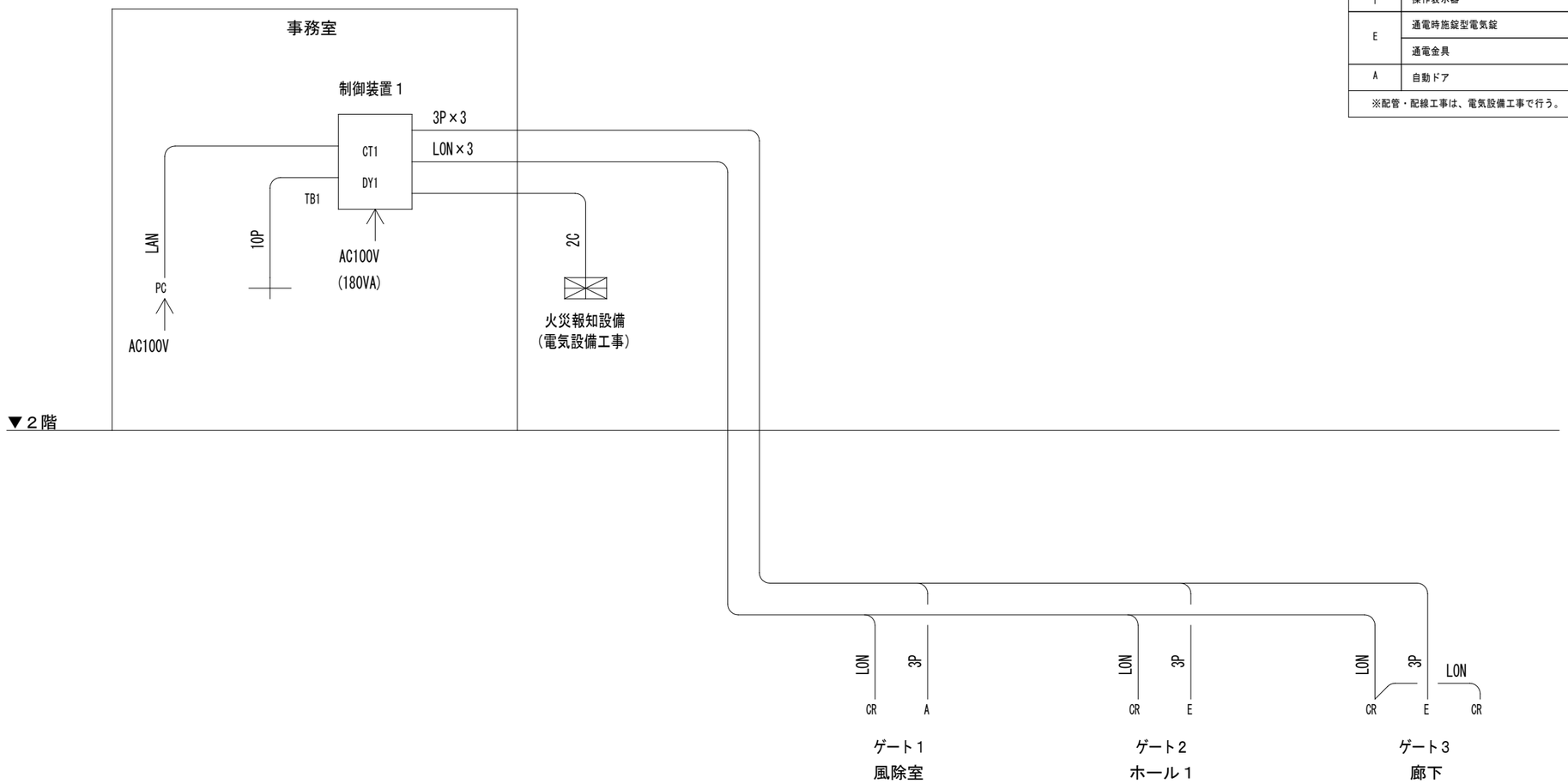

工事名	山王児童センター、山王老人福祉センター 及びかつら荘建設（建築主体）工事	1級建築士事務所　岩手県知事登録　第259号 株式会社　武田菱設計 大臣登録　第329541号　岩手県盛岡市志家町４－11 管理建築士　鈴木　浩昌　TEL（019）653-6311(代表)	製図	担当	検印	特記	年月日	2025.04	図面内容	縮尺	区分	図面番号
							設計番号	2023-050	電気錠系統図	A1:NON A3:NON	建築意匠	A－88

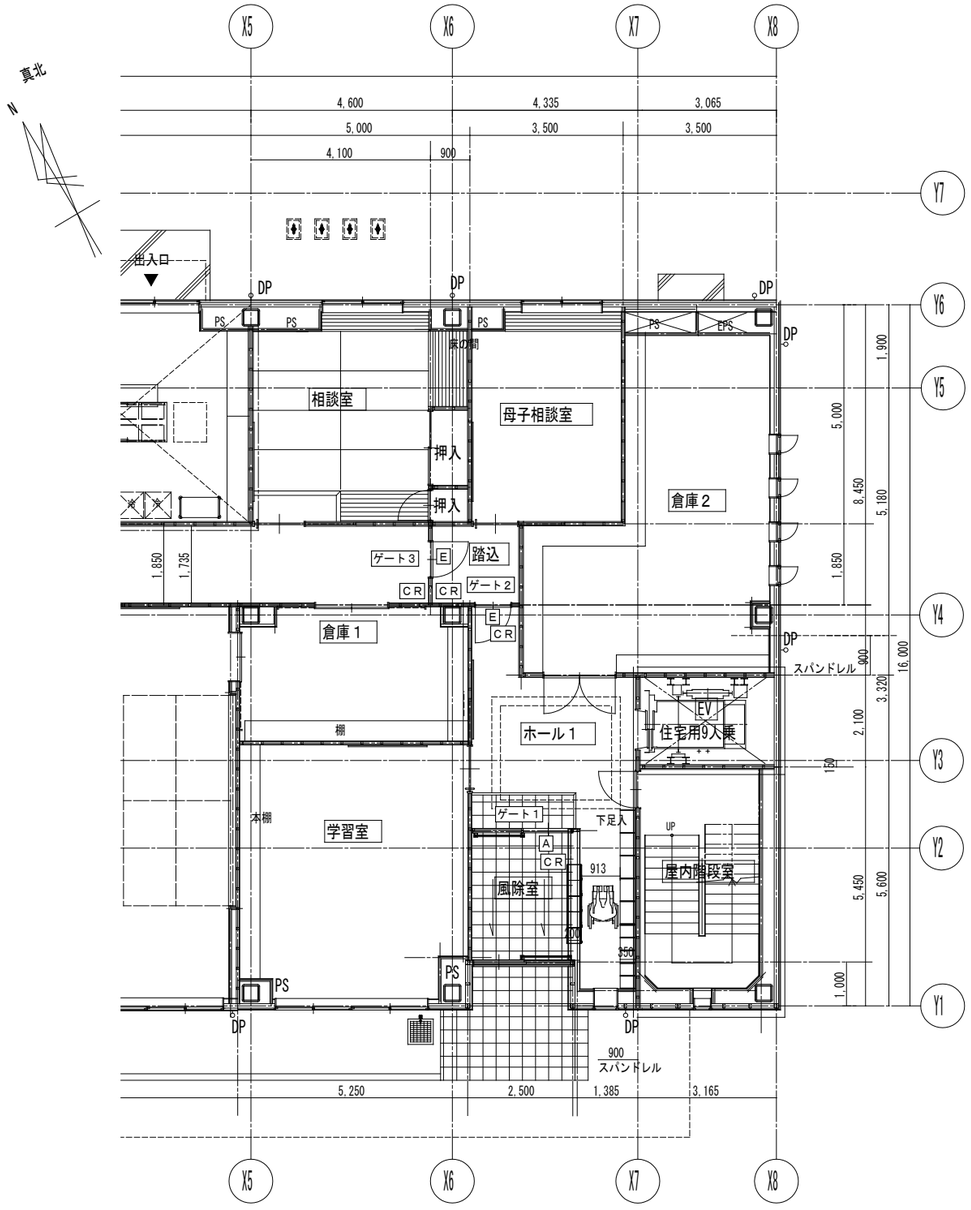

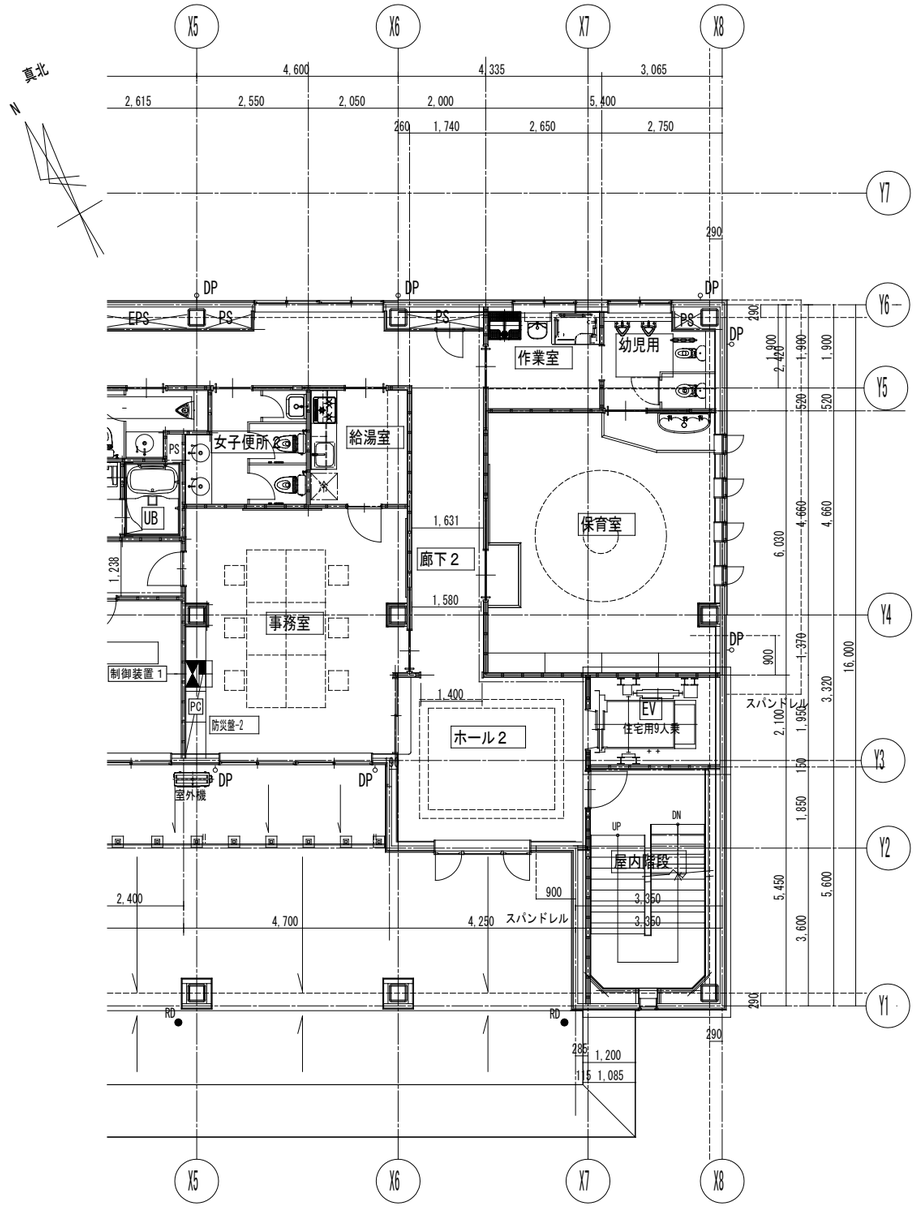

機器凡例			
CR	非接触カードリーダＬＴ	PC	入退室管理ＰＣ（別途工事）
E	通電時施錠型電気錠		制御装置
A	自動ドア		操作表示器

工事名	山王児童センター、山王老人福祉センター 及びかつら荘建設（建築主体）工事	1級建築士事務所 株式会社 武田菱設計 大臣登録 第329541号 管理建築士 鈴木 浩昌	岩手県知事登録 第259号 岩手県盛岡市志家町4－11 TEL (019) 653-6311(代表)	製図	担当	検印	特記	年月日	2025.04	図面内容	縮尺	区分	図面番号
								設計番号	2023-050	電気錠1階、2階プロット図	A1:1/70 A3:1/140	建築意匠	A－89

CT1 セキュアパネルⅡ（GG2-CT1b）

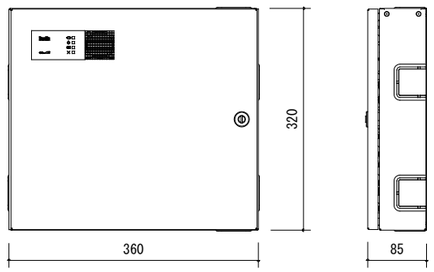

項　目	仕　様
機能概要	本機は、最大8ゲートの出入口をきめ細かく制御し、入退室管理を行う 製品です。最大出力DC24V-2.5Aの電源装置も含みます。 オプションのバックアップバッテリを内蔵すれば全負荷で最大10分の バックアップが可能です。
主電源	AC100V 50/60Hz、最大85W
外部出力電源	DC24V、2.5A
環境条件	動作環境：0～40℃（結露なきこと）
設置場所	屋内、壁面露出取付
制御ゲート数	標準：2ゲート、オプション：最大8ゲート
外部出力	電気錠制御×2、無電圧接点×2、扉開信号×2、電気錠解錠×2、汎用×2
外部入力	扉閉信号×2、施錠信号×2、解錠信号×2、 連続解錠×2、一回解錠×2、汎用×2
リーダ接続台数	最大60台
登録件数	100,000件
履歴情報記録件数	100,000件
インターフェース	ANSI/EIA709.3-1999適合、78.13kbps（対１Ｄ端末） 10BASE-T/100BASE-TX（対管理ソフト・コントローラ） KH-net（クマヒラ独自）（対オプションユニット）
主要材料	電気亜鉛メッキ鋼板t0.8mm、溶融亜鉛複合メッキ鋼板t1.0mm
質量	5.0kg（バックアップバッテリを除く）

DY1 Ｄｉｏ増設ユニットⅡ（GG2-DY1）

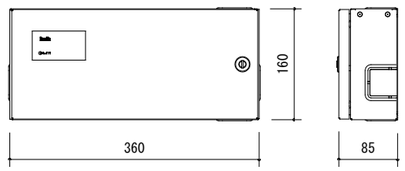

項　目	仕　様
機能概要	本機は、入力8点/ 出力8点の信号を制御する製品です。 コントロールは上位機器（セキュアパネル）から行われます。
主電源	DC10.5～30V、DC24V供給時最大140mA（外部接続機器電力除く）
環境条件	動作環境：0～40℃（結露なきこと）
設置場所	屋内、壁面露出取付
外部入力	汎用入力×8点
外部出力	汎用出力×8点（無電圧c接点出力）
入力制御	モーメンタリ、レベル、オンディレイ、オフディレイ 0～300秒
出力制御	パルス、レベル、オンディレイ、オフディレイ 0～300秒
インターフェース	KH-net（クマヒラ独自）（対オプションユニット）
主要材料	電気亜鉛メッキ鋼板t0.8mm、溶融亜鉛複合メッキ鋼板t1.0mm
質量	2.5kg
ファームウェア バージョンアップ	上位機器（セキュアパネル）からファームウェアを配信することにより、 自動的にバージョンアップします。

TB1 取付ベース（OP1ユニット用）（GG-TB1）

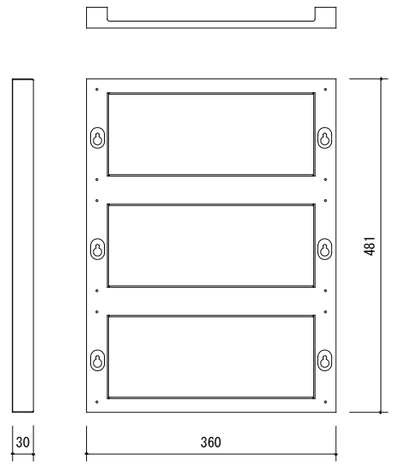

項　目	仕　様
質量	1.4kg
材質	表面処理鋼板 t0.8
仕上げ	フラット焼付け塗装仕上げ　5分ツヤ
塗装色	マンセル　5PB　7/1

CR 非接触カードリーダＬＴ（GG2-NC3L-T1W）

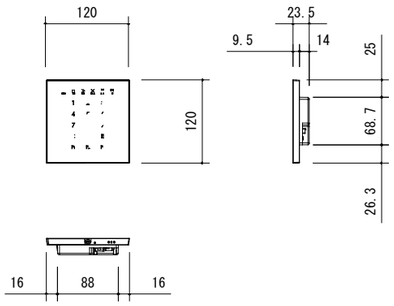

項　目	仕　様
機能概要	本商品はセキュリティシステムの操作端末です。FeliCa（ISO/IEC18092） MIFARE(ISO/IEC14443-A)、および I・CODE（ISO/IEC15693） のカード、またはタグのデータを読み取り本人認証を行います。 また、操作キーから「個人暗証」「個人ID」「暗証番号」等の入力を行います。
主電源	DC10.5～30V、DC24V供給時最大100mA
環境条件	動作環境：0～40℃（結露なきこと）
設置場所	屋内壁面取付
カード通信仕様	ISO/IEC18092（FeliCa） ISO/IEC14443-A（MIFARE） ISO/IEC15693（I・CODE） 106kbps～424kbps
交信距離	FeliCa：30mm 、MIFARE：20mm、I・CODE：40mm （DC24V、周囲に金属がない場合）
主要材料	本体：耐候性ＡＢＳ　　表面化粧シート：ＰＥＴ樹脂
質量	180g
ファームウェア バージョンアップ	上位機器（セキュアパネル）からファームウェアを配信することにより、 自動的にバージョンアップします。

操作表示器

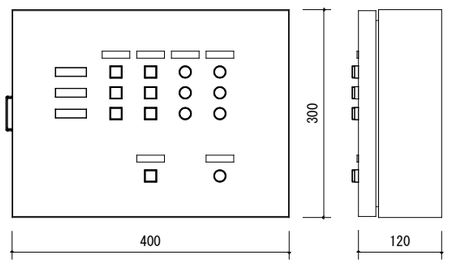

項　目	仕　様
材質・仕上	材質：鉄　仕上：ライトベージュ塗装（5Y7/1）
押ボタンスイッチ	7個（一回解錠×3、連続解錠×3、一斉解錠×1）
表示灯（赤）	7個（開扉×3、解錠×3、火災×1）
塗装色	マンセル　5PB　7/1

E 通電時施錠型電気錠（AUR-1）

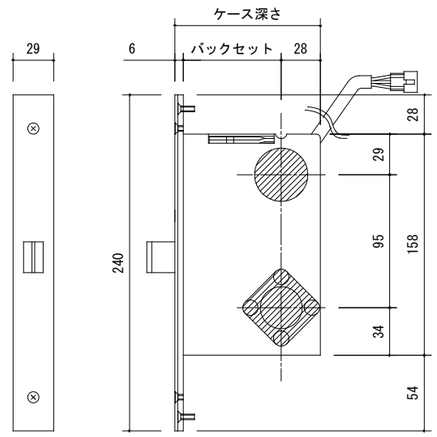

項　目	仕　様
バックセット	76mm・100mm
ケース深さ	104mm・128mm
スペーシング	95mm
シリンダー	U9
電気仕様	ソレノイド　DC24V（0.3A） マイクロスイッチ（扉開閉信号）　DC24V（2mA～100mA） マイクロスイッチ（施解錠信号）　DC24V（2mA～100mA） リード線　長さ400mm（9Pコネクタ付）AWG-26 UL1007耐熱ビニール電線 使用温度範囲　-10℃～+50℃（結露、氷結しないこと）
その他	通電時解錠/通電時施錠の機能変更が可能です

E 通電金具（TEK-9C）

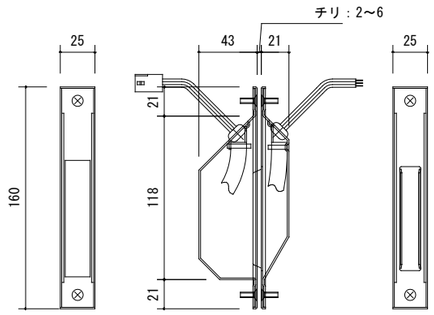

項　目	仕　様
線数	9本
リード線定格	扉側リード線＝1500mm　9Pコネクタ付（リセプタクル） 枠側リード線＝100mm　コネクタなし AWG-22　耐熱ビニール電線

工事名	山王児童センター、山王老人福祉センター 及びかつら荘建設（建築主体）工事	1級建築士事務所　岩手県知事登録　第259号 株式会社　武田菱設計 大臣登録　第329541号 管理建築士 鈴木 浩昌 岩手県盛岡市志家町4－11 TEL（019）653-6311(代表)	製図	担当	検印	特記	年月日	2025.04	図面内容 電気錠機器仕様図	縮尺 A1:NON A3:NON	区分 建築意匠	図面番号 A－90
							設計番号	2023-050				

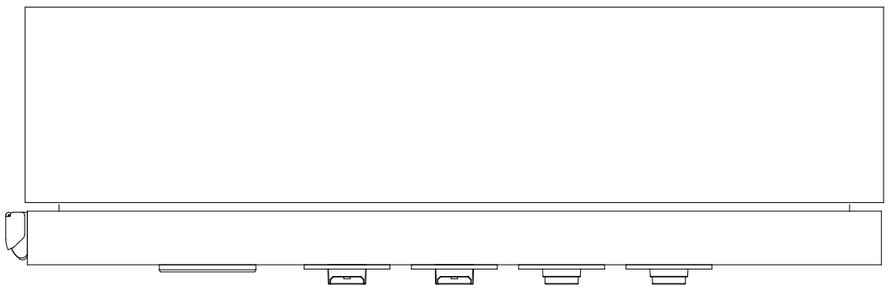

U上面図

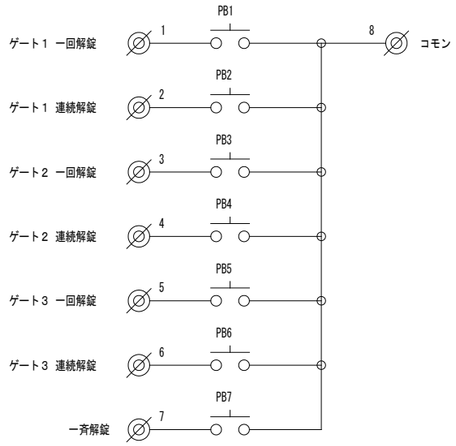

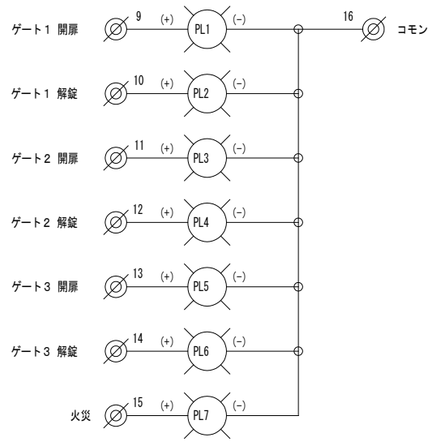

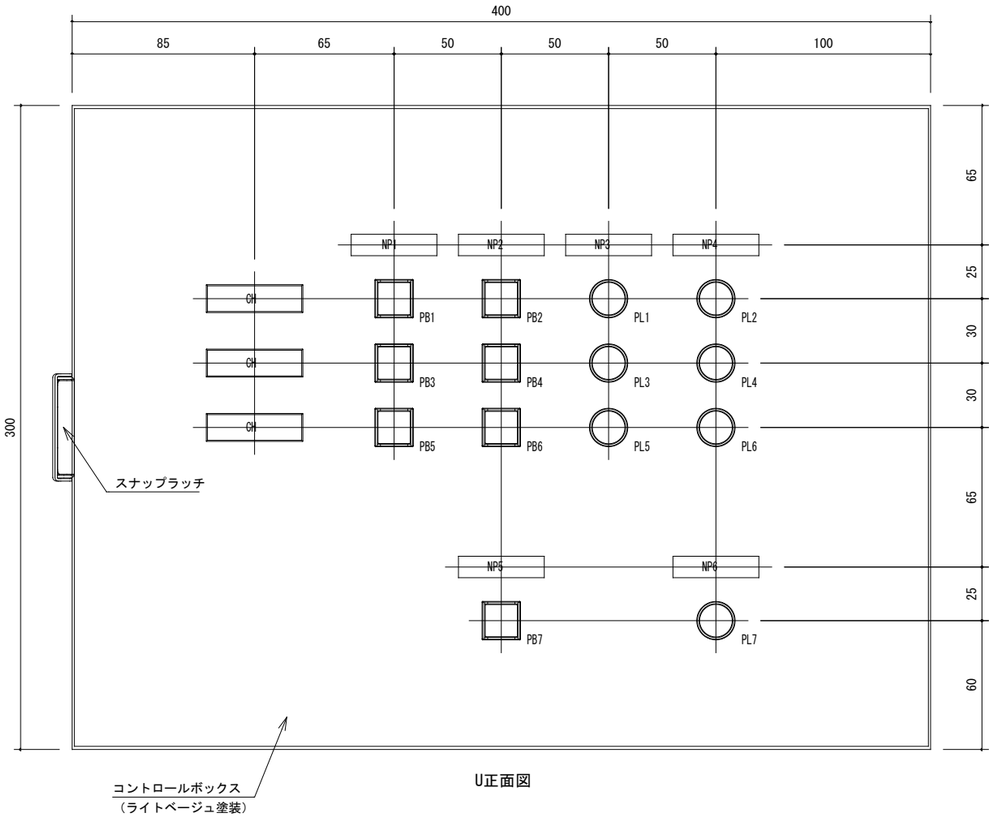

U正面図

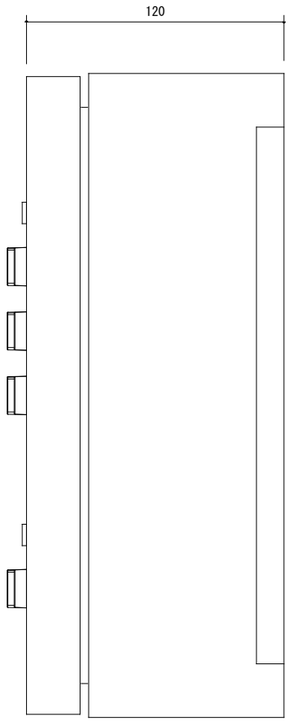

U側面図

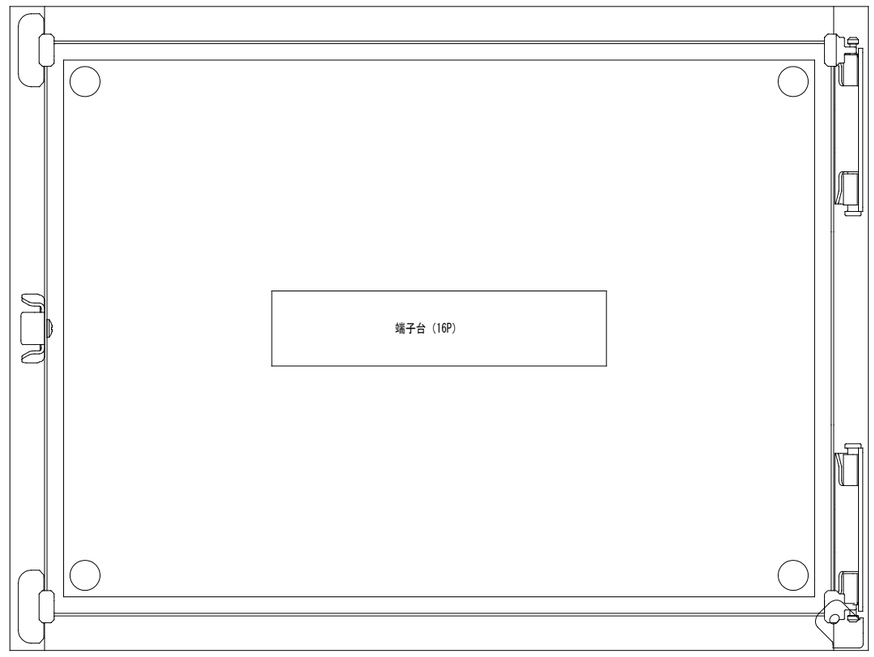

U内部機器配置図

銘版

記 号	内 容	フォント（色）
NP1	一回解錠	丸ゴシック体（黒色）
NP2	連続解錠	丸ゴシック体（黒色）
NP3	開 扉	丸ゴシック体（黒色）
NP4	解 錠	丸ゴシック体（黒色）
NP5	一斉解錠	丸ゴシック体（黒色）
NP6	火 災	丸ゴシック体（黒色）

員数表

記 号	名 称	型 式	数
	コントロールボックス	CH12-43A	1
PB1・3・5	押ボタンスイッチ（緑・モーメンタリ）	AB6Q-M1G	3
PB2・4・6	押ボタンスイッチ（黄・オルタネイト）	AB6Q-A1Y	3
PB7	押ボタンスイッチ（赤・オルタネイト）	AB6Q-A1R	1
PL1～7	表示灯（赤・DC24V）	AL6M-P4R	7
CH	カードホルダ	BP84-451A	3
端子台（16P）			1式

工事名	山王児童センター、山王老人福祉センター 及びかつら荘建設（建築主体）工事

1級建築士事務所　岩手県知事登録　第259号
株式会社　武田菱設計
大臣登録　第329541号
管理建築士 鈴木 浩昌
岩手県盛岡市志家町4－11
TEL (019) 653-6311(代表)

製 図	担 当	検 印	特記

年 月 日	2025.04
設計番号	2023-050

図面内容	縮尺	区 分	図面番号
電気錠操作表示器図	A1:NON A3:NON	建築意匠	A－91

屋上防水 パラペット鼻先部詳細図　1/10 (A3 1/20)

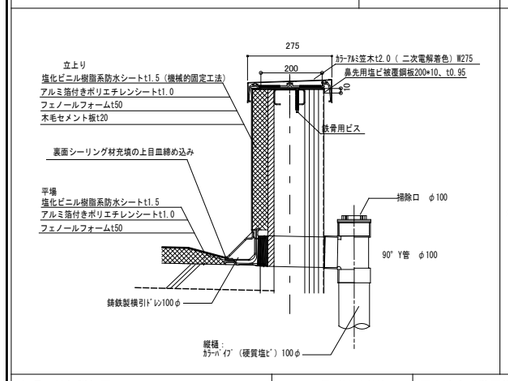

屋上防水 2階屋根・玄関庇取合い詳細図　1/5 (A3 1/10)

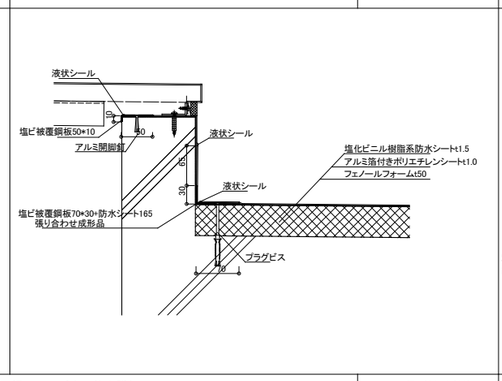

屋根防水 バルコニー立上り詳細図　1/5 (A3 1/10)

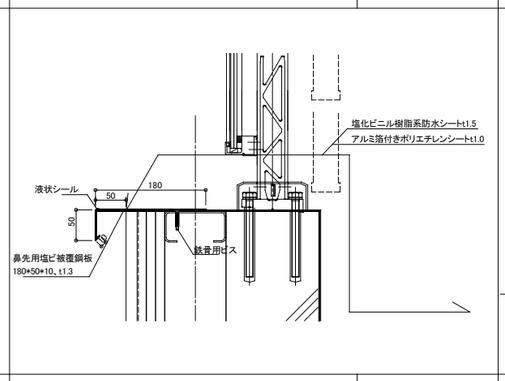

屋根防水 居室掃出し窓バルコニー立上り詳細図　1/5 (A3 1/10)

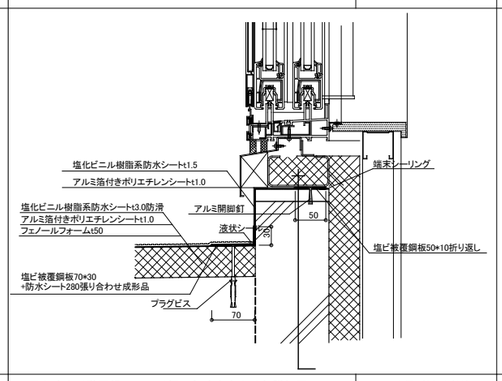

屋上防水 2階屋根アルミパネル柱脚詳細図　1/5 (A3 1/10)

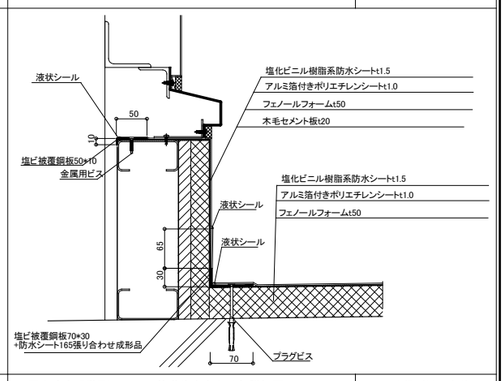

丸環取付部詳細図　1/5 (A3 1/10)

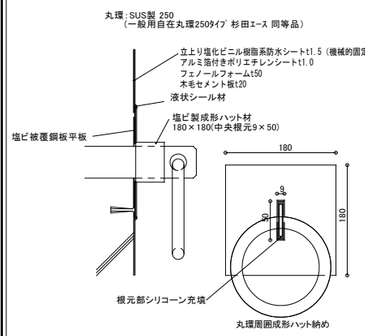

屋上防水 3階屋根アルミパネル柱脚詳細図　1/5 (A3 1/10)

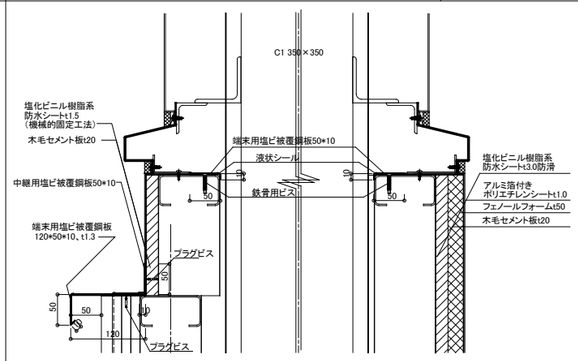

屋上防水 2階屋根アルミ手摺下部水抜き穴詳細図　1/5 (A3 1/10)

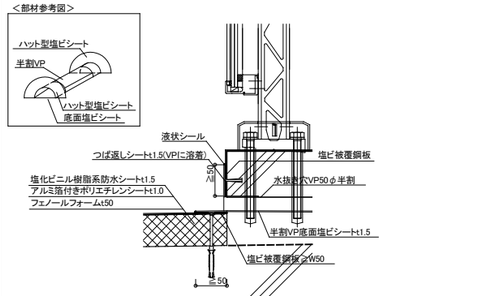

※50φ半割VPの両端にハット型塩ビシート、底面に塩ビシートを溶着した部材を手摺基礎の水抜き穴に差し込み、両端のハット及び底面シートをそれぞれの立面及び床面の防水層に溶着する。

屋上防水 2階屋根アルミ手摺下部防水立上り部詳細図　1/5 (A3 1/10)

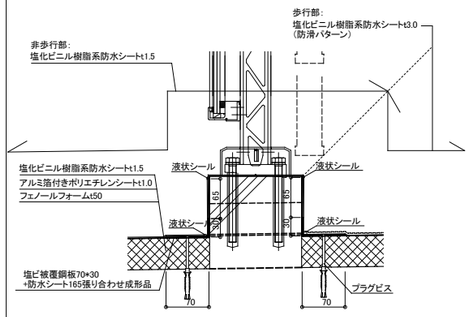

屋上防水 R階TVアンテナ基礎防水立上り部詳細図　1/5 (A3 1/10)

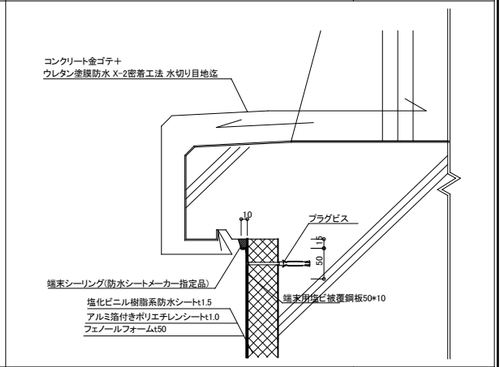

屋外階段屋根 外壁取合い部詳細図　1/5 (A3 1/10)

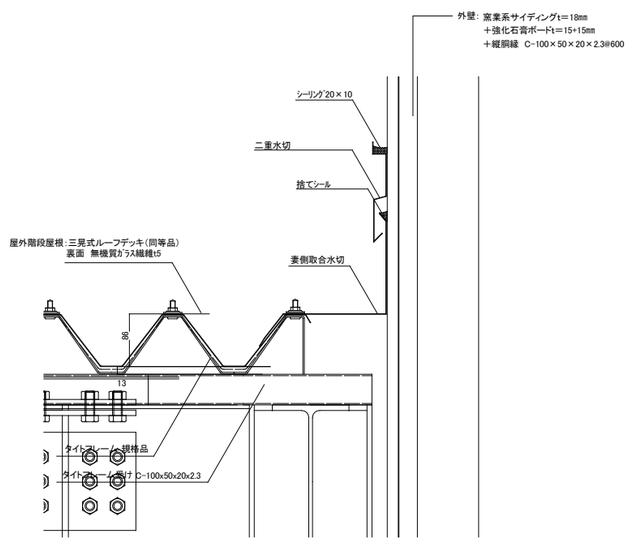

2階3階アルミ手摺詳細図（三協アルミ ソルーク後付ツーボルトアンカー工法、支柱部スチール補強仕様（同等品）、ガラス：ベランダ手摺用ガラスブライトビュー 日本板硝子㈱ 同等品）　1/5, 10, 20 (A3 1/10, 20, 40)

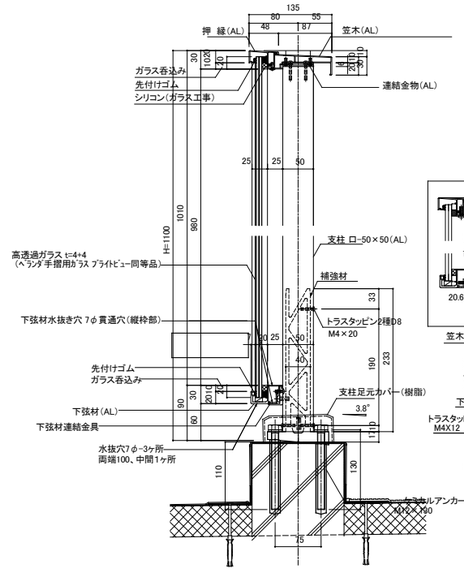

ベランダガラス断面詳細図 S:1/5

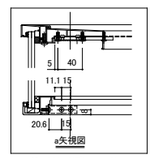

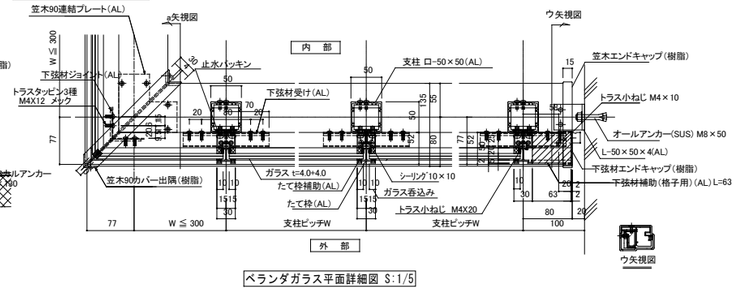

ベランダガラス平面詳細図 S:1/5

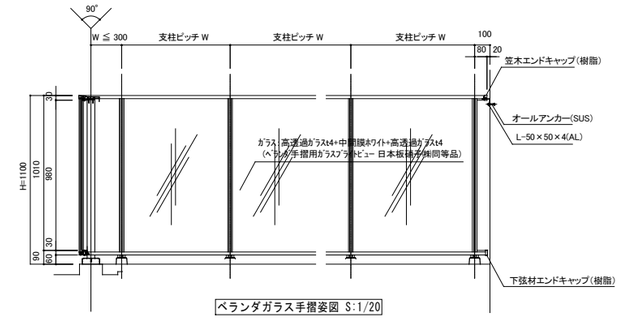

ベランダガラス手摺姿図 S:1/20

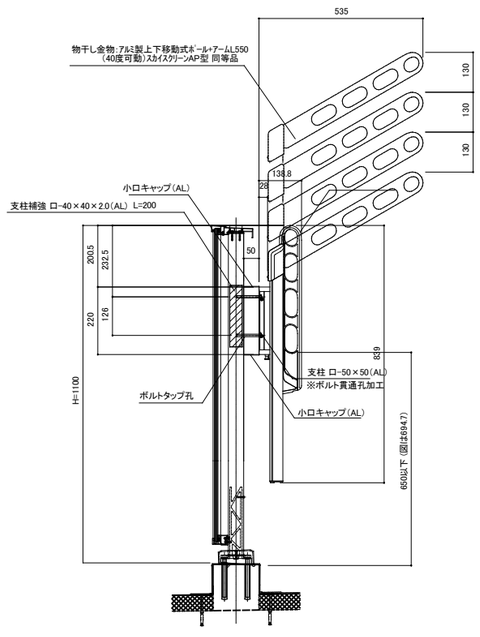

物干し金物断面図 S:1/5

工事名	山王児童センター、山王老人福祉センター及びかつら荘建設（建築主体）工事	1級建築士事務所 岩手県知事登録 第259号 株式会社 武田菱設計 大臣登録 第329541号 管理建築士 鈴木 浩昌 岩手県盛岡市志家町4－11 TEL (019) 653-6311(代表)	製図	担当	検印	特記	年月日	2025.04	図面内容	縮尺	区分	図面番号
							設計番号	2023-050	部分詳細図 No.1	A1:図示 A3:図示	建築意匠	A－92

断熱補強範囲　NON

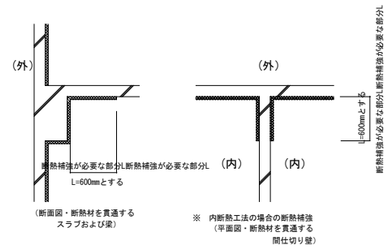

※　梁型のない場合は、上記長さから
梁型長さ分(200mm程度)差し引いた
長さとする。

打継ぎ部　NON

※施工範囲：地中梁外周部打ち継ぎ部
配管ピット廻り打ち継ぎ部

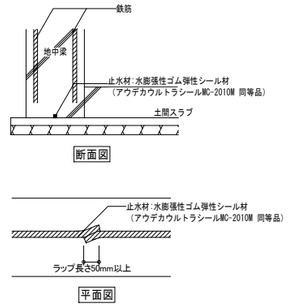

地下ピット　マンホール・人通孔・通気管・連通管　1/30 (A3 1/60)

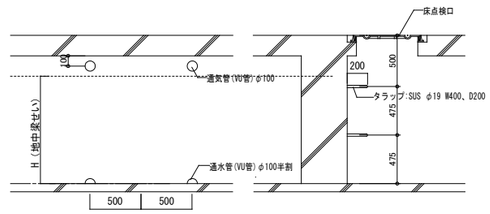

床化粧点検口（モルタル充填用）　1/20 (A3 1/40) 1/5 (A3 1/10)

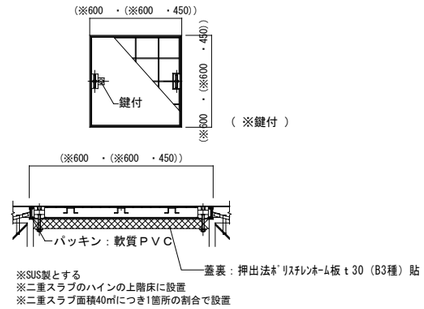

（ ※鍵付 ）

※SUS製とする
※二重スラブのハインの上階床に設置
※二重スラブ面積40㎡につき1箇所の割合で設置

床見切詳細図　（フローリング・長尺シート）　1/2 (A3 1/4)

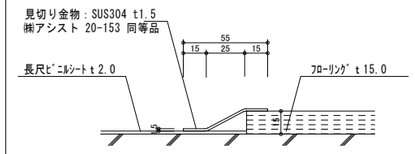

上がり框詳細図　1/10 (A3 1/20)

【 相談室 】

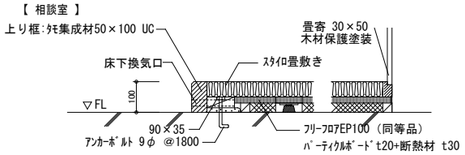

【 母子室 】

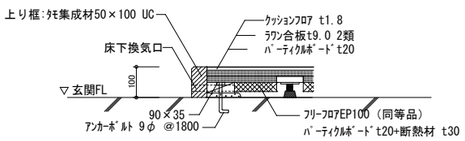

床材立上巾木詳細図　1/2(A3 1/4)

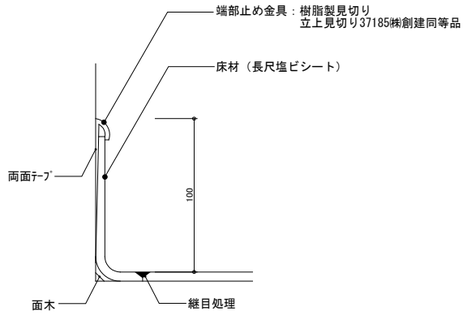

コーナーガードＡ（集成材）　1/5 (A3 1/10) 1/30 (A3 1/60)

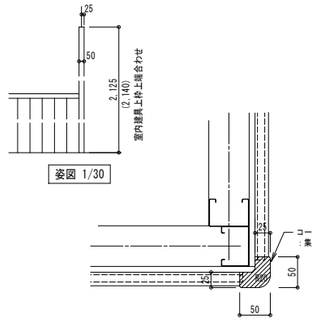

コーナーガードＢ（硬質樹脂製）　1/5 (A3 1/10) 1/30 (A3 1/60)

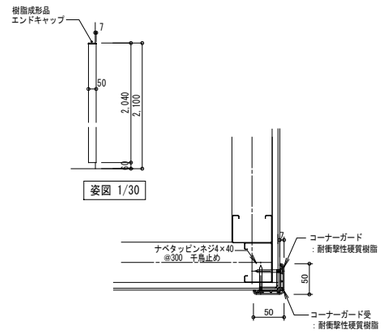

遊戯室梁型LGS下地詳細図　1/10 (A3 1/20)

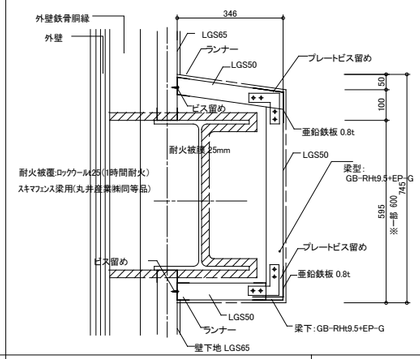

宿直室・静養室押入詳細図　1/15 (A3 1/30)

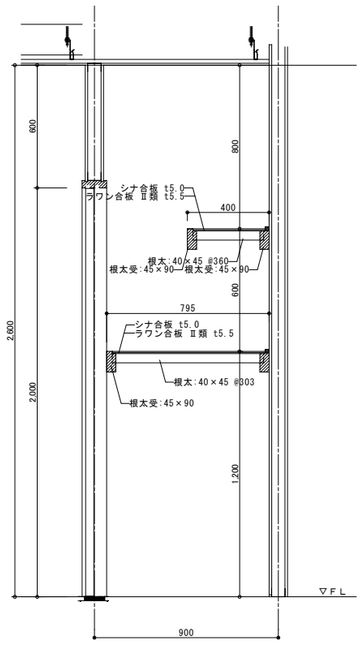

※木部：杉材（上小節程度）

居室部押入・収納詳細図　1/15 (A3 1/30)

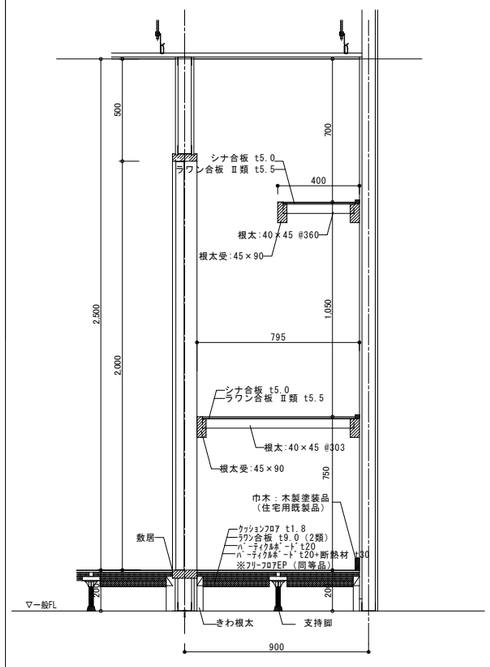

※木部：杉材（上小節程度）

カーテン・ブラインドＢＯＸ詳細図　1/5 (A3 1/10)

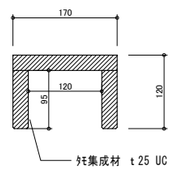

カーテンレール（天井直付）　1/3 (A3 1/6)

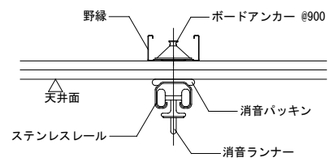

☆　枠直付も本図に準ず
☆　工事範囲：(※天井補強まで　⊙レールランナーとも)
☆　出入口１方枠部に設置するカーテンなど、
　　特記無き限りカーテンレールは本図を適用

廻り縁（既製品）　1/3 (A3 1/6)

Ａ：コ型 （バックヤード）　　Ｂ：目透かし型（その他）

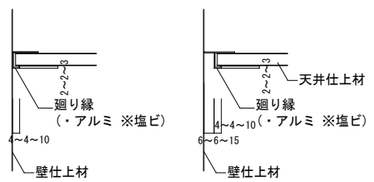

天井開口補強（照明器具・点検口）　1/25 (A3 1/50) 1/10 (A3 1/20)

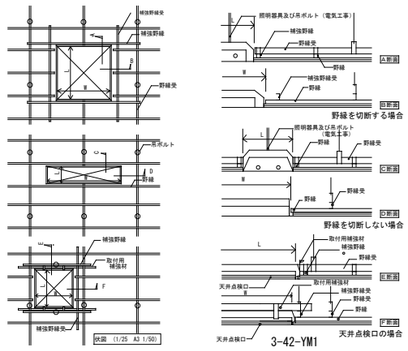

※電気設備機器・機械設備機器の開口補強は、
各工事で行う。

※　補強野縁は野縁と同材とする。
※　その他の補強野縁受、取付用補強材は野縁受と同材とする。
※　野縁受のはね出しが300以上の場合は増吊をする。

天井点検口　枠廻り　1/5 (A3 1/10)

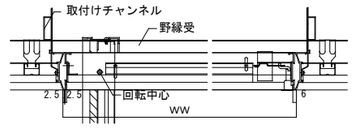

枠タイプ　バリエーション　（ ※額縁ﾀｲﾌﾟ○上図 ）

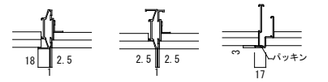

※　各部寸法は参考数値を示す

工事名	山王児童センター、山王老人福祉センター及びかつら荘建設（建築主体）工事

1級建築士事務所　岩手県知事登録　第259号
株式会社　武田菱設計
大臣登録　第329541号
管理建築士 鈴木　浩昌
岩手県盛岡市志家町4−11
TEL (019) 653-6311(代表)

製図	担当	検印	特記	年月日	2025.04	図面内容	縮尺	区分	図面番号
				設計番号	2023-050	部分詳細図 No.2	A1:図示 A3:図示	建築意匠	A−93

スクリーンボックス　1/10、20（A3 1/20、40）

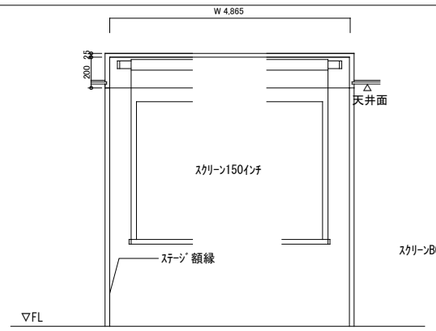

正面図 S:1/20

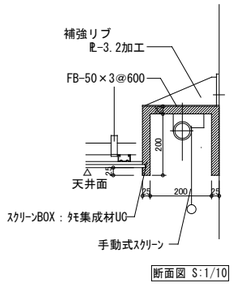

断面図 S:1/10

遊戯室・屋内階段室（壁側）手摺詳細図　1/5（A3 1/10）

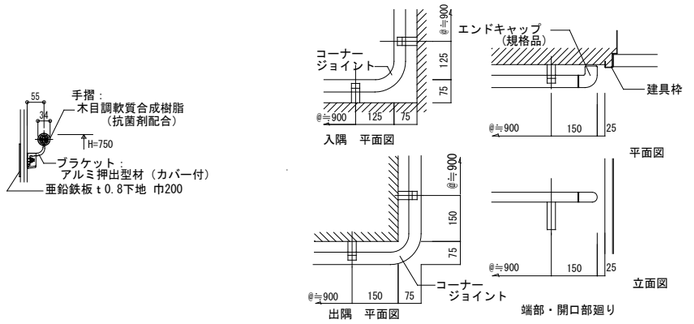

消火器BOX（床置きタイプ）　1/10（A3 1/20）

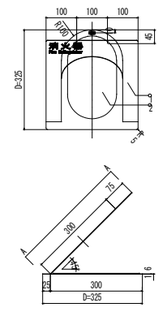

消火器BOX（全埋タイプ）　1/10（A3 1/20）

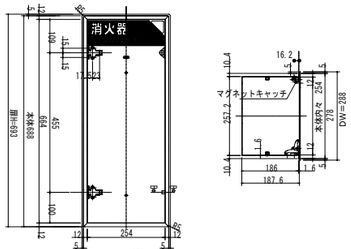

扉：スチール（ボンデ鋼板）t=2.3塗装仕上

※杉田エース 消火器ケース UFB-1F-2204 同等品

消火器ＢＯＸ　詳細図　ＡＥＤ＋消火器ボックス　全埋込
UAB-203-PWH 同等品　1/10（A3 1/20）

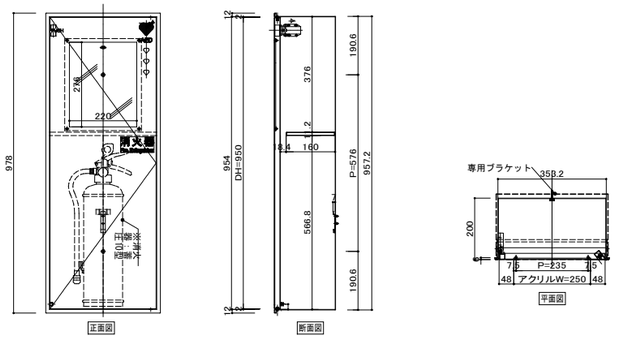

ユニットバス（1216サイズ）詳細図　1/20,30（A3 1/40,60）

		HTV1216UN	フラット床	コロガシ	
	名　称	仕様・寸法	色・柄	特記事項	備　考
	天井パネル	化粧鋼板複合パネル（抗菌防カビ仕様・モール式） 点検口口450（絞り点検口・落下防止用紐付 石膏ボード2枚貼り）	ホワイト		
	壁パネル	HQパネル	プリエアホワイト		
	正面アクセントパネル	HQパネル	プリエアクア		
●	床パネル	カラリ床	ホワイト		CXA01
	ドア枠	アルミアルマイト処理	ホワイト	内側額縁：合成樹脂既製枠（ｶｲﾀﾞｰ同等品）	
	ドアパネル	折戸（スッキリドア）中桟なし　面材：型板ステレン板 W＝800（有効開口幅　671mm）H＝2000	ホワイト　面材：半透明		
●	浴槽	腰法ひん浴槽仕様 ゆるり浴槽　FRPバス（ステップなし）　追焚用 ワンプッシュ排水栓　断熱防水パン付	ホワイト　エプロン：ホワイト		CXA01　YAJ51 YPH12　YYLBW
●	浴槽追焚加工	コントローラ取付用補強木　W225×H100（同梱） フレキシブル管／之本（同梱） ふろ接続アダプタ取付け、UB内部配管接続のみUB組立			YAJ51
●	ふろふた	ラクかるふろふた　2枚割　断熱仕様	ホワイト		YPH12
●	ふろふたフック	樹脂製　3個	ホワイト		YPH12
	カウンター	お掃除ラクラクカウンター　W＝730	天板：ホワイト　エプロン：グレー		
	洗い場水栓	TBV04409J　スッキリ根水栓（柳W215） サーモスタットシャワー金具	水栓本体：ホワイト　カバー：ホワイト		
	シャワーヘッド	コンフォートウェーブシャワー ホース：L＝1800	ヘッド：ホワイト　ホース：シルバー		
	シャワーハンガー	TH556F6型	ホワイト		
	ホースフック	樹脂製	ホワイト		
	照明	半球型照明（LEDランプ） 消費電力9W以下　60W相当　電球色 VVF1．6φ×2C　L＝2．0m付		（配線接続：電気設備工事）	
	換気扇	AC100V 消費電力:10/12W (50/60HZ) カバー（抗菌・防カビ仕様）		（ダクト接続：機械設備工事） （配線接続：電気設備工事）	
●	給水管	床下配管立上げ		（給排水接続：機械設備工事） （配管端部仕上げG1／2 （PF1／2））	CXA01
●	給湯管	床下配管立上げ		（給排水接続：機械設備工事） （配管端部仕上げG1／2 （PF1／2））	CXA01
●	排水トラップ	ABS樹脂製　封水深50mm　接続口　VP50受口 浴槽側逆流防止機構付		（排水接続：機械設備工事）	CXA01
	排水管　排水エルボ	VU管（2000mm）1本　末端切放し 90度エルボ（DL50）3個		（排水接続：機械設備工事）	
	タオル掛け	ステンレスパイプ　φ13　L＝400	座：ホワイト		
	収納棚	収納棚　W175　樹脂製　2個	ホワイト		
	鏡	お掃除ラクラク鏡 縦長ミラー　ツメ式　W298×H600			
●	手摺り	インテリアバー　φ32　L型　H800×W600 Rタイプ（先付け／後付け共通）1本	ホワイト	（同梱）	VIX1N

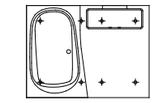

ドア位置Ａ、Ｂタイプ

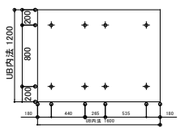

ドア位置Ｃ、Ｄタイプ
床支持位置図

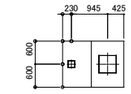

天井伏図 S＝1／60

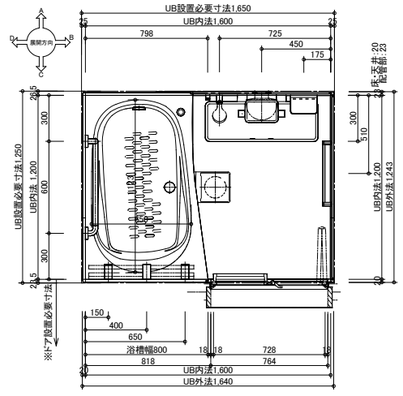

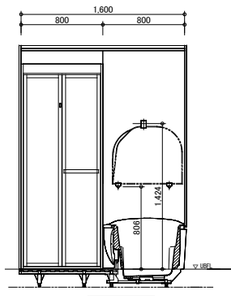

C展開 S:1/30

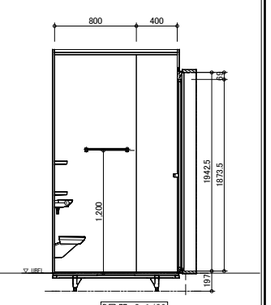

B展開 S:1/30

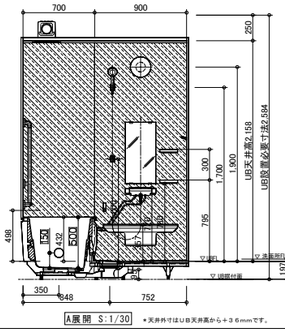

A展開 S:1/30　＊天井外寸はUB天井高から＋３６mmです。

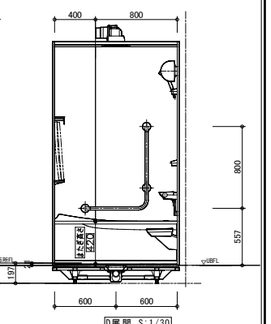

D展開 S:1/30

ポータブルステージ詳細図　株式会社丸橋鉄工ポータブルステージ J W2400xD1200xH200 同等品　1/30（A3 1/60）

主要構成部品

符号	品名	個数	備考
1	天板	2	ﾅﾗ材(市松貼り)
2	天板フレームASSY A	1	鋼板t2.3, t4.5, t6.0, t9.0
3	天板フレームASSY B	1	鋼板t2.3, t4.5, t6.0, t9.0
4	本体フレーム	1	鋼板t3.2, t4.5, t6.0, 角ﾊﾟｲﾌﾟ40x20x2.0, 丸ﾊﾟｲﾌﾟΦ29.7x1.9
5	ﾘﾝｸA	8	鋼板t6.0
6	ﾘﾝｸB	8	鋼板t6.0
7	脚	8	角ﾊﾟｲﾌﾟ31x31x1.6
8	天板開き止めﾊﾞｰ	2	丸ﾊﾟｲﾌﾟΦ28.6x1.2
9	ｽﾄｯﾊﾟｰﾌﾞﾗｹｯﾄ	2	鋼板t3.2
10	天板開き止めﾌｯｸ	1	丸棒Φ8
11	ｽﾃｰｼﾞ連結金具	3	鋼板t6.0
12	自在車輪	4	ｺﾞﾑ車輪　Φ100
13	ｱｼﾞｬｽﾀｰ	8	樹脂
	ステージ幕		ステージ三方幕 H290(ﾏｼﾞｯｸﾃｰﾌﾟ取付)

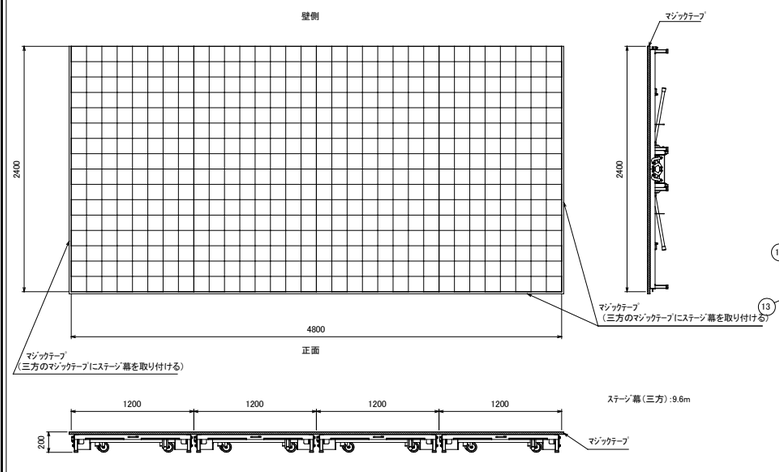

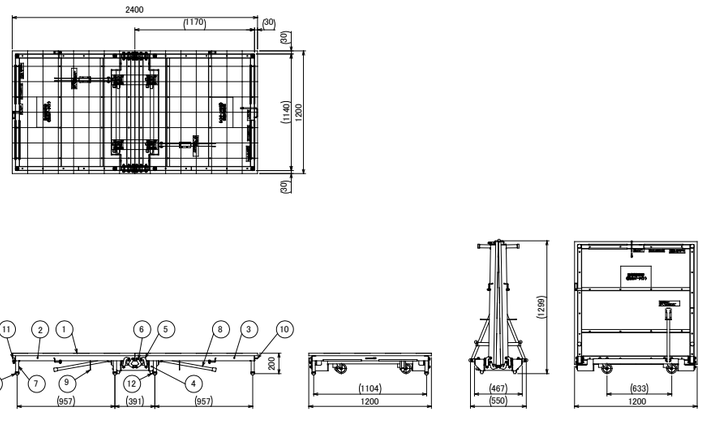

工事名	山王児童センター、山王老人福祉センター 及びかつら荘建設（建築主体）工事	1級建築士事務所　岩手県知事登録　第259号 株式会社　武田菱設計 大臣登録　第329541号 管理建築士 鈴木　浩昌 岩手県盛岡市志家町4－11 TEL（019）653-6311（代表）	製図	担当	検印	特記	
年月日	2025.04	図面内容	縮尺	区分	図面番号		
設計番号	2023-050	部分詳細図 No.3	A1:図示 A3:図示	建築意匠	A－94		

屋上点検用タラップ詳細図　　1/10 (A3 1/20)

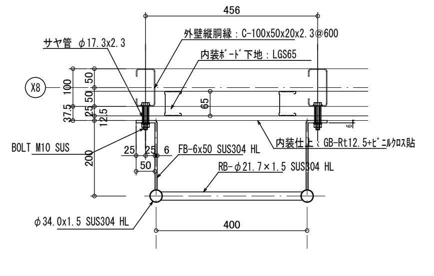

取付部平面詳細図　S=1/10

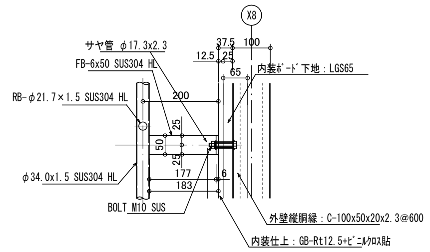

取付部断面詳細図　S=1/10

耐震対策内部ボード　※廊下、ホール、遊戯室に面する開口部　　NON

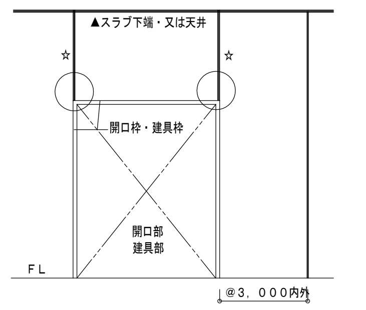

大壁@3，000内外にも目地を入れる

両面二重張り
強化石膏ボードt12.5+普通硬質石膏ボードt9.5
※GB-R-H:タイガーハイパーハードC同等品
FP060NP-0390(1)(目透かし仕様)
FP060NP-0389(1)(突付け目地仕様)

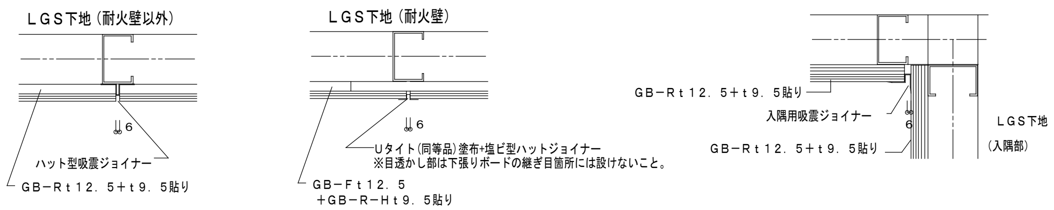

既製アルミ庇詳細図　RS-KB2S（ダイケン工業㈱　同等品）　　1/5,30 (A3 1/10,60)

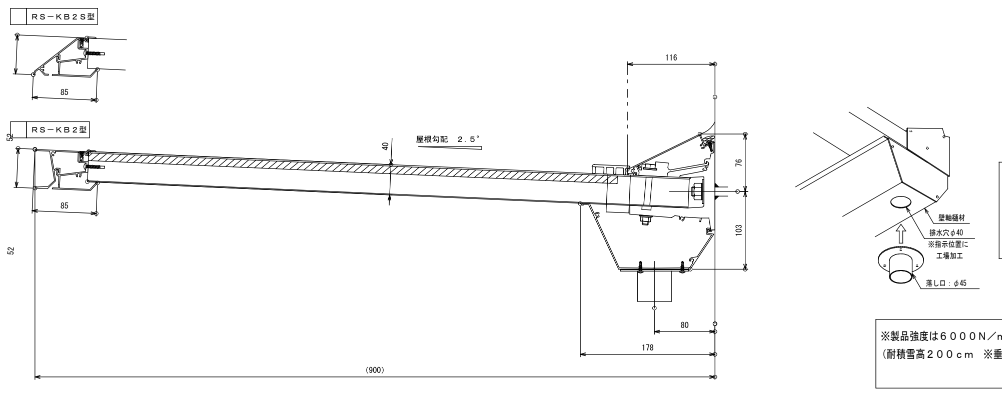

落し口の位置をご指示ください。
※落し口は左右どちらかの端部または両端部に設けてください。
※庇幅が8000mmを超える場合は、上記に加え　8000mm以内ごとに落し口を設けてください。

※製品強度は6000N／m^2 です。
（耐積雪高200cm ※垂直積雪量30N／cm／m^2）

断面図 S:1/5

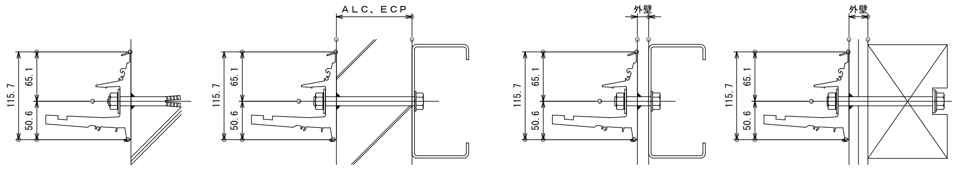

コンクリート下地に取付ける場合　　ALC、ECP下地に取付ける場合　　鉄骨下地に取付ける場合　　木下地に取付ける場合

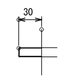

ボルト出し長さ（壁軸材）　1：5

壁際納まり参考図 S:1/5

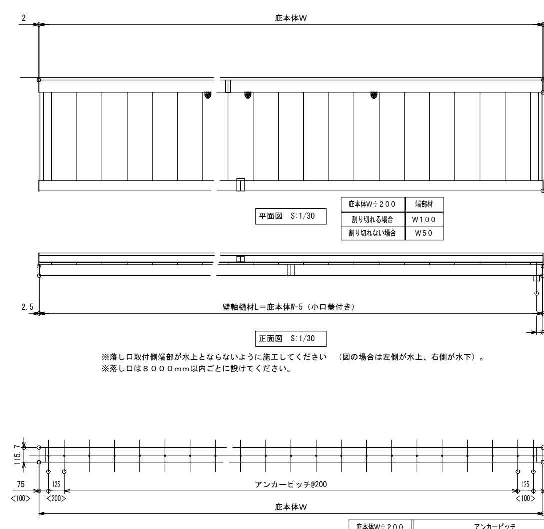

平面図 S:1/30

庇本体W÷200	端部材
割り切れる場合	W100
割り切れない場合	W50

正面図 S:1/30

※落し口取付側端部が水上とならないように施工してください　（図の場合は左側が水上、右側が水下）。
※落し口は8000mm以内ごとに設けてください。

アンカー図 S:1/30

庇本体W÷200	アンカーピッチ
割り切れる場合	75／125／@200×n／125／75
割り切れない場合	100／200／@200×n／100／100

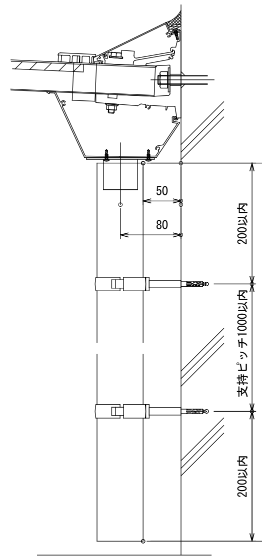

縦樋詳細図 S:1/5

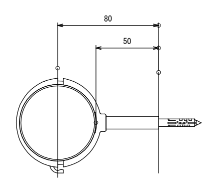

たてとい平面図 S:1/3

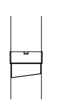

たて継手側面図 S：1/3

遊戯室 折り畳み縦格子防球片引き戸詳細図　（うららぎ ㈱トーコー同等品）　※格子（盛岡市産木材　木材保護塗装塗り）　　1/10 (A3 1/20)

AW−1取付部

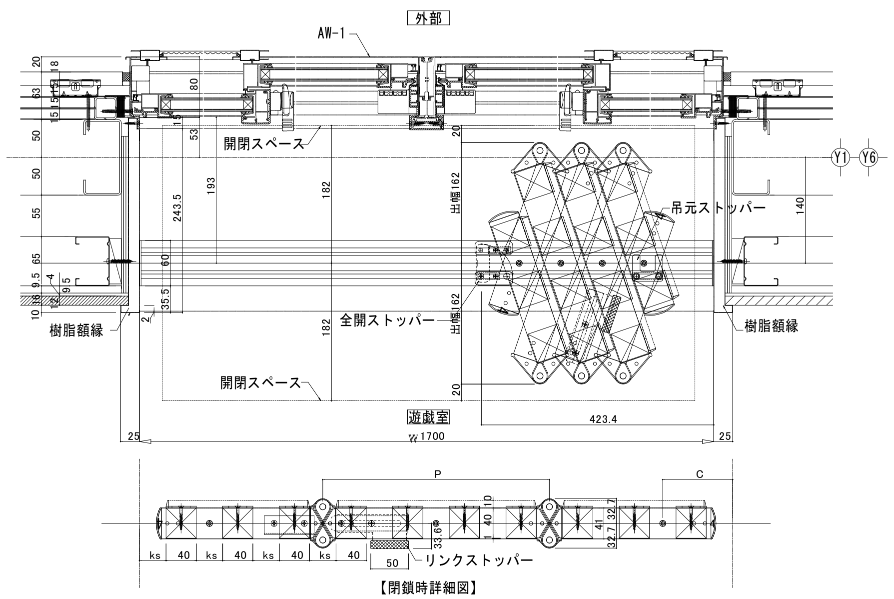

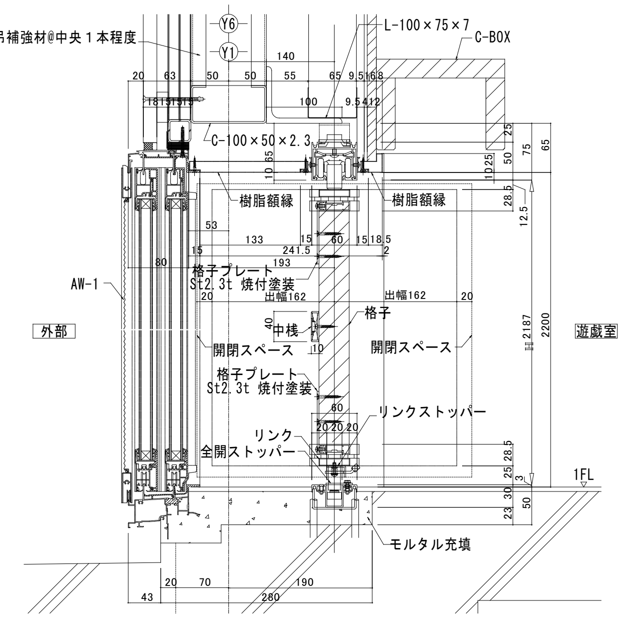

AW−2取付部

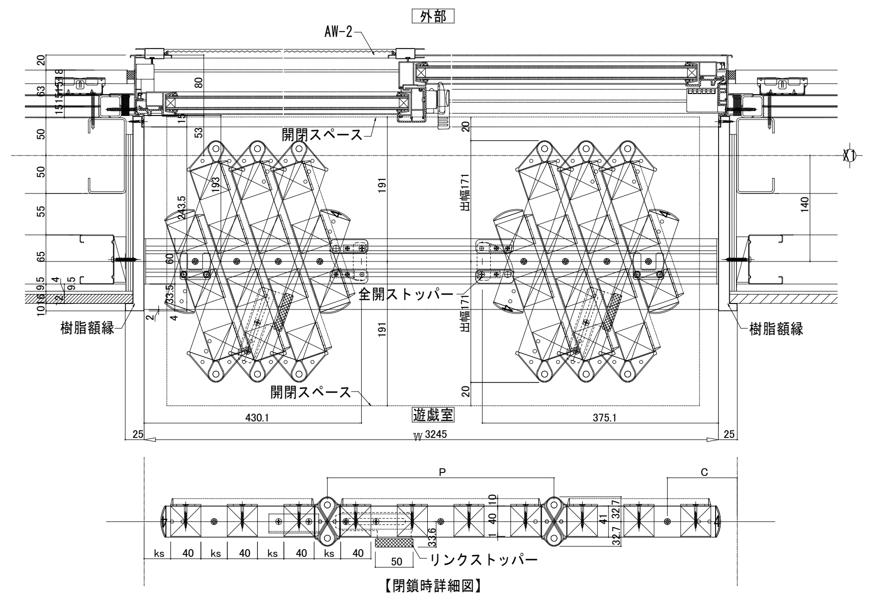

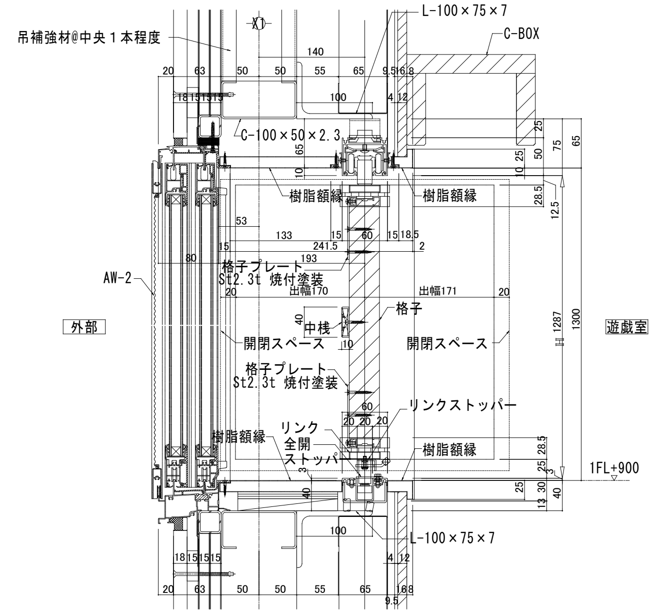

工事名	山王児童センター、山王老人福祉センター及びかつら荘建設（建築主体）工事	1級建築士事務所　岩手県知事登録　第259号 株式会社　武田菱設計 大臣登録 第329541号　管理建築士 鈴 木 浩 昌 岩手県盛岡市志家町4−11　TEL (019) 653-6311(代表)	製図	担当	検印	特記	年月日 2025.04 設計番号 2023-050	図面内容 部分詳細図 No.4	縮尺 A1:図示 A3:図示	区分 建築意匠	図面番号 A−95

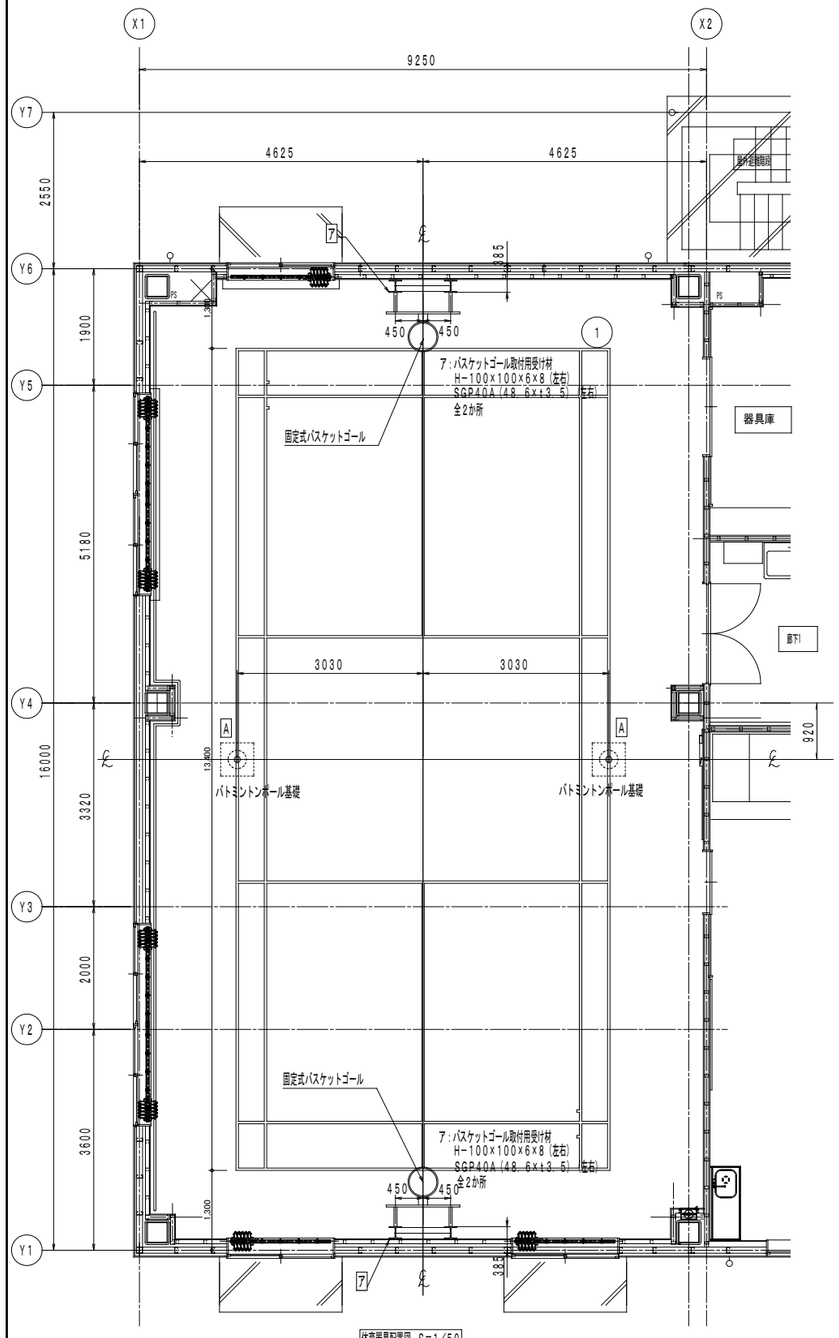

体育器具配置図 S=1/50

コートライン内訳表				
記号	種　別	寸　法	面数	備　考
1	バドミントンコート	13400× 6100	1面	実線　ライン幅40mm

基礎内訳表		
A	バドミントン用基礎	2個
合　計		2個

バドミントン用支柱詳細図　1組　S＝1／30

バドミントン用支柱DG012100　同等品
差込式　日本バドミントン協会検定品

バドミントン用ネットDG801000 同等品
検定　ナイロン　24本　ワインカラー　程度

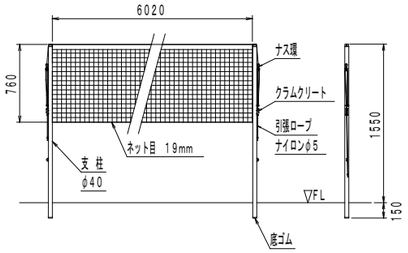

バドミントン用支柱金物詳細図　塗床用（床シート用）　2箇所　S＝1／5

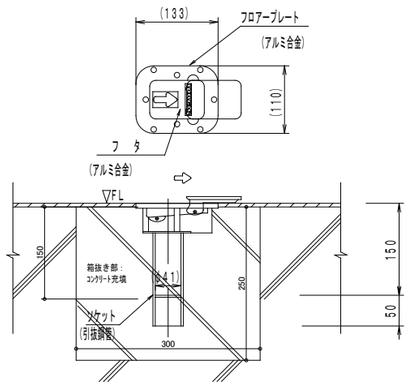

バドミントン用支柱金物部基礎詳細図　2箇所　S＝1／20

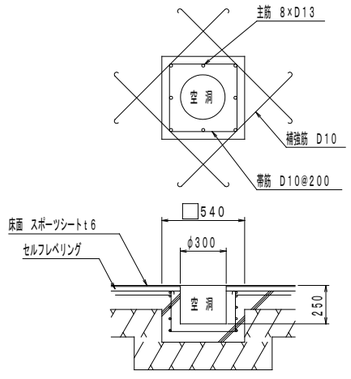

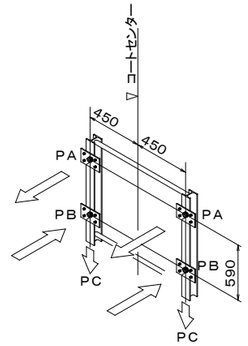

バスケットゴール　荷重参考値

全重量：約90kg
リング先端にかかる短期荷重：約1.5KN

PA：取付上部にかかる引張荷重
短期（使用時）――― 約1．42KN
PB：取付下部にかかる圧縮荷重（−PA）
短期（使用時）――― 約1．42KN

PC：取付下部にかかる垂直荷重
短期（使用時）――― 約0．60KN

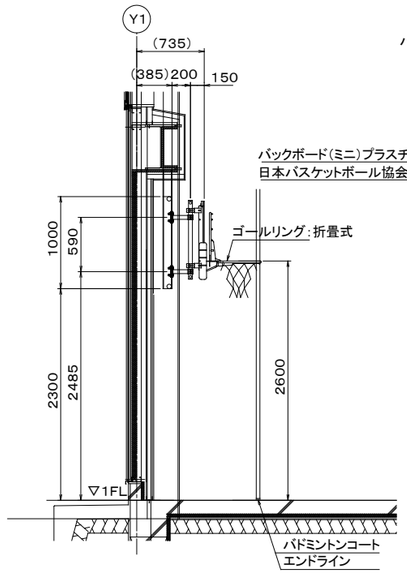

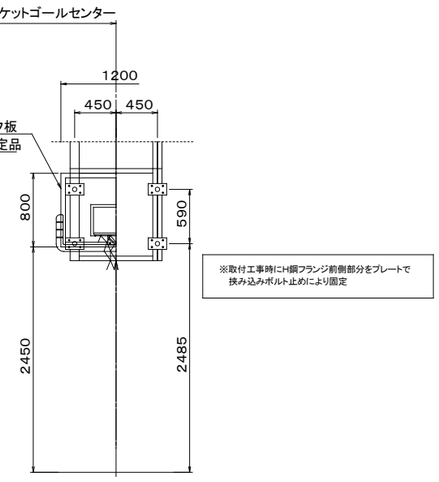

DB012400　固定式ミニバスケットゴール
（日本バスケットボール協会装置検定品）
S＝1／30

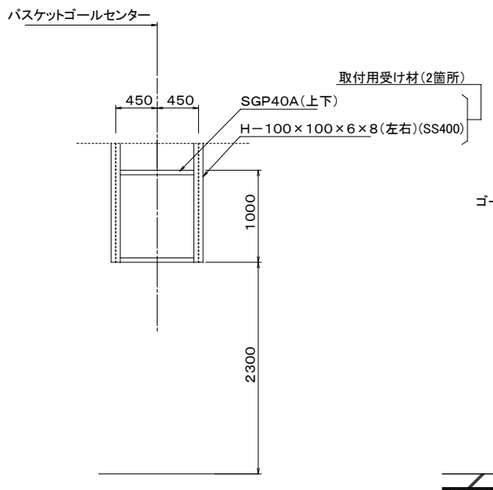

固定式ミニバスケットゴール
取付用受け材　正面図

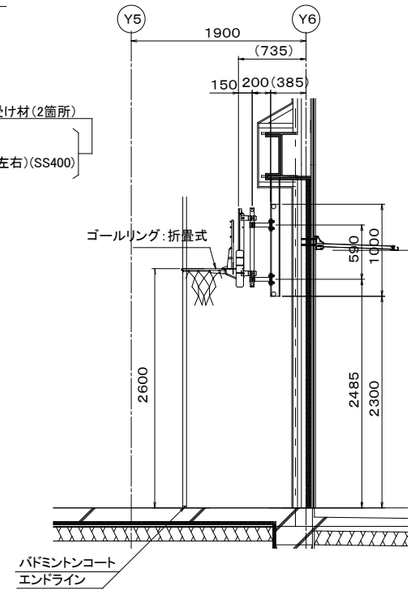

工事名	山王児童センター、山王老人福祉センター 及びかつら荘建設（建築主体）工事	1級建築士事務所　岩手県知事登録　第259号 株式会社　武田菱設計 大臣登録 第329541号　岩手県盛岡市志家町4－11 管理建築士 鈴木 浩昌　TEL（019）653-6311（代表）	製図	担当	検印	特記	年月日	2025.04	図面内容	縮尺	区分	図面番号
							設計番号	2023-050	体育器具配置図 体育器具詳細図	A1:1/50,30 A1:1/20,5 A3:1/100,60 A3:1/40,10	建築意匠	A－96

物置 ①～③　　S=1/30

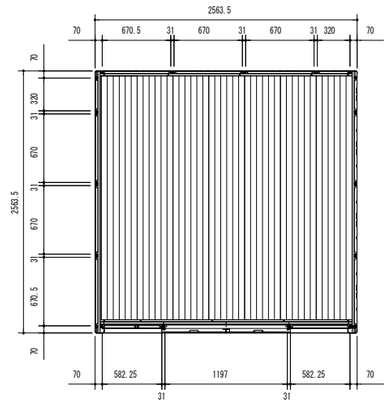

平　面　図　S:1/50

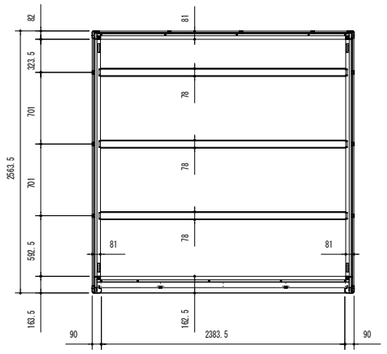

床　伏　図　S:1/50

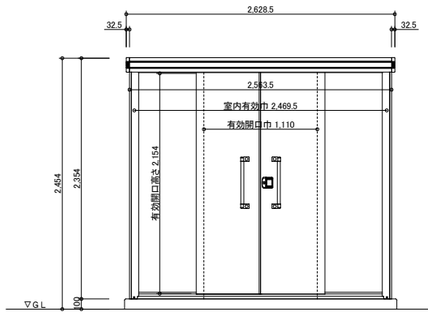

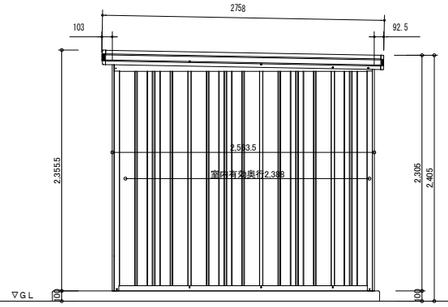

立　面　図　S:1/50

※扉仕様（建築基準法第2条九号の二ロに規定する防火設備仕様）
（平成12年建設省告示第1360号　第1二　鉄製 厚さ0.8mm以上）

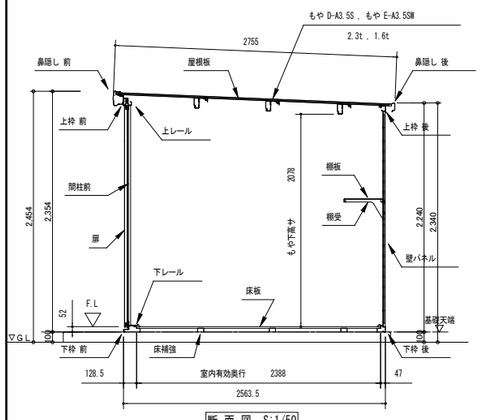

断　面　図　S:1/50

軽量鉄骨造

部　材　名	厚さ（m/m）	材　　質
屋 根 板	0.4	JIS G3322 塗装溶融55%アルミニウム-亜鉛合金めっき鋼板 CGLCC
床 補 強	1.2	JIS G3321 溶融55%アルミニウム-亜鉛合金めっき鋼板 SGLCC
<一般型>もや B-A3.5	1.6	JIS G3312 塗装溶融亜鉛めっき鋼板 CGCC
<積雪型>もや D-A3.5S	2.3	JIS G3312 塗装溶融亜鉛めっき鋼板 CGCC
<積雪型>もや E-A3.5SW	1.6	JIS G3312 塗装溶融亜鉛めっき鋼板 CGCC
下枠前(側・後)	1.2（ 1.0）	JIS G3322 塗装溶融55%アルミニウム-亜鉛合金めっき鋼板 CGLCC
上 枠 前(後)	1.0（ 0.8）	JIS G3322 塗装溶融55%アルミニウム-亜鉛合金めっき鋼板 CGLCC
上 枠 左 右	0.8	JIS G3322 塗装溶融55%アルミニウム-亜鉛合金めっき鋼板 CGLCC（ツートンカラー）
上枠補強(積雪型のみ)	1.6	JIS G3312 塗装溶融亜鉛めっき鋼板 CGCC
上レール	1.2	アルミニウム合金押出形材
下レール	0.8	JIS G3322 塗装溶融55%アルミニウム-亜鉛合金めっき鋼板 CGLCC
鼻 隠 し 前	0.5	JIS G3322 塗装溶融55%アルミニウム-亜鉛合金めっき鋼板 CGLCC（ツートンカラー）
鼻 隠 し 後	0.5	JIS G3322 塗装溶融55%アルミニウム-亜鉛合金めっき鋼板 CGLCC
柱	0.8	JIS G3322 塗装溶融55%アルミニウム-亜鉛合金めっき鋼板 CGLCC
扉	0.8	JIS G3322 塗装溶融55%アルミニウム-亜鉛合金めっき鋼板 CGLCC
壁 パ ネ ル	0.5	JIS G3322 塗装溶融55%アルミニウム-亜鉛合金めっき鋼板 CGLCC
袖 壁	0.5	JIS G3322 塗装溶融55%アルミニウム-亜鉛合金めっき鋼板 CGLCC
間 柱	1.0	JIS G3322 塗装溶融55%アルミニウム-亜鉛合金めっき鋼板 CGLCC
床 板	0.6	JIS G3322 塗装溶融55%アルミニウム-亜鉛合金めっき鋼板 CGLCC
アンカープレート(L)	2.3	JIS G3302 溶融亜鉛めっき鋼板 SGCC(後塗装仕上げ)

部　材　名	サイズ(巾×高サ)
扉右　H-E	629 × 2178
扉左　H-E	629 × 2178
壁パネル　H-A	670 × 2110
壁パネル　H-F	319.5 × 2110
袖壁　H-E	582 × 2149

自転車置き場 ①～④　　S=1/30

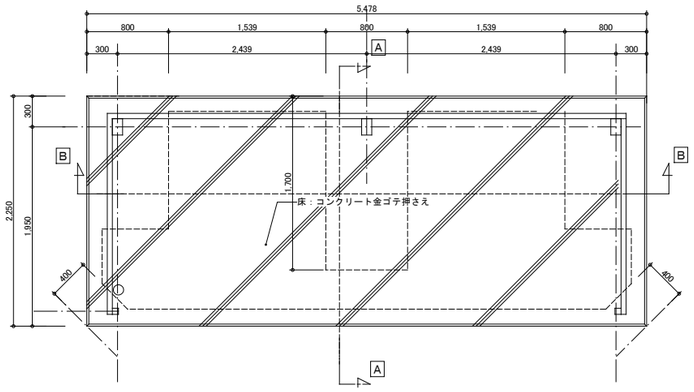

平　面　図　S:1/50

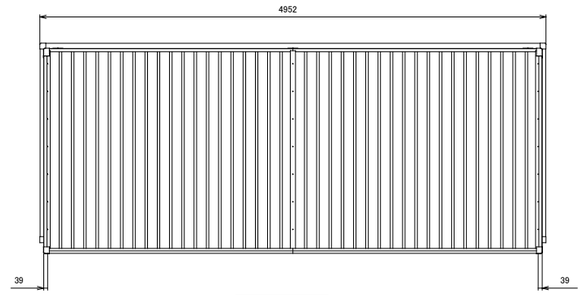

屋根伏図　S:1/50

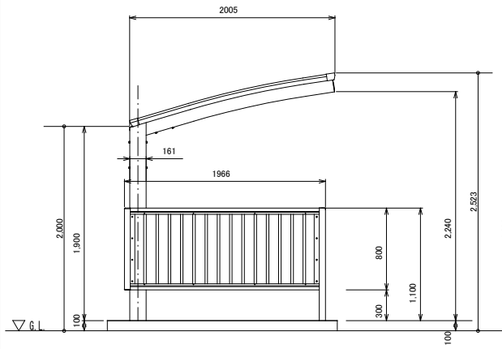

立　面　図　S:1/50

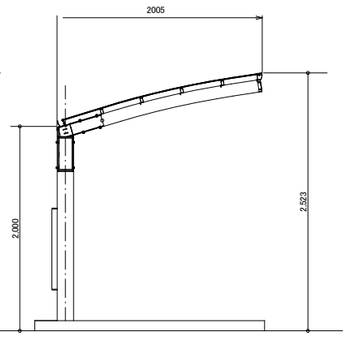

断　面　図　S:1/50

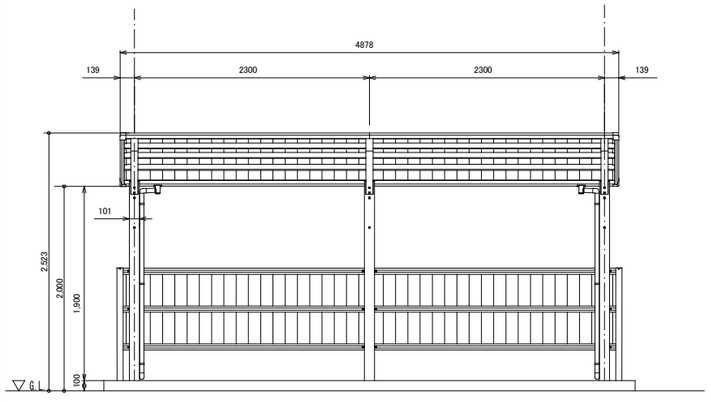

立　面　図　S:1/50

主要部材断面図（S=1/10）

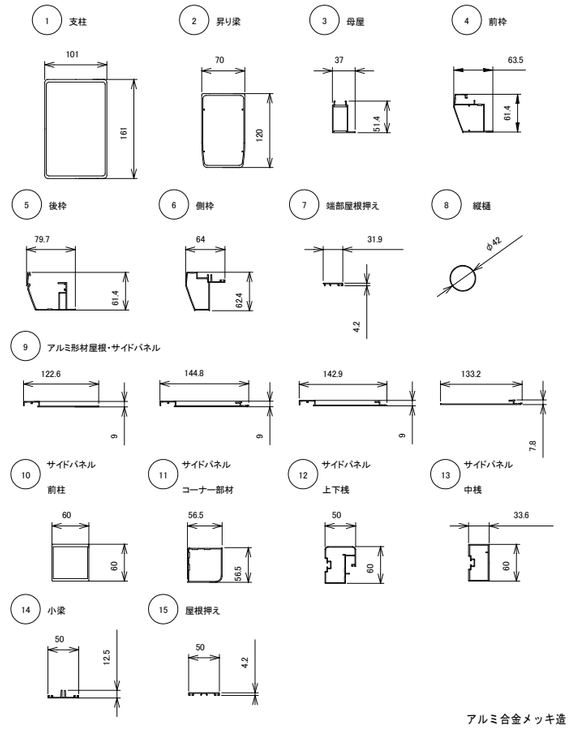

アルミ合金メッキ造

商　品　名	サイクルポート　V-R　（同等品）		
型　　式	VCCS(E)N-A2049+LVCCS(E)N-A2024（同等品）　建告第410号 適合製品		
主 要 部 材	仕 様（材 質・塗 装）		
ボルト・ナット・座金	ｽﾃﾝﾚｽ	ボルト・ナット・座金	ｽﾃﾝﾚｽ
① 支柱	アルミ押出形材 陽極酸化・塗装複合皮膜	⑨	アルミ押出形材 陽極酸化・塗装複合皮膜
② 昇り梁	アルミ押出形材 陽極酸化・塗装複合皮膜	⑩	アルミ押出形材 陽極酸化・塗装複合皮膜
③ 母屋	アルミ押出形材 陽極酸化・塗装複合皮膜	⑪	アルミ押出形材 陽極酸化・塗装複合皮膜
④ 前枠	アルミ押出形材 陽極酸化・塗装複合皮膜	⑫ 上下桟	アルミ押出形材 陽極酸化・塗装複合皮膜
⑤ 後枠	アルミ押出形材 陽極酸化・塗装複合皮膜	⑬ 中桟	アルミ押出形材 陽極酸化・塗装複合皮膜
⑥ 側枠	アルミ押出形材 陽極酸化・塗装複合皮膜	⑭ 小梁	アルミ押出形材 陽極酸化・塗装複合皮膜
⑦ 端部屋根押え	アルミ押出形材 陽極酸化・塗装複合皮膜	⑮ 屋根押え	アルミ押出形材 陽極酸化・塗装複合皮膜
⑧ 縦樋	アルミ押出形材 陽極酸化・塗装複合皮膜	屋根	アルミ押出形材 t 1.2(不燃材) 陽極酸化・塗装複合皮膜

工事名	山王児童センター、山王老人福祉センター 及びかつら荘建設（建築主体）工事

1級建築士事務所　岩手県知事登録　第259号
株式会社　武田菱設計
大臣登録 第329541号
管理建築士 鈴木 浩昌
岩手県盛岡市志家町4－11
TEL（019）653-6311(代表)

製　図	担　当	検　印	特記

年 月 日	2025.04
設計番号	2023-050

図面内容	縮尺	区　分	図面番号
物置・自転車置き場詳細図	A1:1/50 A3:1/100	建築意匠	A－97

工 事 区 分 表

分類	No.	工事項目	昇降路構造 RC	昇降路構造 S	建築 建築	建築 電気	建築 設備	建築 昇降機
昇降路	1	昇降路の築造工事及び躯体・オーバーヘッド・ピット寸法が昇降機承諾図と異なる場合の是正工事 オーバーヘッド：昇降機承諾図寸法に対し20mm以上低い場合（ただし、必要寸法を確保のこと） ピット：昇降機承諾図寸法に対し浅い場合又は30mm以上深い場合（防水面から確保のこと）	○	○	○			
	2	天井フック又はトロリービーム設置工事（荷重に対し安全率5を確保のこと）（オーバーヘッド高さが4000mmを超える場合、トロリービーム設置は必須のこと）	○	○	○			
	3	中間ビーム・セパレータビーム設置・インサート埋め込み工事	○	○	○			
	4	ガイドレール支持用ファスナー及び立柱設置・インサート埋め込み工事	○	○	○			
	5	溶接レスの場合のガイドレール支持用ファスナー及び立柱・三方枠取付用アングルへの穴加工	○	○	○			
	6	フェッシャープレート取付材設置工事（フェッシャープレート本体は昇降機工事）		○	○			
	7	昇降路内鉄骨材の耐火処理工事		○	○			
	8	ピット内防水工事	○	○	○			
	9	ピット下を使用する場合の二重スラブ、釣合おもり側の直下部厚壁等の建築躯体処置工事	○	○	○			
	10	併設されたエレベーターのピットに段差がある場合の間仕切り工事	○	○	○			
	11	急行ゾーンがある場合の昇降路救出口設置工事	○	○	○			
	12	昇降路内建築工事仮設床用（水平養生）の金網、デッキプレート等の撤去工事	○	○	○			
	13	昇降機承諾図に記載のない突出物や不要物の撤去切断等工事	○	○	○			
	14	昇降路内温度が40℃を超える場合の換気設備工事又は空調設備工事	○	○			○	
乗場	1	乗場出入口の敷居取付用欠き込み・敷居受け持ち出し工事及び敷居取付後のモルタル充填工事	○	○	○			
	2	乗場出入口壁穴あけ・乗場出入口用品取付材設置工事及びインサート埋め込み工事（三方枠・バックアングル・ドア・敷居・押しボタン・インジケータ・モニター等）	○	○	○			
	3	乗場出入口用品取付後の壁並びに床・天井等の仕上工事	○	○	○			
	4	三方枠・インジケータ等と壁間のモルタル又はロックウール充填工事	○	○	○			
	5	三方枠・インジケータ等と壁間の塞ぎ板による隙間塞ぎ工事	○	○				○
	6	開放廊下及び屋上等直接外気と接する乗場における雨水対策工事（排水溝・水勾配・庇等）	○	○	○			
電気	1	昇降路頂部の煙感知器設備の設置工事（外部より点検可能な点検口の設置を含む）	○	○		○		
	2	昇降路内配管工事に伴う区画貫通部の耐火処理工事（昇降機工事による押しボタン・警報盤等の配線工事は除く）	○	○		○		
	3	昇降路内受電端子までの動力用電源・照明用電源・接地線の引込・立上工事及び一次側端子への接続工事	○	○		○		
	4	昇降路内受電端子までのインターホン・その他機器の配管配線工事並びに引込・立上工事（放送・遠隔監視・防犯カメラ・故障信号・非常呼信号・火災信号・セキュリティ連動信号・監視盤等）	○	○		○		
	5	遮煙のりばドア適用時の建屋火災信号の供給	○	○		○		
	6	ピット内点検用コンセントの設置工事（単独回路）	○	○		○		
その他	1	エレベーター工事着工前までの各階出入口開口部の養生作業	○	○	○			
	2	エレベーター工事着手後の昇降路内への浸水防止工事、出入口先行着工時の止水工事	○	○	○			
	3	居室側防音及び防振工事	○	○	○			
	4	搬入用仮設開口及び搬入経路の段差解消・搬入後の復旧工事	○	○	○			
	5	エレベーターを工事用として使用する場合の各種養生手配及び設置工事	○	○	○			
	6	その他建築・電気・設備に関する工事	○	○	○	○	○	

注 意 事 項

1	躯体と昇降機承諾図に相違がある場合はエレベーター着工までに躯体を是正すること
2	(1)昇降路の壁又は囲いは隙間無きものとすること (2)昇降路の壁又は囲いは難燃材料（不燃材料・準不燃材料含む）とすること (3)昇降路の壁又は囲いは5㎡辺り300Nの外力が作用した時に15mmを超える変形及び塑性変形が生じない構造とすること (4)コンクリート厚さは150mm以上とすること (5)コンクリート基準圧縮強度は21N/mm²以上30N/mm²以下とし、30N/mm²を超える場合は都度対応協議のこと (6)昇降路壁は後施工アンカーが可能な構造とすること
3	昇降路内にはエレベーターに関係のない配管・配線・ダクト・その他の機器を設置しないこと
4	昇降路壁には配管・消火栓等を埋め込まないこと
5	昇降路内には建築金物（ALCクリップ等）が突出しないこと
6	昇降路内に断熱材（ウレタン・スタイロフォーム等）を施工する場合は溶接火花による火災のおそれがあるため難燃材料とすること
7	断熱材はガイドレール支持用ファスナー及び乗場出入口廻りの取付材を避けて施工すること
8	断熱材の施工時期は協議すること
9	昇降路内の温度は5℃以上40℃以下、湿度は月平均90%以下、日平均95%以下とし、氷結・結露しないこと
10	昇降路内及び乗場には風雨・塵埃・塩分・有害ガス等が入らないこと
11	昇降路内に換気設備を設置する場合は外部より点検可能な配置とし、雨水対策を実施すること
12	昇降路内の騒音・振動が居室に伝搬しない配置及び躯体構造（防音・防振工事等）とすること
13	エレベーターホールと風除室が近い場合はドラフトによりエレベーターの戸が開閉できなくなるおそれがあるため建物側で気密性を上げること
14	保守・点検・緊急対応のため、外部より最上階のエレベーターホールへアクセスできる通路を設けること また、個人宅や占有部、鍵が必要な場所を経由する必要がないこと
15	電源電圧の変動は動力用±10%以内、照明用±5%以内とし、動力用の電圧不平衡率を5%以内とすること
16	高調波障害回避のため、以下の対応を推奨します (1)弱電機器の電源線・通信線はエレベーター動力線から 1m以上分離すること (2)エレベーター動力用電源トランスは弱電機器のトランスと独立して設けること (3)弱電機器とのアース線共用は避けること (4)エレベーター動力線は弱電機器近くの床下や天井に設置しないこと (5)漏電遮断器・漏電継電器を設置する場合、不要動作防止のためインバータ対応のものを使用すること
17	搬入に支障のない経路を確保すること
18	据付工事用現場詰所及びエレベーター材料・据付工事用機材の保管場所を無償提供願います
19	仮設揚重機・重機（ラフタークレーン、タワークレーン等）・搬入運搬用台車を無償貸与願います
20	据付工事用電源及び試運転調整時の動力電源を無償提供願います（容量は別途打ち合わせ）
21	必要に応じてモルタルを無償提供願います
22	エレベーターを工事用として使用する場合はこの使用に伴う検査費用・復旧（オーバーホール消耗部品の交換等）費用・定期保守費用・コールバック対応費用等が生じます
23	エレベーターを工事用として使用する場合、電力会社から供給される電源を使用願います 工事用発電機による工事用使用は電源電圧が不安定なため、内部基板への悪影響を引き起こす可能性が高いことから使用しないこと
24	かご内へ一度に搬入可能な積載は4輪台車で積込み荷重制限（台車含む）以下とすること

（1台1回線）

電源設備 （低圧）

号機名		No. 1		
電源設備容量	動力	200 V 3 kVA		
	照明	100 V 1.5 kVA		
最大電流		18.7 A		
動力線サイズ（mm²）		5.5	8	14
最大引込み距離（m）		87	134	233
建屋側MCCB		20 A		
接地線最小サイズ		2 mm²		
インターホン用配線		φ 0.9 × 10 本		
電話用配管・配線		φ 19 配管 ・電話線 1 P		
ピットコンセント容量		1 kVA／台		

No. 1

遮煙のりばドア（Smokeproof）		
適用階	1～3FL	認定番号 CAS－1072（2）

エレベーター仕様

概略仕様	号機名（台数）		No. 1 （1台）	
	用途（形式）		乗用 （ SRT9－2S45 ） トランク付 車いす仕様	
	積載量（定員）		600 kg （ 9 人）	
	速度		45 m/min	
	制御方式		交流インバータ制御方式（回生無）	
	操作方式		乗合全自動方式	
	停止ヶ所・出入口方向		（ 1～3FL） 3 ヶ所 1 方向	
	かご内法（WxDxH）		1050 mm X 1520 mm X 2300 mm 950 mm X 480 mm X 1200 mm	
	出入口寸法（WxH）		800 mm X 2000 mm	
	ドア方式		2枚戸片開き（電動式）	
	電動機出力		AC－2.7 kW （ギヤレス）	
	電源	動力	三相3線 200 V 50 Hz	
		照明	単相 100 V 50 Hz	
	管制運転	地震時	有（P波＋S波感知器（3段検知）リスタート機能付）	
		火災時	有	
		自家発時	無	
		浸水時／冠水時	有 全自動形（ピット冠水時（指定階））	
	停電時自動着床装置		有	
	耐震クラス		A14	
	かご内連絡装置		24V同時通話インターホン	
	基本仕様 及び 標準装備仕様		ローラーガイド（かご、おもり） 照明・換気装置自動休止機能 2D多光軸（マルチビーム）ドアセフティ 反転時呼び一括キャンセル機能 戸開放時間自動設定 行先階取消し機能 気配りアナウンス機能（非常時4ヶ国語対応） イオン発生装置 故障時最寄階自動着床運転 しきい間すきまレス 広角ミラー付操作盤	
乗場仕様	三方枠		全階	大枠・全傾斜 鋼板製単色塗装仕上
	ドア		全階	鋼板製単色塗装仕上
		遮煙	全階	有
	敷居		全階	硬質アルミ製
	乗場	ボタン	全階	抗菌凸矢印ボタン（SIAA認証）
	インジケータ	インジケータ	全階	デジタル階床表示式
	ボタン	フェースプレート	全階	板曲げ ステンレス製ヘアライン仕上 （一部樹脂製）
かご仕様	天井照明		［STD－11］アルミフレーム導光板LED照明	
	換気装置		ファン	
	リターンパネル		ステンレス製ヘアライン仕上	
	出入口柱		ステンレス製ヘアライン仕上	
	ドア		化粧鋼板	
	幕板		化粧鋼板	
	側板		化粧鋼板	
	幅木		ステンレス製ヘアライン仕上	
	床		ビニタイル （t2）	
	敷居		硬質アルミ製	
	操作盤	ボタン	抗菌凸文字ボタン（SIAA認証）	
		インジケータ	液晶（カラーユニバーサルデザイン認証）	
		フェースプレート	標準（広角ミラー付） ステンレス製ヘアライン仕上	

特記事項

- スタンダード照明
- 磁石式保護マット（分割形， H=1800）
- 床マット（ゴムマット）
- 非常呼ボタンガード（ステンレス製，スイング式）
- 非常呼ボタン応答灯
- BGMスピーカー
- 警報回路
  インターホン呼びボタン，かご上ブザー（DC24V）
  インターホンと警報器リセットの連動，タイマー付
- 高調波対策
- 国土交通省仕様
- 音声案内装置（方向・戸閉・階床・管制運転案内・音量調整機能付）
- 点字銘板貼付
- 車いす仕様
  専用乗場ボタン，（主・副）専用操作盤
  かご内鏡（ステンレス製鏡面3分割）
  かご内手摺（ステンレス製ユニバーサル手摺り，2方向）
- キックプレート（ステンレス製，一体形スタッド止め，H＝300）

（ 0189156-A） V.22.03（ FC ）

積込み荷重制限	荷重条件	250kg （4輪台車を使用するものとし、台車の重量を含む）
	重量物の積込みは、一回当り荷重条件以下で積込み下さい。 ※フォークリフトの使用はできません。	

工事名	山王児童センター、山王老人福祉センター及びかつら荘建設（建築主体）工事

1級建築士事務所 岩手県知事登録 第259号
株式会社 武田菱設計
大臣登録 第329541号
管理建築士 鈴木 浩昌
岩手県盛岡市志家町4－11
TEL（019）653-6311（代表）

製図	担当	検印	特記

年月日	2025.04	図面内容	縮尺	区分	図面番号
設計番号	2023-050	昇降機設備図 NO.1	A1:NON A3:NON	建築意匠	A－98

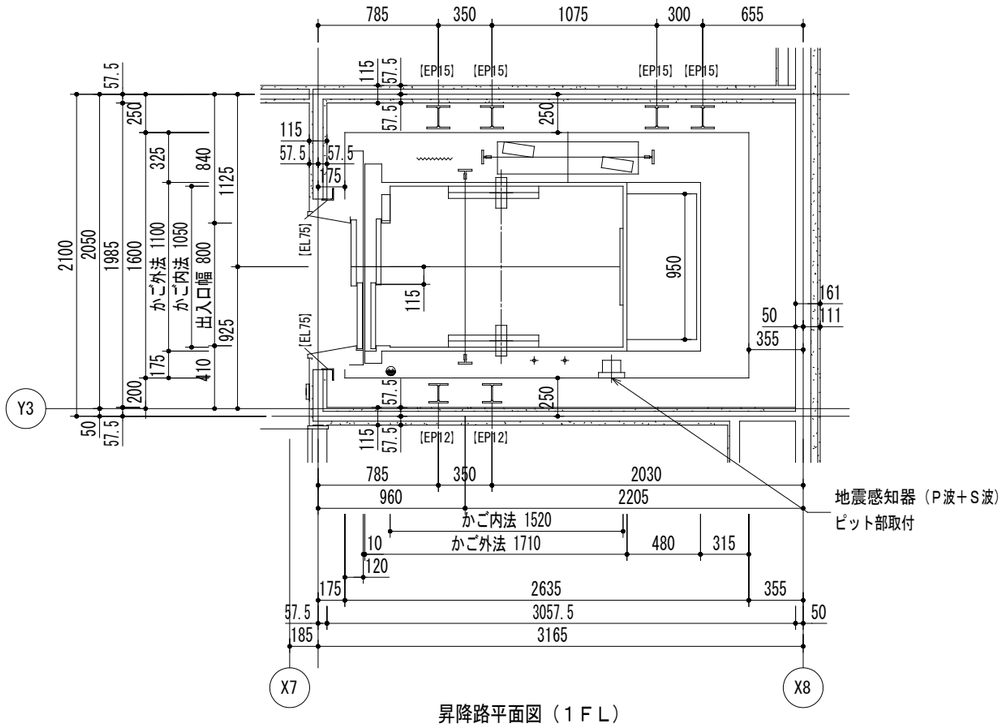

昇降路平面図（１ＦＬ）

1：20

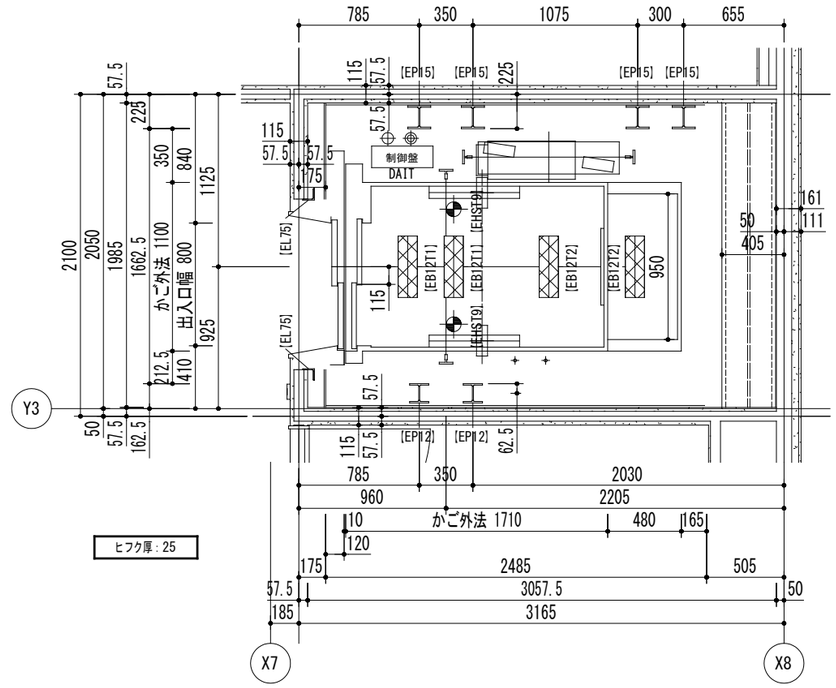

昇降路平面図（２，３ＦＬ）

1：20

◒	ピット点検用コンセント	（電気工事）
⌇⌇	Ｔ．Ｃ保護金網	（エレベーター工事）

レール反力リスト（地震時作用荷重）			No. 1
	かご側	Px	3．80 kN
	一般階	Py	1．90 kN
	かご側	Px	3．60 kN
	最上階	Py	2．30 kN
	おもり側	Px	5．70 kN
	一般階	Py	2．90 kN
	おもり側	Px	8．30 kN
	最上階	Py	5．40 kN

上記　荷重による柱及び梁のたわみは５mm以下となるよう選定下さい。

⊕	吊元フック ・荷重：　9．8 kN	（建築工事）
⊕	電源引込み（受電盤への接続） ・動力・照明、接地線 ３ＦＬ－ 1350 mm　引出長さ 3 m	（電気工事）
⊕	配線引込み ・インターホン配線、電話線、火報線、スピーカー用線 ３ＦＬ－ 650 mm　引出長さ 3 m	（電気工事）

鉄骨部材記号表　（建築工事）		
部材記号	部材用途	部材サイズ
EP15	レール支持柱	H-150x150x7x10
EP12	レール支持柱	H-125x125x6.5x9
EL75	三方枠取付材	L-75x75x6
EL65B	バックアングル取付材	L-65x65x6
EL10S	敷居取付材	L-100x100x10
EHST9	吊元（荷重9.8kN用）	t12（φ75穴付）
EB12T2	トロリービーム（荷重9.8kN）	H-125x125x6.5x9
EB12T1	トロリービーム（荷重19.6kN）	H-125x125x6.5x9

工事名	山王児童センター、山王老人福祉センター 及びかつら荘建設（建築主体）工事	1級建築士事務所 株式会社 武田菱設計 大臣登録 第329541号 管理建築士 鈴木 浩昌	岩手県知事登録 第259号 岩手県盛岡市志家町4－11 TEL（019）653-6311(代表)	製図	担当	検印	特記	年月日	2025.04	図面内容 昇降機設備図 NO.2	縮尺 A1:1/20 A3:1/40
								設計番号	2023-050		区分：建築意匠 / 図面番号：A－99

煙感知器詳細

施錠装置付点検扉

1.5mm　以上の鋼板製(電気工事)

リミットスイッチ付(エレベーター工事)

昇降路頂部に煙感知器を設置する場合は外部に引き出した状態で点検可能な構造とする。

屋外の場合は、防水形点検扉とする。

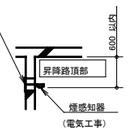

点検ボックスは下記エレベーター昇降路専用品として下さい。

- ・ホーチキ　(KUS-1C　(W))
- ・能美防災　(FXS J001A-HU　)
- ・ニッタン　(NID-T-G　)
- ・パナソニック　(BV95351+BV95381H　)

製品の型番は、仕様変更などで変更・廃止されている場合があります

吊元フック詳細

吊元フック荷重:　9.8kN

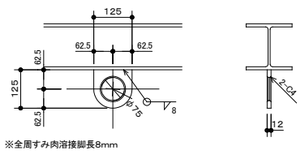

※全周すみ肉溶接脚長8mm

No. 1

ピット反力		63. 80　kN
ピット衝撃荷重	かご側	53. 80　kN
	C／W側	43. 40　kN

鉄骨部材記号表 (建築工事)

部材記号	部材用途	部材サイズ
EP15	レール支持柱	H-150x150x7x10
EP12	レール支持柱	H-125x125x6.5x9
EL75	三方枠取付材	L-75x75x6
EL65B	バックアングル取付材	L-65x65x6
EL10S	敷居取付材	L-100x100x10
EHST9	吊元(荷重9.8kN用)	t12(φ75穴付)
EB12T2	トロリービーム(荷重9.8kN)	H-125x125x6.5x9
EB12T1	トロリービーム(荷重19.6kN)	H-125x125x6.5x9

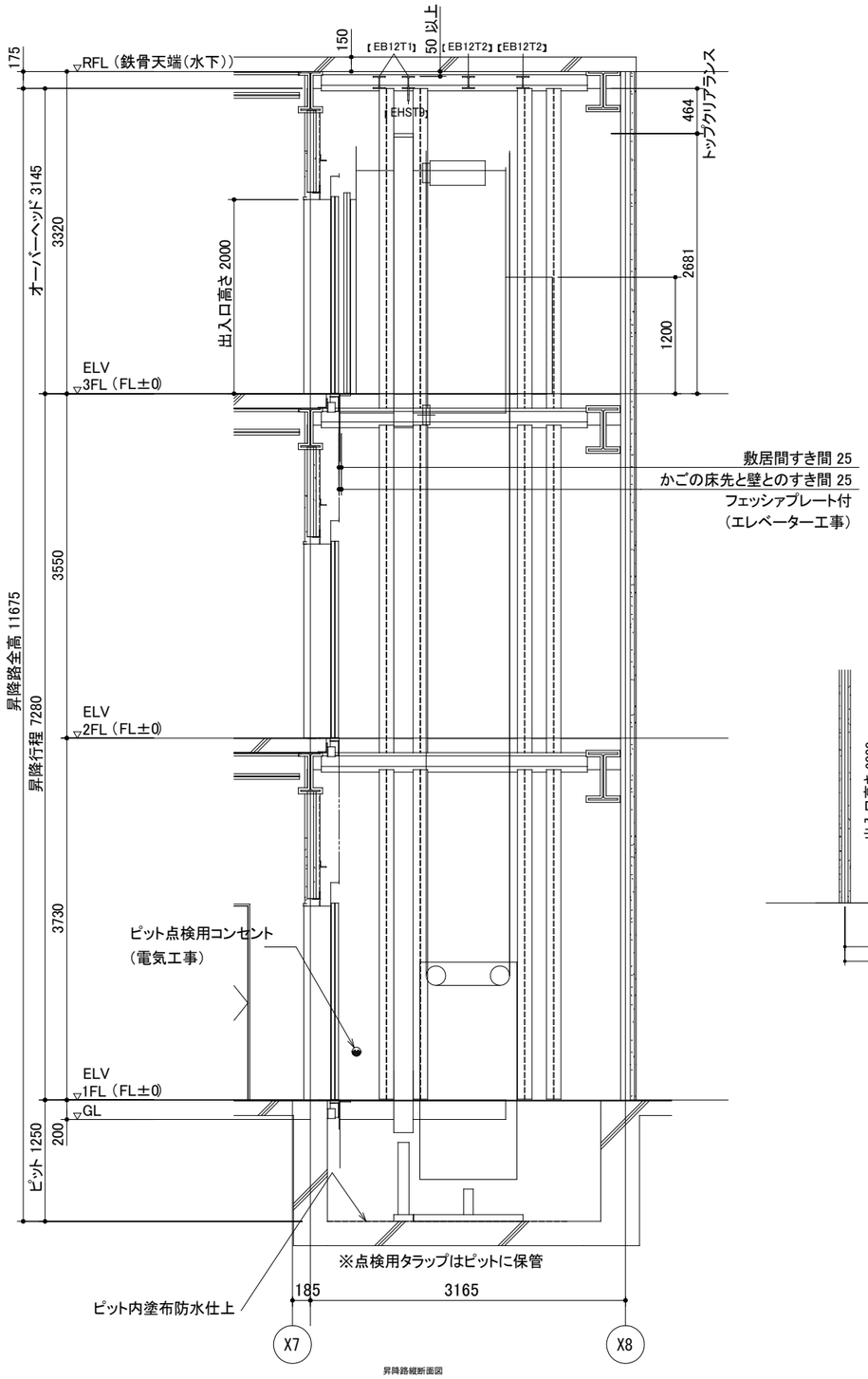

昇降路縦断面図

1 : 20

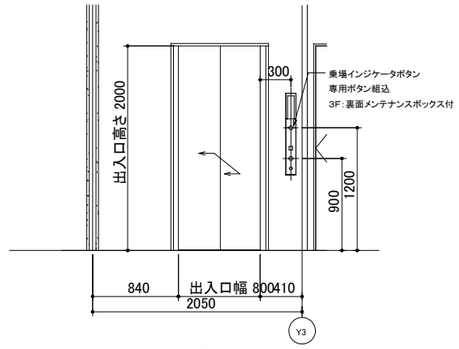

出入口正面図

1 : 20

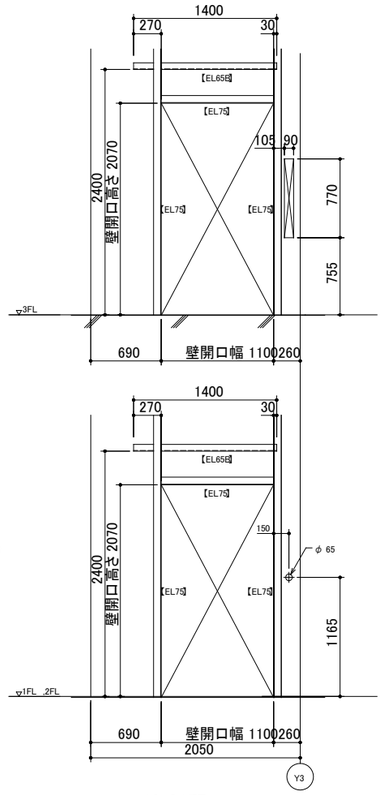

出入口壁穴明図

1 : 20

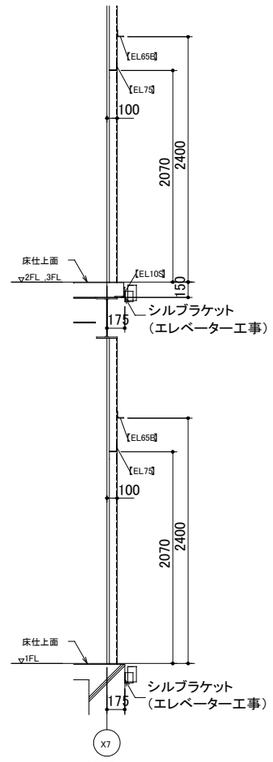

断面図

1 : 20

鉄骨部材記号表　(建築工事) 意匠図用

部材記号	部材用途	部材サイズ
EL75	三方枠取付材	L-75x75x6
EL65B	バックアングル取付材	L-65x65x6
EL10S	敷居取付材	L-100x100x10

工事名	山王児童センター、山王老人福祉センター及びかつら荘建設（建築主体）工事

1級建築士事務所　岩手県知事登録　第259号
株式会社　武田菱設計
大臣登録　第329541号
管理建築士 鈴木 浩昌
岩手県盛岡市志家町4－11
TEL (019) 653-6311(代表)

製図	担当	検印	特記	年月日	2025.04	図面内容	縮尺	区分	図面番号
				設計番号	2023-050	昇降機設備図 NO.3	A1:NON A3:NON	建築意匠	A－100

キュービクル基礎　S=1/30　1 箇所

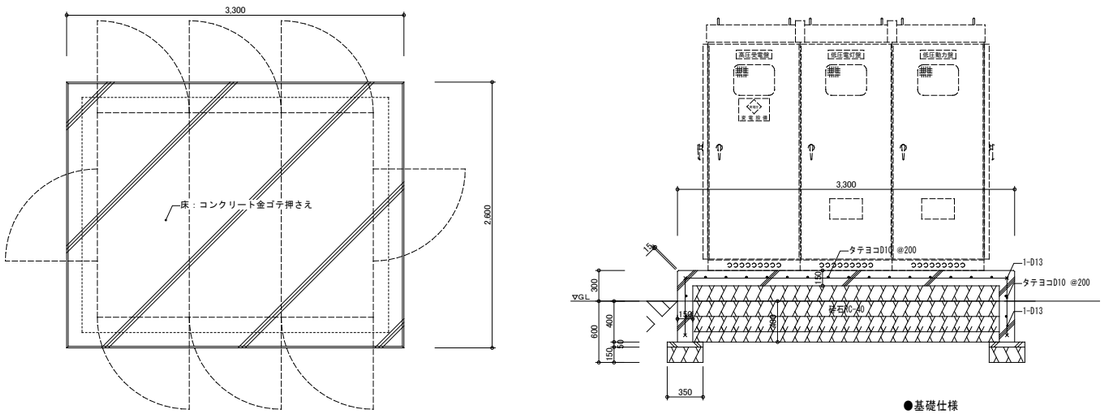

●基礎仕様
配筋：● D-10@200（縦・横）
× 1-D13（端部・ｺｰﾅｰ）
ｺﾝｸﾘｰﾄ設計基準強度:Fc=21N/mm2
(21-15-25)
※配筋は構造特記仕様書による。

物置基礎 ①～③　S=1/30　3 箇所

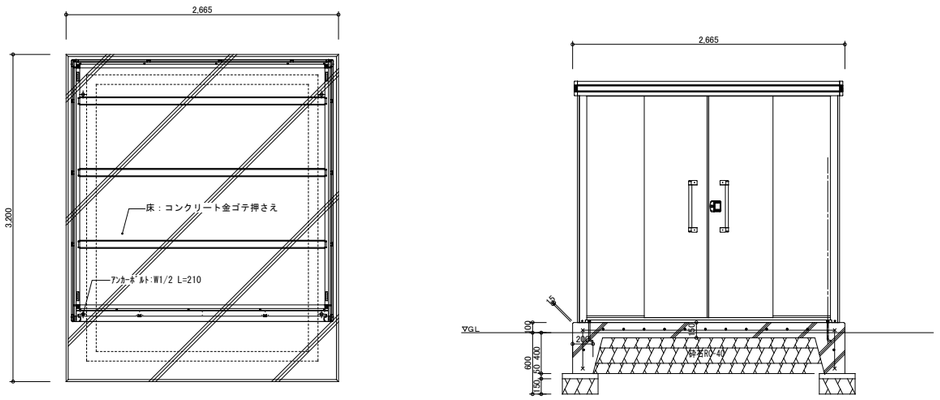

●基礎仕様
配筋：● D-10@200（縦・横）
× 1-D13（端部・ｺｰﾅｰ）
ｺﾝｸﾘｰﾄ設計基準強度:Fc=21N/mm2
(21-15-25)
※配筋は構造特記仕様書による。

自転車置き場基礎　S=1/30　4 箇所

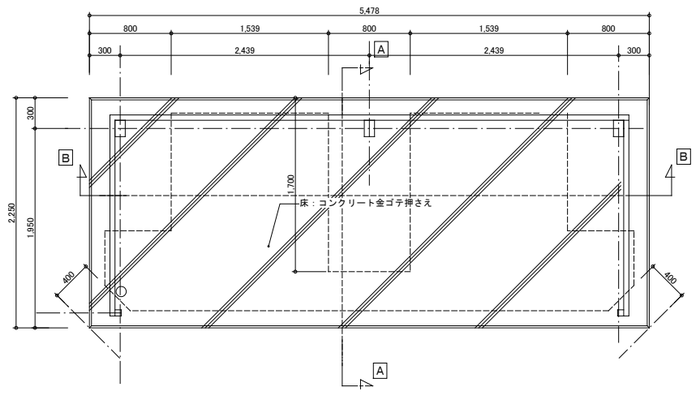

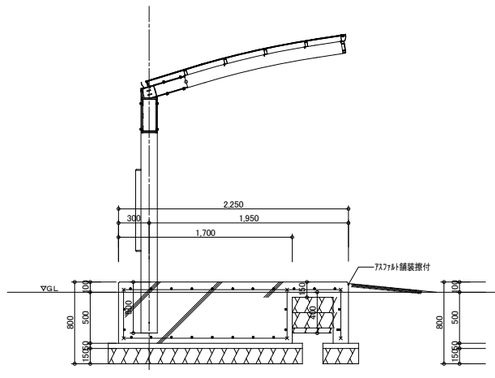

A－A断面図

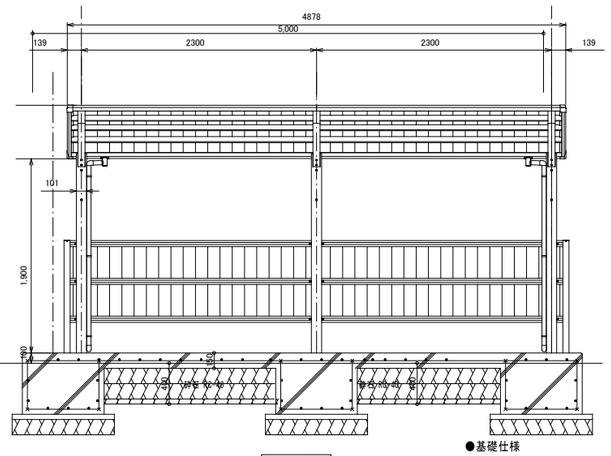

B－B断面図

●基礎仕様
配筋：● D-10@200（縦・横）
× 1-D13（端部・ｺｰﾅｰ）
ｺﾝｸﾘｰﾄ設計基準強度:Fc=21N/mm2
(21-15-25)
※配筋は構造特記仕様書による。

カーブミラー基礎詳細図　S=1/20　2 箇所

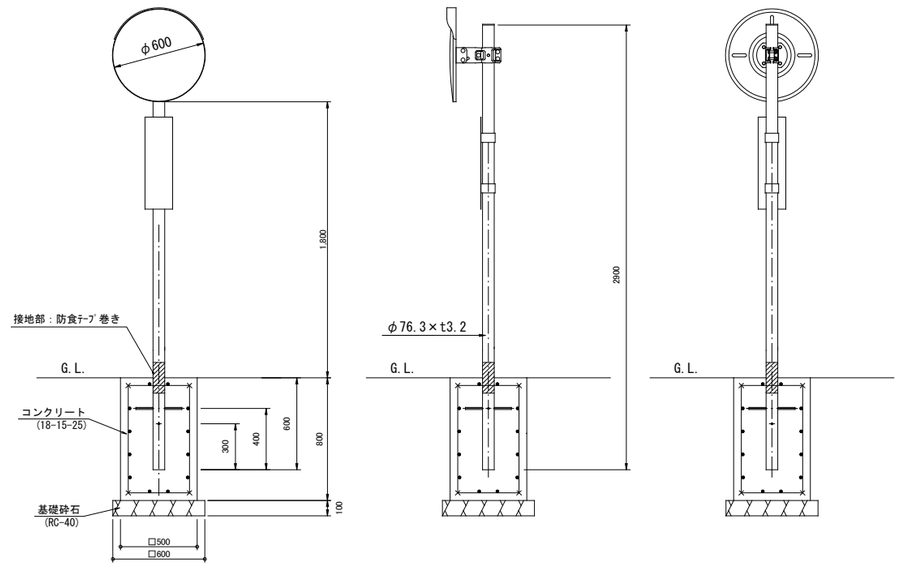

●基礎仕様
配筋：● D-10@150（縦・横）
× 1-D13（端部・ｺｰﾅｰ）
ｺﾝｸﾘｰﾄ設計基準強度:Fc=18N/mm2
※配筋は構造特記仕様書による。

工事名	山王児童センター、山王老人福祉センター 及びかつら荘建設（建築主体）工事	1級建築士事務所　岩手県知事登録　第259号 株式会社　武田菱設計 大臣登録 第329541号　岩手県盛岡市志家町4－11 管理建築士 鈴木 浩昌　TEL (019) 653-6311(代表)	製図	担当	検印	特記	年月日	2025.04	図面内容	縮尺	区分	図面番号
							設計番号	2023-050	外部基礎詳細図 NO.1	A1:1/10,30 A3:1/20,60	建築意匠	A－101

多目的駐車サイン基礎詳細図　　S=1/20　　1 箇所

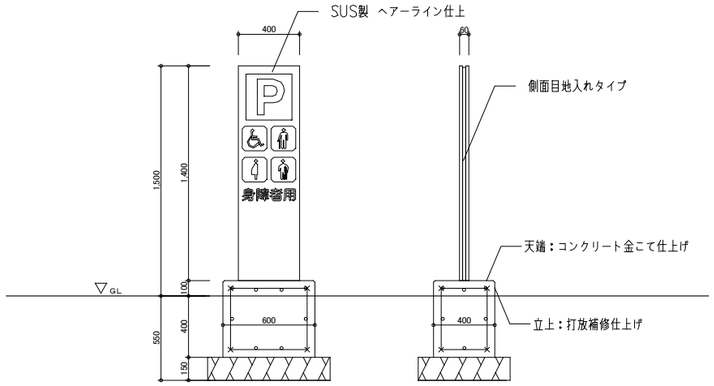

●基礎仕様

配筋：● D-10@150（縦・横）
× 1-D13（端部・ｺｰﾅｰ）
ｺﾝｸﾘｰﾄ設計基準強度:Fc=24N/mm2
※配筋は構造特記仕様書による。

屋外施設看板基礎　　S=1/20　　1 箇所

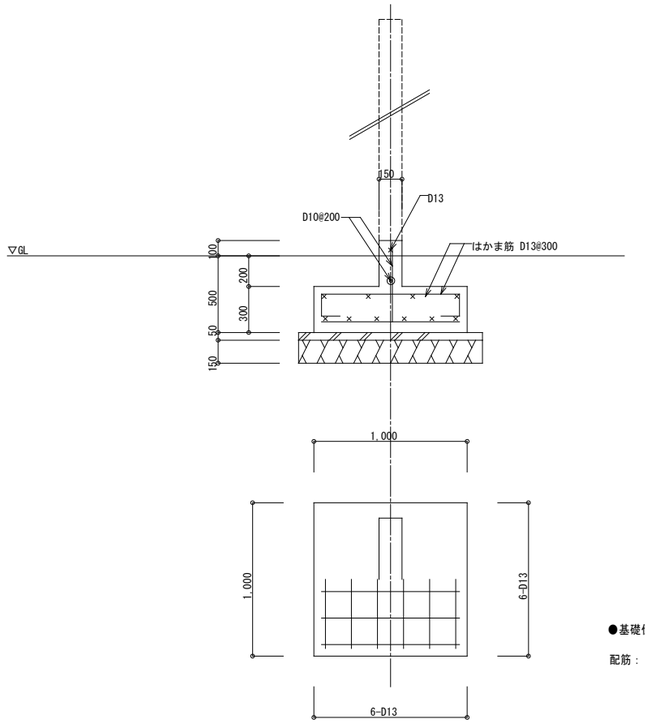

●基礎仕様

配筋：　● D-10@200（縦・横）
× 1-D13（端部・ｺｰﾅｰ）
ｺﾝｸﾘｰﾄ設計基準強度:Fc=21N/mm2
(21-15-25)
※配筋は構造特記仕様書による。

工事名	山王児童センター、山王老人福祉センター 及びかつら荘建設（建築主体）工事	1級建築士事務所　岩手県知事登録　第259号 株式会社　武田菱設計 大臣登録 第329541号　岩手県盛岡市志家町4－11 管理建築士 鈴木 浩昌　TEL (019) 653-6311(代表)	製図	担当	検印	特記	年月日	2025.04	図面内容	縮尺	区分	図面番号
							設計番号	2023-050	外部基礎詳細図 NO.2	A1:1/20 A3:1/40	建築意匠	A－102

建築基準法

区分	法令	適合範囲	要求事項	設計内容
容積率	法52	第一種住居地域	200%	適用
建蔽率	法53	第一種住居地域	60%	適用
高さ制限	法56	第一種住居地域	道路斜線：適用距離30m、勾配1.5 隣地斜線：20m+勾配1.25	適用 適用
日影規制	法56-2	第一種住居地域 規制ラインは5m/10m	高さ>10mの建築物 受影面4m、規制時間5h/3h	適用
耐火建築物等	法27、別表1	別表1に該当する特殊建築物		適用
無窓居室	法35-3、令111 令26	開口部面積<床面積/20 開口部1m未満内陸円又は750×1200未満	主要構造部耐火構造又は不燃材料が必要	適用外
避難・消火上政令で定める居室の開口	法35、令116-2	・採光に有効な面積と当該居室床面積+1/20 ・開放可能な面積と当該居室床面積+1/50		適用 適用
防火区画	令112	・耐火構造 ・準耐火以上、地階又は3階以上の階に居室	【面積区画】1500㎡毎 【竪穴区画】吹抜け、階段、ＤＳ、昇降路	適用 適用
界壁間仕切り	令22-3、令114	児童福祉施設等	防火上主要な間仕切り(耐火1時間)	適用
内装制限	法35-2 令128-4、令129-4、5 令128-3-2～129	児童福祉施設等 居室:難燃以上、通路・階段等:準不燃以上、火器使用室:準不燃以上（旧調理器具は除く） 排煙無窓居室(3>50㎡)＜室床面積+1/50、準不燃以上	3階以上の居室の床面積300㎡以上	適用 適用 適用
廊下	令117、令119	児童福祉施設等	両側居室≧1.6m、片側居室≧1.2m	適用
階段	令23～25	児童福祉施設等	階段・踊り場幅≧1200、蹴上げ≦200、踏面≧240	適用
傾斜路	令26		傾斜路：勾配<1/8	適用外
直通階段、歩行距離	令117、令120	避難階以外の階の居室の各部分から避難階 または地上に通ずる直通階段の設置、居室 各部分から直通階段のひとつに至る歩行距離	無窓居室≦30m、主要構造部準耐又は不燃≦30m 無窓居室、建基法別表1(2)以外 ≦40m、主要構造部準耐又は不燃≦50m	適用外 適用外 適用外
2以上の直通階段	令121	5階以下　避難階の直上居室面積>400㎡(耐火建築物) その他の階の居室>200㎡(耐火建築物)	2つ以上の階段 重複距離<1/2(50m/2=25m)	適用 適用
避難階段	令117、令112～124	5階以上に通じる直通階段 地下2階以上に通じる直通階段	消防法 避難器具設置緩和	適用
出口屋上広場等	令125、令126	避難階階段から 屋外への出入口に至る距離≦歩行距離	避難階階段から 屋外への出入口に至る距離≦50m	適用外
		避難階階段の各部分から屋外への出入口の一つに至る 距離≦歩行距離×2	避難階居室の各部分から 屋外への出入口の一つに至る距離≦100m(50m×2)	適用
		2階以上のバルコニーの手摺等≧1.1m		適用
敷地内通路	令127、令128	避難階段及び屋外出口から空地に通ずる幅員	通路巾≧1.5m	適用
進入口	令126の6～7	建築物の高さ31m以下3階以上の階に設置		適用
居室採光	法28、令19、令20	児童福祉施設等　居室 その他の居室	≧1/7 ≧1/20	適用 適用
天井高さ	令21	居室	天井高さ≧2.1m	適用
床の高さ	令22	最下階床が木造		適用外
地階居室	法30			適用外
便所	法31、令28～31、33～35			水洗便所
換気	法28、令20-2～3	居室、火気使用室	≧1/20	適用
避雷設備	法33、令129-14.15	高さ>20m		適用外
昇降機	法34、令129-3～10			適用
排煙設備	令126-2	排煙設備が必要な建築物のうち、「排煙上の無窓の居室」 が生じる場合には、機械排煙設備を設ける。		適用外
非常照明	令126-4、令126-5	・居室(病院、その他就寝をともなう居室は除く)		適用
赤色灯	法126-6	・採光上の無窓の居室 ・居室、採光上の無窓の居室から地上に通ずる廊下、 階段その他の通路部分 ・通常、照明設備が必要な部分(ロビー等) ３階以上の階(高度31m以下の部分)に非常用の進入口 を設ける場合		適用外
非常用ＥＶ		高さ31mを超える建築物 床面積が1500㎡を超える場合は3000㎡ごとに1台追加		適用外
特定天井	令39	・高さ>6mかつ、水平投影面積>200㎡		適用外

居室の有効採光開口部計算書

階	部屋名	A.床面積	採光係数	必要面積 A × 採光係数	有効面積	判定	建具符合	有効 W	有効 H	採光補正係数（第一種住居地域） D / H × 6 − 1.4 D	H	係数	補正係数	箇所	有効面積 小計	有効面積 合計	備　考
1	遊戯室	147.31	1/7	21.045㎡	29.540㎡	ＯＫ	AW-1	1.700	2.200				1.00	× 3	11.220	29.540	
							AW-2	1.600	1.300				1.00	× 4	8.320		
							AW-8	0.500	0.500				1.00	× 20	5.000		
							AW-9	0.500	0.500				1.00	× 20	5.000		
	事務室	40.37	1/20	2.019㎡	5.389㎡	ＯＫ	AW-3	1.700	1.585				1.00	× 2	5.389	5.389	
	集会室１ （児童センター）	50.60	1/7	7.229㎡	17.594㎡	ＯＫ	AW-21	1.850	1.585	2.000	2.183	4.097	3.00	× 2	17.594	17.594	
	集会室２ （老人福祉センター）	93.40	1/7	13.343㎡	32.334㎡	ＯＫ	AW-3	1.700	1.585	16.360	9.433	9.006	3.00	× 4	32.334	32.334	
	図書室	57.29	1/7	8.185㎡	10.778㎡	ＯＫ	AW-3	1.700	1.585				1.00	× 4	10.778	10.778	
	調理室	28.17	1/10	2.817㎡	4.000㎡	ＯＫ	AW-5	2.000	2.000				1.00	× 1	4.000	4.000	
	相談室	21.60	1/20	1.080㎡	2.853㎡	ＯＫ	AW-4	1.800	1.585				1.00	× 1	2.853	2.853	
	学習室	30.36	1/7	4.338㎡	5.389㎡	ＯＫ	AW-3	1.700	1.585				1.00	× 2	5.389	5.389	
	母子相談室	17.04	1/20	0.852㎡	2.853㎡	ＯＫ	AW-4	1.800	1.585				1.00	× 1	2.853	2.853	
2	事務室	29.28	1/20	1.464㎡	5.219㎡	ＯＫ	AW-12	1.700	1.535				1.00	× 2	5.219	5.219	
	保育室	32.02	1/7	4.575㎡	7.614㎡	ＯＫ	AW-13	0.450	1.410	5.200	5.715	4.059	3.00	× 4	7.614	7.614	
	作業室	6.41	1/7	0.916㎡	1.974㎡	ＯＫ	AW-14	1.400	1.410				1.00	× 1	1.974	1.974	
	静養室	8.88	1/20	0.444㎡	2.250㎡	ＯＫ	AW-20	1.800	1.250				1.00	× 1	2.250	2.250	
	宿直室	8.88	1/20	0.444㎡	2.250㎡	ＯＫ	AW-20	1.800	1.250				1.00	× 1	2.250	2.250	
	相談室	15.15	1/20	0.758㎡	2.250㎡	ＯＫ	AW-20	1.800	1.250				1.00	× 1	2.250	2.250	
	母子室A　洋室１	7.37	1/7	1.053㎡	1.540㎡	ＯＫ	PW-1B	0.600	1.400				1.00	× 1	0.840	1.540	
								0.500	1.400				1.00	× 1	0.700		
	母子室A　DK+洋室２	20.78	1/7	2.969㎡	9.120㎡	ＯＫ	PW-2	1.600	1.900	26.846	6.225	24.475	3.00	× 1	9.120	9.120	
3	母子室A　洋室１	7.37	1/7	1.053㎡	1.827㎡	ＯＫ	PW-1	0.805	1.400				1.00	× 1	1.127	1.827	
							PW-1	0.500	1.400				1.00	× 1	0.700		
	母子室A　DK+洋室２	20.78	1/7	2.969㎡	9.120㎡	ＯＫ	PW-2	1.600	1.900	26.272	2.664	57.771	3.00	× 1	9.120	9.120	
	母子室B　洋室１	7.08	1/7	1.012㎡	1.827㎡	ＯＫ	PW-1	0.805	1.400				1.00	× 1	1.127	1.827	
								0.500	1.400				1.00	× 1	0.700		
	母子室B　DK+洋室２	25.50	1/7	3.643㎡	9.120㎡	ＯＫ	PW-2	1.600	1.900	26.968	2.664	59.338	3.00	× 1	9.120	9.120	
	母子室C　洋室１	6.77	1/7	0.966㎡	3.040㎡	ＯＫ	PW-2	1.600	1.900				1.00	× 1	3.040	3.040	
	母子室C　洋室２	6.50	1/7	0.929㎡	1.820㎡	ＯＫ	PW-5	0.650	1.400				1.00	× 1	0.910	1.820	
							PW-6	0.650	1.400				1.00	× 1	0.910		
	母子室C　DK+洋室３	22.52	1/7	3.218㎡	3.420㎡	ＯＫ	PW-4	1.800	1.900				1.00	× 1	3.420	3.420	

居室の有効換気開口部計算書

階	部屋名	A.床面積	必要面積 A / 20	有効面積	判定	建具符合	有効 W	有効 H	有効係数	箇所	有効面積 小計	有効面積 合計
1	遊戯室	147.31	7.366㎡	13.124㎡	ＯＫ	AW-1	0.765	2.200	× 1.0	× 3	5.049	13.124
						AW-2	0.725	1.300	× 1.0	× 4	3.770	
						AW-8	0.456	0.472	× 1.0	× 20	4.305	
	事務室	40.37	2.019㎡	2.425㎡	ＯＫ	AW-3	0.765	1.585	× 1.0	× 2	2.425	2.425
	集会室１ （児童センター）	50.60	2.530㎡	2.660㎡	OK	AW-21	0.840	1.585	× 1.0	× 2	2.663	2.663
	集会室２ （老人福祉センター）	93.40	4.670㎡	4.850㎡	ＯＫ	AW-3	0.765	1.585	× 1.0	× 4	4.850	4.850
	図書室	57.29	2.865㎡	4.850㎡	ＯＫ	AW-3	0.765	1.585	× 1.0	× 4	4.850	4.850
	調理室	28.17	1.409㎡	1.830㎡	OK	AW-5	0.915	2.000	× 1.0	× 1	1.830	1.830
	相談室	21.60	1.080㎡	1.292㎡	ＯＫ	AW-4	0.815	1.585	× 1.0	× 1	1.292	1.292
	学習室	30.36	1.518㎡	2.425㎡	ＯＫ	AW-3	0.765	1.585	× 1.0	× 2	2.425	2.425
	母子相談室	17.04	0.852㎡	1.292㎡	ＯＫ	AW-4	0.815	1.585	× 1.0	× 1	1.292	1.292
2	事務室	29.28	1.464㎡	2.349㎡	ＯＫ	AW-12	0.765	1.535	× 1.0	× 2	2.349	2.349
	保育室	32.02	1.601㎡	1.799㎡	ＯＫ	AW-13	0.319	1.410	× 1.0	× 4	1.799	1.799
	作業室	6.41	0.321㎡	0.867㎡	ＯＫ	AW-14	0.615	1.410	× 1.0	× 1	0.867	0.867
	静養室	8.88	0.444㎡	1.019㎡	ＯＫ	AW-20	0.815	1.250	× 1.0	× 1	1.019	1.019
	宿直室	8.88	0.444㎡	1.019㎡	ＯＫ	AW-20	0.815	1.250	× 1.0	× 1	1.019	1.019
	相談室	15.15	0.758㎡	1.019㎡	ＯＫ	AW-20	0.815	1.250	× 1.0	× 1	1.019	1.019
3	母子室B　洋室１	7.08	0.354㎡	0.665㎡	ＯＫ	PW-1	0.475	1.400	× 1.0	× 1	0.665	0.665
	母子室B　DK+洋室２	25.50	1.275㎡	1.359㎡	ＯＫ	PW-2	0.715	1.900	× 1.0	× 1	1.359	1.359
	母子室C　洋室１	6.77	0.339㎡	1.359㎡	ＯＫ	PW-2	0.715	1.900	× 1.0	× 1	1.359	1.359
	母子室C　洋室２	6.50	0.325㎡	1.750㎡	ＯＫ	PW-5	0.625	1.400	× 1.0	× 1	0.875	1.750
						PW-6	0.625	1.400	× 1.0	× 1	0.875	
	母子室C　DK+洋室３	22.52	1.126㎡	1.549㎡	ＯＫ	PW-4	0.815	1.900	× 1.0	× 1	1.549	1.549
共通・2	母子室A　洋室１	7.37	0.369㎡	0.665㎡	ＯＫ	PW-1	0.475	1.400	× 1.0	× 1	0.665	0.665
共通・3	母子室A　DK+洋室２	20.78	1.039㎡	1.359㎡	ＯＫ	PW-2	0.715	1.900	× 1.0	× 1	1.359	1.359

排煙上有効な開口部の計算書

階	部屋名	A.床面積	必要面積 A / 50	有効面積	判定	建具符合	有効 W	有効 H	有効係数	箇所	有効面積 小計	有効面積 合計
1	玄関ホール・廊下１	115.85	2.317㎡	2.481㎡	ＯＫ	ADW-1	1.135	× 0.485	× 1.00	× 1.0	0.550	2.481
							0.845	× 0.485	× 1.00	× 2.0	0.820	
							0.740	× 0.485	× 1.00	× 1.0	0.359	
							0.775	× 0.485	× 1.00	× 2.0	0.752	
	遊戯室	147.31	2.947㎡	4.305㎡	ＯＫ	AW-8	0.456	× 0.472	× 1.00	× 20.0	4.305	4.305
	事務室	40.37	0.808㎡	0.972㎡	ＯＫ	AW-3	0.765	× 0.635	× 1.00	× 2.0	0.972	0.972
	集会室１ （児童センター）	50.60	1.012㎡	1.109㎡	ＯＫ	AW-21	0.840	× 0.660	× 1.00	× 2.0	1.109	1.109
	集会室２ （老人福祉センター）	93.40	1.868㎡	2.020㎡	ＯＫ	AW-3	0.765	× 0.660	× 1.00	× 4.0	2.020	2.020
	図書室	57.29	1.146㎡	2.020㎡	ＯＫ	AW-3	0.765	× 0.660	× 1.00	× 4.0	2.020	2.020
	調理室	28.17	0.564㎡	1.286㎡	ＯＫ	AW-5	0.630	× 0.675	× 1.00	× 3.0	1.286	1.286
	相談室	21.60	0.432㎡	0.538㎡	ＯＫ	AW-4	0.815	× 0.660	× 1.00	× 1.0	0.538	0.538
	相談室　押入A	1.62	0.033㎡		免除	告示1436号　四～ヘ-(2)						
	相談室　押入B	0.75	0.015㎡		免除	告示1436号　四～ヘ-(2)						
	器具庫	12.43	0.249㎡		免除	告示1436号　四～ヘ-(2)						
	倉庫１	16.96	0.340㎡		免除	告示1436号　四～ヘ-(2)						
	男性用トイレ(1)	11.50	0.230㎡		免除	告示1436号　四～ヘ-(2)						
	女性用トイレ(1)	13.12	0.263㎡		免除	告示1436号　四～ヘ-(2)						
	多目的トイレ	4.80	0.096㎡		免除	告示1436号　四～ヘ-(2)						
	学習室	30.36	0.608㎡	1.010㎡	ＯＫ	AW-3	0.765	× 0.660	× 1.00	× 2.0	1.010	1.010
	母子相談室	17.04	0.341㎡	0.538㎡	ＯＫ	AW-4	0.815	× 0.660	× 1.00	× 1.0	0.538	0.538
	倉庫２	33.80	0.676㎡		免除	告示1436号　四～ヘ-(2)						
	風除室、ホール１	29.08	0.582㎡		免除	告示1436号　四～ヘ-(2)						
	踏込	4.05	0.081㎡		免除	告示1436号　四～ヘ-(2)						
2	事務室	29.28	0.586㎡	0.895㎡	ＯＫ	AW-12	0.765	× 0.585	× 1.00	× 2.0	0.895	0.895
	保育室	32.02	0.641㎡	0.715㎡	ＯＫ	AW-13	0.319	× 0.560	× 1.00	× 4.0	0.715	0.715
	作業室	6.41	0.129㎡	0.375㎡	ＯＫ	AW-14	0.615	× 0.610	× 1.00	× 1.0	0.375	0.375
	幼児用トイレ	6.03	0.121㎡		免除	告示1436号　四～ヘ-(2)						
	静養室	8.88	0.178㎡	0.183㎡	ＯＫ	AW-20	0.815	× 0.225	× 1.00	× 1.0	0.183	0.183
	宿直室	8.88	0.178㎡	0.183㎡	ＯＫ	AW-20	0.815	× 0.225	× 1.00	× 1.0	0.183	0.183
	押入（静養室）	1.71	0.035㎡		免除	告示1436号　四～ヘ-(2)						
	押入（宿直室）	1.62	0.033㎡		免除	告示1436号　四～ヘ-(2)						
	相談室	15.15	0.303㎡		免除	告示1436号　四～ヘ-(5)						
	倉庫３	17.37	0.348㎡		免除	告示1436号　四～ヘ-(2)						
	男性用トイレ(2)	4.28	0.086㎡		免除	告示1436号　四～ヘ-(2)						
	女性用トイレ(2)	7.26	0.146㎡		免除	告示1436号　四～ヘ-(2)						
	給湯室	5.94	0.119㎡		免除	告示1436号　四～ヘ-(2)						
	脱衣室	1.64	0.033㎡		免除	告示1436号　四～ヘ-(2)						
	ユニットバス	2.52	0.051㎡		免除	告示1436号　四～ヘ-(2)						
	ホール２	17.48	0.350㎡	0.444㎡	ＯＫ	AW-19	0.458	× 0.485	× 1.00	× 2.0	0.444	0.444
	廊下２、前室	81.10	1.622㎡	2.345㎡	ＯＫ	AW-15	0.630	× 0.485	× 1.00	× 2.0	0.611	2.345
						AW-16	0.715	× 0.485	× 1.00	× 4.0	1.387	
						AW-17	0.715	× 0.485	× 1.00	× 1.0	0.347	
3	ホール３	17.75	0.355㎡	0.444㎡	ＯＫ	AW-19	0.458	× 0.476	× 1.00	× 2.0	0.444	0.444
	廊下３	79.43	1.589㎡	2.710㎡	ＯＫ	AW-15	0.630	× 0.485	× 1.00	× 2.0	0.611	2.710
						AW-16	0.715	× 0.485	× 1.00	× 4.0	1.387	
						AW-17	0.715	× 0.485	× 1.00	× 1.0	0.347	
						AW-18	0.715	× 0.510	× 1.00	× 1.0	0.365	
2～3	母子室A～C				免除	令第126条の2ただし書き第１項第一号						

消　防　法　に　よ　る　無　窓　階　算　定　表

構　造	敷地境界線からの離れ	階　数	A.床面積	必要面積 A /30	有効開口面積	判定	開口部の大きさ	ガラスの種類	建具符合	有効 W	有効 H	有効係数	建具箇所数	有効面積 小計	有効面積 合計
鉄骨造 （3階建て）	全て1m以上	1 階	802.20	26.74㎡	36.47㎡	ＯＫ	直径1mの円が内接又は1.2m以上×0.75m以上	LOW-E5+Ar14+TP5	ADW-1	0.775	1.925	× 1.00	× 2.0	2.98	2.98
								LOW-E5+Ar14+TP5	ADW-1	1.135	1.925	× 1.00	× 1.0	2.18	2.18
								LOW-E5+Ar14+TP5	ADW-2	0.982	2.365	× 1.00	× 1.0	2.32	2.32
								LOW-E5+Ar14+TP5	ADW-2	1.040	2.505	× 1.00	× 1.0	2.61	2.61
								LOW-E4+Ar14+TP4	AW-1	0.765	2.200	× 1.00	× 3.0	5.05	5.05
								LOW-E4+Ar14+TP4	AW-2	0.725	1.300	× 1.00	× 4.0	3.77	3.77
								LOW-E4+Ar14+TP4	AW-3	0.765	1.580	× 1.00	× 8.0	9.67	9.67
								LOW-E4+Ar14+TP4	AW-21	0.840	1.580	× 1.00	× 4.0	5.31	5.31
								LOW-E4+Ar14+TP4	AW-4	0.815	1.585	× 1.00	× 1.0	1.29	1.29
								LOW-E4+Ar14+TP4	AW-4	0.815	1.585	× 1.00	× 1.0	1.29	1.29
							直径0.5mの円が内接								
		2 階	432.86	14.43㎡	27.85㎡	ＯＫ	直径1mの円が内接又は1.2m以上×0.75m以上	LOW-E4+Ar14+FL4	AW-12	0.765	1.535	× 1.00	× 4.0	4.70	4.70
								LOW-E4+Ar14+F4	AW-16	1.100	1.310	× 1.00	× 2.0	2.88	2.88
								LOW-E4+Ar14+FL4	AW-20	0.815	1.250	× 1.00	× 2.0	2.04	2.04
								LOW-E4+Ar14+F4	AW-20	0.815	1.250	× 1.00	× 1.0	1.02	1.02
							直径0.5mの円が内接	LOW-E4+Ar14+F4	AW-15	0.630	1.310	× 1.00	× 2.0	1.65	1.65
								LOW-E4+Ar14+F4	AW-16	0.715	1.310	× 1.00	× 4.0	3.75	3.75
								LOW-E4+Ar14+F4	AW-17	0.715	1.310	× 1.00	× 1.0	0.94	0.94
								LOW-E5+Ar12+FL5	PW-2	0.715	1.900	× 1.00	× 8.0	10.87	10.87
		3 階	526.46	17.55㎡	39.49㎡	ＯＫ	直径1mの円が内接又は1.2m以上×0.75m以上	LOW-E4+Ar14+F4	AW-16	1.100	1.310	× 1.00	× 2.0	2.88	2.88
								LOW-E5+Ar12+FL5	PW-4	0.815	1.900	× 1.00	× 2.0	3.10	3.10
							直径0.5mの円が内接	LOW-E4+Ar14+F4	AW-15	0.630	1.310	× 1.00	× 2.0	1.65	1.65
								LOW-E4+Ar14+F4	AW-16	0.715	1.310	× 1.00	× 4.0	3.75	3.75
								LOW-E4+Ar14+F4	AW-17	0.715	1.310	× 1.00	× 1.0	0.94	0.94
								LOW-E5+Ar12+FL5	PW-2	0.715	1.900	× 1.00	× 20.0	27.17	27.17

平均天井高さ算定表

玄関ホール、廊下	天井高（m）	面積(㎡)	体積（m3）						
	2.700	99.470	268.569						
	3.000	16.380	49.140	室面積(㎡)					
		計	317.709	/	115.850	=	2.742		
					改め		2.74	m	平均天井高
ホール１	天井高（m）	面積(㎡)	体積（m3）						
	2.700	16.762	45.257						
	3.000	5.478	16.434	室面積(㎡)					
		計	61.691	/	22.240	=	2.773	m	
					改め		2.77	m	平均天井高
保育室	天井高（m）	面積(㎡)	体積（m3）						
	2.600	24.953	64.877						
	2.700	6.565	17.725						
	2.300	0.502	1.154	室面積(㎡)					
		計	83.756	/	32.020	=	2.615	m	
					改め		2.61	m	平均天井高
ホール２	天井高（m）	面積(㎡)	体積（m3）						
	2.550	11.174	28.493						
	2.850	6.306	17.972	室面積(㎡)					
		計	46.465	/	17.480	=	2.658	m	
					改め		2.65	m	平均天井高
ホール３	天井高（m）	面積(㎡)	体積（m3）						
	2.550	11.372	28.998						
	2.850	6.378	18.177	室面積(㎡)					
		計	47.175	/	17.750	=	2.657	m	
					改め		2.65	m	平均天井高

採光補正係数確認図　1/200

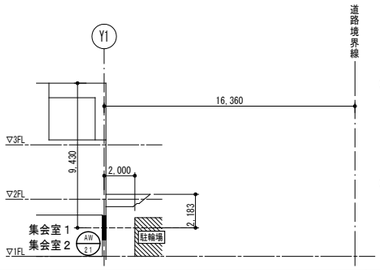

① １階　集会室１

16.360 / 9.433 × 6 − 1.4 = 9.006
2.000 / 2.183 × 6 − 1.4 = 4.097

上記より、補正係数=4.097　※上限の3.0を採用

② １階　集会室２

16.360 / 9.433 × 6 − 1.4 = 9.006

上記より、補正係数=9.006　※上限の3.0を採用

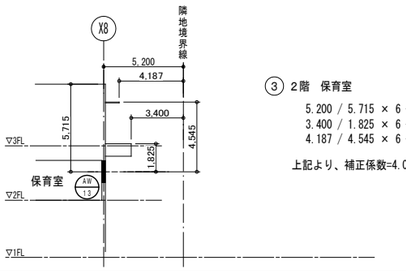

③ ２階　保育室

5.200 / 5.715 × 6 − 1.4 = 4.059
3.400 / 1.825 × 6 − 1.4 = 9.778
4.187 / 4.545 × 6 − 1.4 = 4.127

上記より、補正係数=4.059　※上限の3.0を採用

工事名	山王児童センター、山王老人福祉センター 及びかつら荘建設（建築主体）工事	1級建築士事務所　岩手県知事登録　第259号 株式会社　武田菱設計 大臣登録　第329541号　岩手県盛岡市志家町４－11 管理建築士　鈴木　浩昌　TEL（019）653-6311(代表)	製図	担当	検印	特記	年月日	2025.04	図面内容	縮尺	区分	図面番号
							設計番号	2023-050	法チェック表	A1:NON A3:NON	建築意匠	A－103

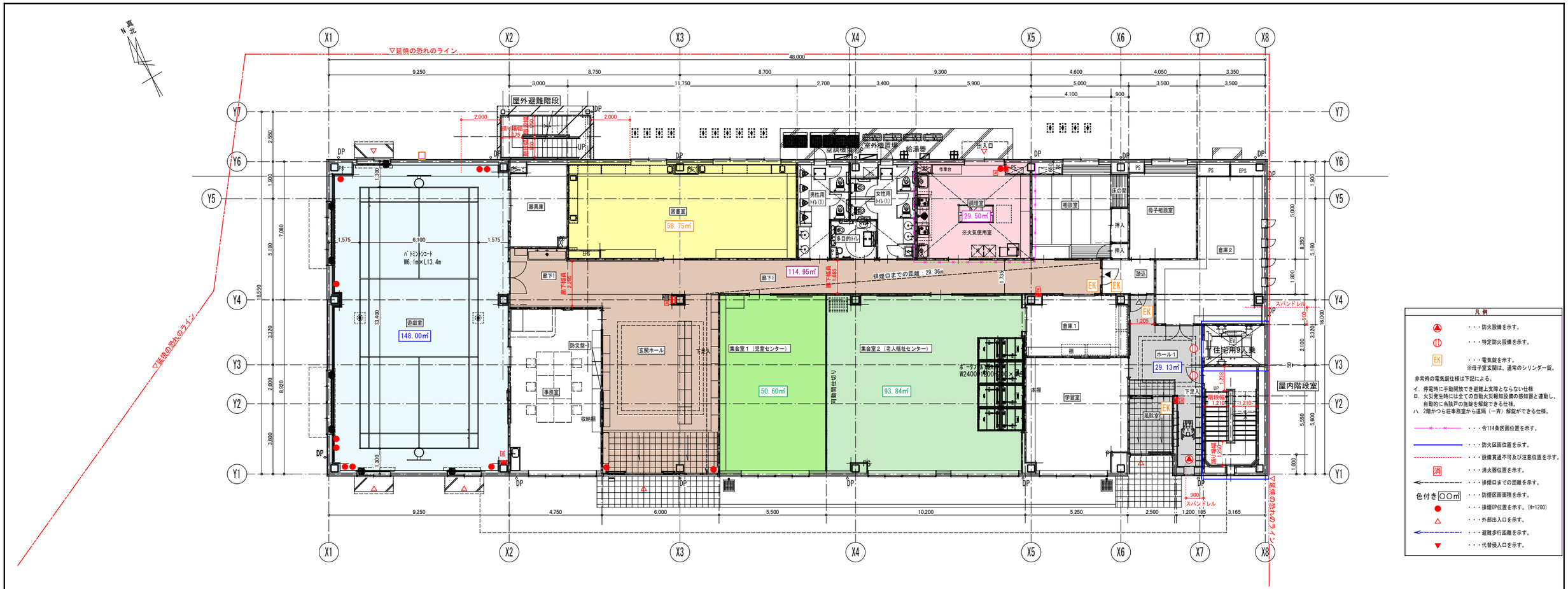

凡例

- ・・・防火設備を示す。
- ・・・特定防火設備を示す。
- EK ・・・電気錠を示す。 ※母子室玄関は、通常のシリンダー錠。

非常時の電気錠仕様は下記による。

イ．停電時に手動開放でき避難上支障とならない仕様
ロ．火災発生時には全ての自動火災報知設備の感知器と連動し、自動的に当該戸の施錠を解錠できる仕様。
ハ．2階かつ荘事務室から遠隔（一斉）解錠ができる仕様。

- ・・・令114条区画位置を示す。
- ・・・防火区画位置を示す。
- ・・・設備貫通不可及び注意位置を示す。
- 消 ・・・消火器位置を示す。
- ・・・排煙口までの距離を示す。
- 色付き○○m² ・・・防煙区画面積を示す。
- ・・・排煙OP位置を示す。(H=1200)
- △ ・・・外部出入口を示す。
- ・・・避難歩行距離を示す。
- ▼ ・・・代替侵入口を示す。

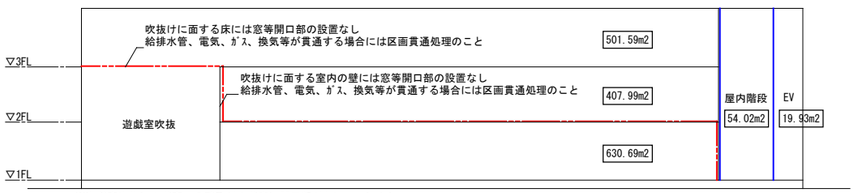

※遊戯室吹抜は2階室内の壁及び3階床に開口部がないことにより
煙区画に該当しないので竪穴区画は不要
※水平区画部分のﾊﾞﾝﾄﾞﾚﾙは令112条第16項に適合させること

- 竪穴区画
- 面積区画（≦1500m2）
- 防火上主要な間仕切壁

断面モデル図

（EVと屋内階段の位置はｲﾒｰｼﾞ）

柱：FP060CN-9445
鐵骨混入ケイカル耐火被覆板　厚20
（接着剤+釘打ち併用）

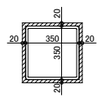

柱：FP060CN-9460
吹付ロックウール　厚25

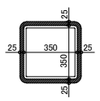

柱-外壁（横張）合成：FP060CN-0591(1)
柱-外壁（縦張）合成：FP060CN-0825(1)
吹付ロックウール　厚25
※仕様はﾒｰｶｰ認定による

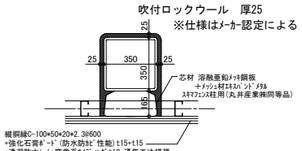

梁：FP060BM-9408
吹付ロックウール　厚25

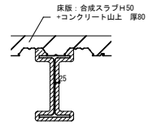

梁：FP060BM-9408
吹付ロックウール　厚25

外壁（横張）：FP060NE-0203（1）
縦胴縁C-100×50×20×2.3@600
+強化石膏ﾎﾞｰﾄﾞ（防水防ｶﾋﾞ性能）厚15+厚15
+透湿防水ｼｰﾄ+窯業系ｻﾝﾃﾞｨﾝｸﾞ　厚18　横張

外壁（縦張）：FP060NE-0247（1）
横胴縁C-100×50×20×2.3@600
+強化石膏ﾎﾞｰﾄﾞ（防水防ｶﾋﾞ性能）厚15+厚15
+透湿防水ｼｰﾄ+窯業系ｻﾝﾃﾞｨﾝｸﾞ　厚18　縦張

現場発泡硬質ｳﾚﾀﾝﾌｫｰﾑ吹付　厚50　A種1H

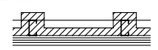

床版：FP060FL-9095
ﾃﾞｯｷﾌﾟﾚｰﾄ　厚50+山上ｺﾝｸﾘｰﾄ　厚80
ﾜｲﾔｰﾒｯｼｭ6φ*100*100

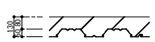

梁-外壁（横張）合成：FP060BM-0361(1)
吹付ロックウール　厚25
※仕様はﾒｰｶｰ認定による

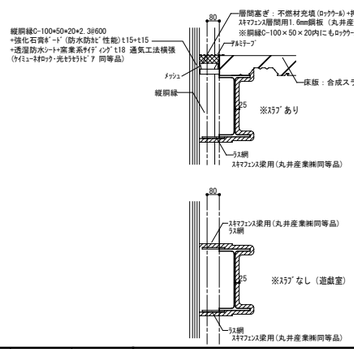

梁-外壁（縦張）合成：FP060BM-0585(1)
吹付ロックウール　厚25
※仕様はﾒｰｶｰ認定による

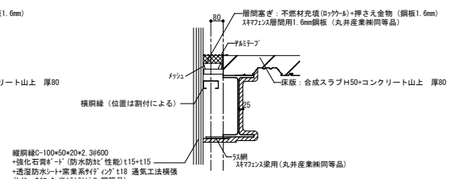

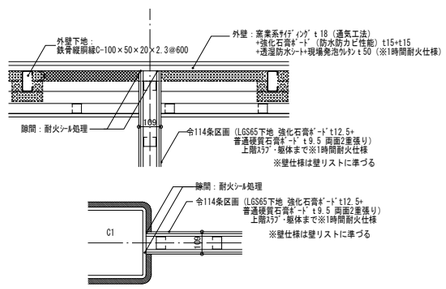

外壁＋耐火・令114条区画壁
取合い部平面図 S:1/15

間仕切壁：FP060NP-0390(1)、FP060NP-0389(1)
LGS　W65+強化石膏ﾎﾞｰﾄﾞ　厚12.5+厚9.5（両面）

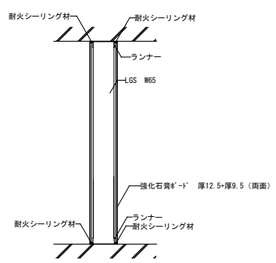

1時間耐火（FP060NP-0389(1)）
1時間耐火（FP060NP-0390(1)）

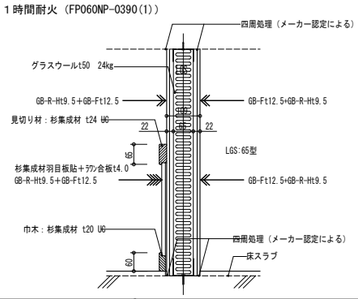

工事名	山王児童センター、山王老人福祉センター及びかつら荘建設（建築主体）工事

1級建築士事務所　岩手県知事登録　第259号
株式会社　武田菱設計
大臣登録　第329541号
管理建築士　鈴木　浩昌
岩手県盛岡市志家町4－11
TEL（019）653-6311(代表)

製図	担当	検印	特記	年月日	2025.04	図面内容	縮尺	区分	図面番号
				設計番号	2023-050	1階法チェック図	A1:1/100 A3:1/200	建築意匠	A－104

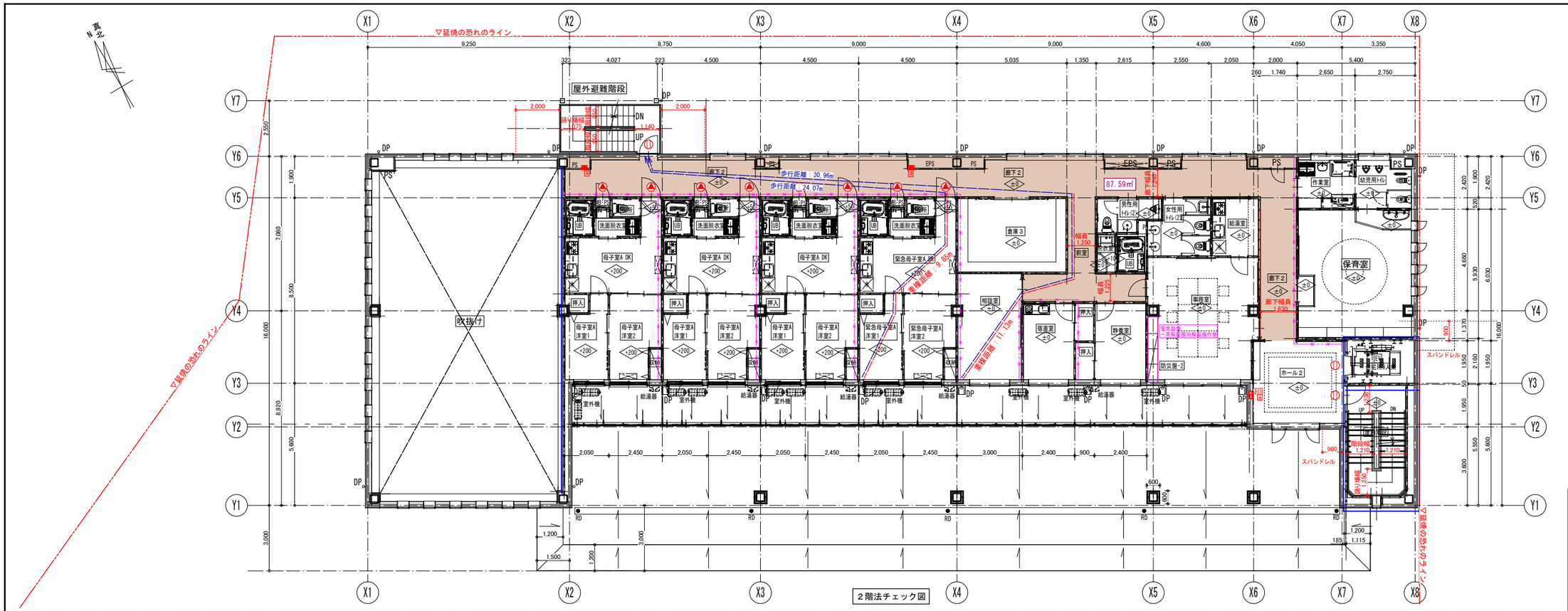

2階法チェック図

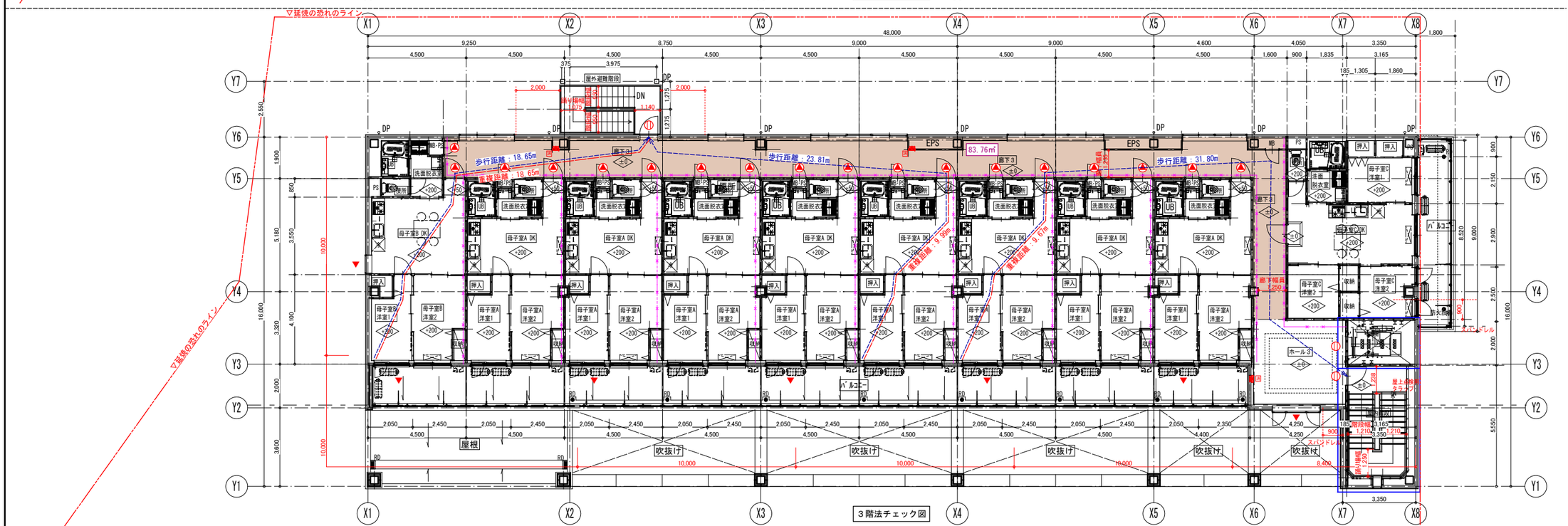

3階法チェック図

凡例

- ・・・防火設備を示す。
- ・・・特定防火設備を示す。
- EK ・・・電気錠を示す。
  ※母子室玄関は、通常のシリンダー錠。

非常時の電気錠仕様は下記による。

イ．停電時に手動開放でき避難上支障とならない仕様
ロ．火災発生時には全ての自動火災報知設備の感知器と連動し、自動的に当該戸の施錠を解錠できる仕様。
ハ．2階かつ荘事務室から遠隔（一斉）解錠ができる仕様。

- ・・・令114条区画位置を示す。
- ・・・防火区画位置を示す。
- ・・・設備貫通不可及び注意位置を示す。
- 消 ・・・消火器位置を示す。
- ・・・排煙口までの距離を示す。
- 色付き○○㎡ ・・・防煙区画面積を示す。
- ・・・排煙OP位置を示す。(H=1200)
- △ ・・・外部出入口を示す。
- ・・・避難歩行距離を示す。
- ▼ ・・・代替侵入口を示す。

工事名	山王児童センター、山王老人福祉センター及びかつら荘建設（建築主体）工事	1級建築士事務所 岩手県知事登録 第259号 株式会社 武田菱設計 大臣登録 第329541号 管理建築士 鈴木 浩昌 岩手県盛岡市志家町4－11 TEL（019）653-6311(代表)	製図	担当	検印	特記	年月日	2025.04	図面内容	縮尺	区分	図面番号
							設計番号	2023-050	2階、3階法チェック図	A1:1/100 A3:1/200	建築意匠	A－105

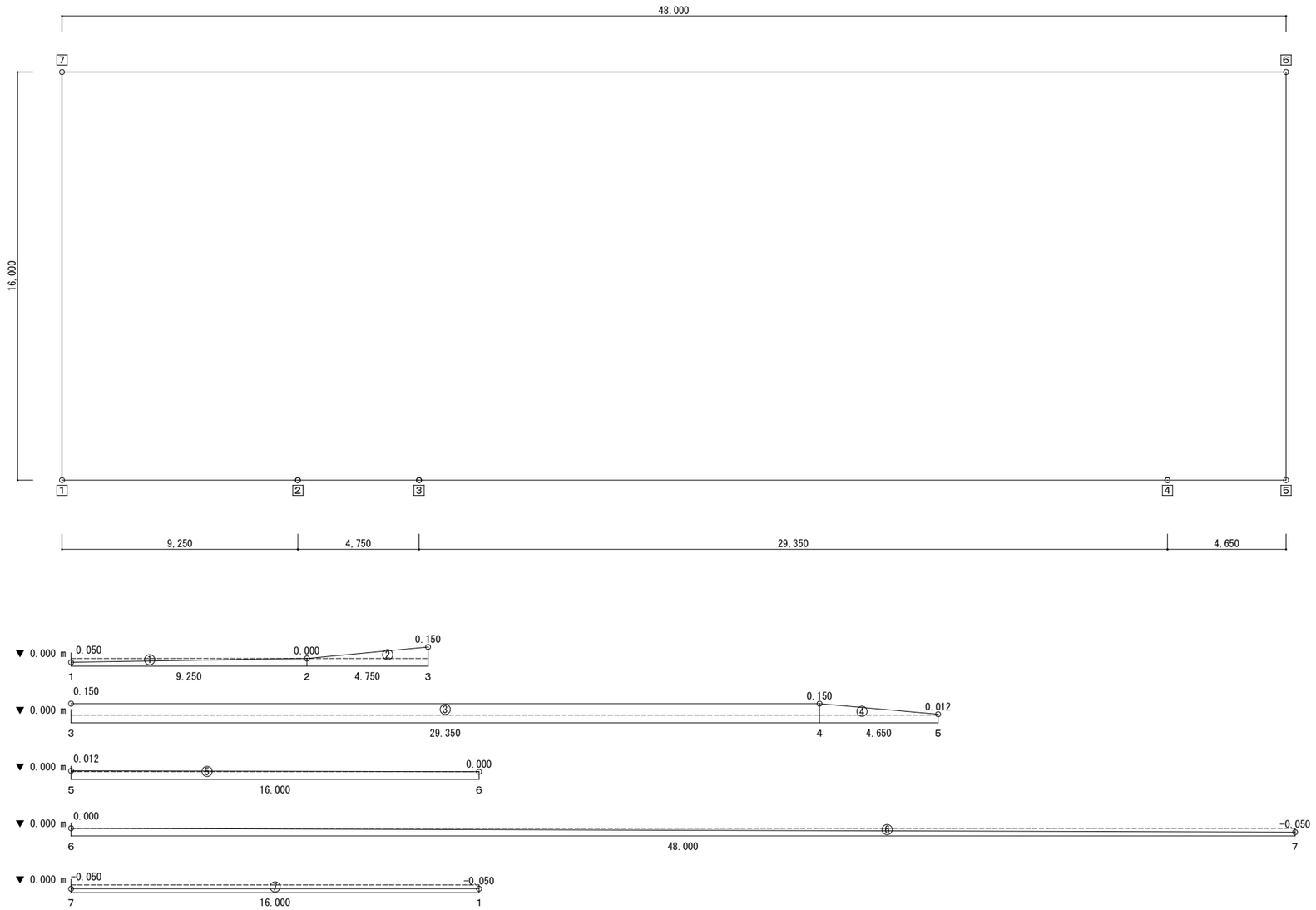

地盤展開図 平均地盤 1/100

No.	増減	計算式(m)	面積(㎡)
1	−	0.0500×9.2500÷2	0.2312
2	+	0.1500×4.7500÷2	0.3562
3	+	0.1500×29.3500	4.4025
4	+	(0.1500+0.0120)×4.6500÷2	0.3766
5	+	0.0120×16.0000÷2	0.0960
6	−	0.0500×48.0000÷2	1.2000
7	−	0.0500×16.0000	0.8000
面積合計(㎡)			3.0001
距離合計(m)			128.0000

増減高さ(m) = 面積合計(㎡)÷距離合計(m)
= 3.0001÷128.0000
= 0.0234

平均地盤高(m) = 基準レベル(m)＋増減高さ(m)
= 0.0000+0.0234
= 0.0234

工事名	山王児童センター、山王老人福祉センター 及びかつら荘建設（建築主体）工事	1級建築士事務所 岩手県知事登録 第259号 株式会社 武田菱設計 大臣登録 第329541号 岩手県盛岡市志家町4－11 管理建築士 鈴木 浩昌 TEL (019) 653-6311(代表)	製図	担当	検印	特記	年月日	2025.04	図面内容 平均地盤面算定図	縮尺 A1:1/200 A3:1/400	区分 建築意匠	図面番号 A－106
							設計番号	2023-050				

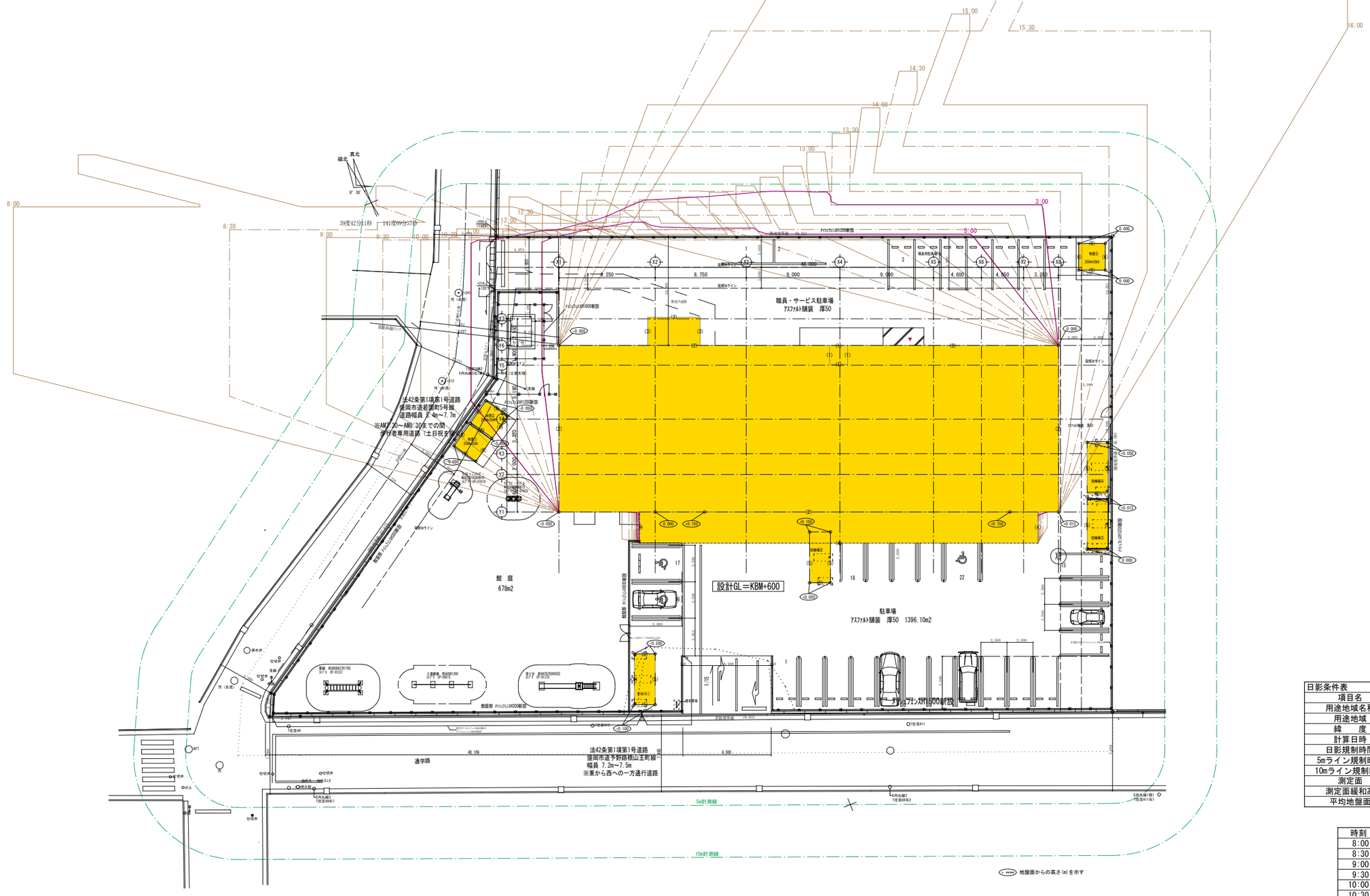

日影条件表	
項目名	項目内容
用途地域名称	容積≦200%　日影5H・3H
用途地域	第１種住居地域
緯　　度	北緯　36° 00′ 00″
計算日時	冬至 12月22日頃
日影規制時間	8時 ― 16時
5mライン規制時間	5時間00分
10mライン規制時間	3時間00分
測定面	平均地盤 +4.0000m
測定面緩和高	0.0000m
平均地盤面	0.6080m

時刻	方位角	日影倍率
8:00	-53° 19′ 46″	7.2201
8:30	-48° 13′ 25″	4.4786
9:00	-42° 41′ 23″	3.2888
9:30	-36° 40′ 55″	2.6341
10:00	-30° 10′ 28″	2.2320
10:30	-23° 10′ 28″	1.9746
11:00	-15° 44′ 02″	1.8128
11:30	-07° 57′ 29″	1.7231
12:00	00° 00′ 00″	1.6942
12:30	07° 57′ 29″	1.7231
13:00	15° 44′ 02″	1.8128
13:30	23° 10′ 28″	1.9746
14:00	30° 10′ 28″	2.2320
14:30	36° 40′ 55″	2.6341
15:00	42° 41′ 23″	3.2888
15:30	48° 13′ 25″	4.4786
16:00	53° 19′ 46″	7.2201

日影形状算定表

各点	H1(mm)	H2(mm)	受影面の影の長さ(mm)								
			8:00 - 16:00	8:30 - 15:30	9:00 - 15:00	9:30 - 14:30	10:00 - 14:00	10:30 - 13:30	11:00 - 13:00	11:30 - 12:30	12:00
(1)	14316.5000	10316.5000	74486.1616	46203.4769	33928.9052	27174.6926	23026.4280	20370.9609	18701.7512	17776.3611	17478.2143
(2)	11492.0000	7492.0000	54092.9892	33553.6712	24639.6896	19734.6772	16722.1440	14793.7032	13581.4976	12909.4652	12692.9464
(3)	10147.0000	6147.0000	44381.9547	27529.9542	20216.2536	16191.8127	13720.1040	12137.8662	11143.2816	10591.8957	10414.2474
(4)	4242.0000	242.0000	1747.2642	1083.8212	795.8896	637.4522	540.1440	477.8532	438.6976	416.9902	409.9964
(5)	2515.0000	―	―	―	―	―	―	―	―	―	―
(6)	2447.5000	―	―	―	―	―	―	―	―	―	―

用途地域　容積≦200%　日影5H・3H
受影面　平均地盤＋4m
受影面緩和高　0m
平均地盤面　0.608m

※H1：平均地盤からの高さを示す
※H2：受影面からの高さを示す

工事名	山王児童センター、山王老人福祉センター 及びかつら荘建設（建築主体）工事	1級建築士事務所　岩手県知事登録　第259号 株式会社　武田菱設計 大臣登録　第329541号 管理建築士 鈴木 浩昌 岩手県盛岡市志家町4－11 TEL (019) 653-6311(代表)	製図	担当	検印	特記	年月日	2025.04	図面内容	縮尺	区分	図面番号
							設計番号	2023-050	日影検討図	A1:1/200 A3:1/400	建築意匠	A－107

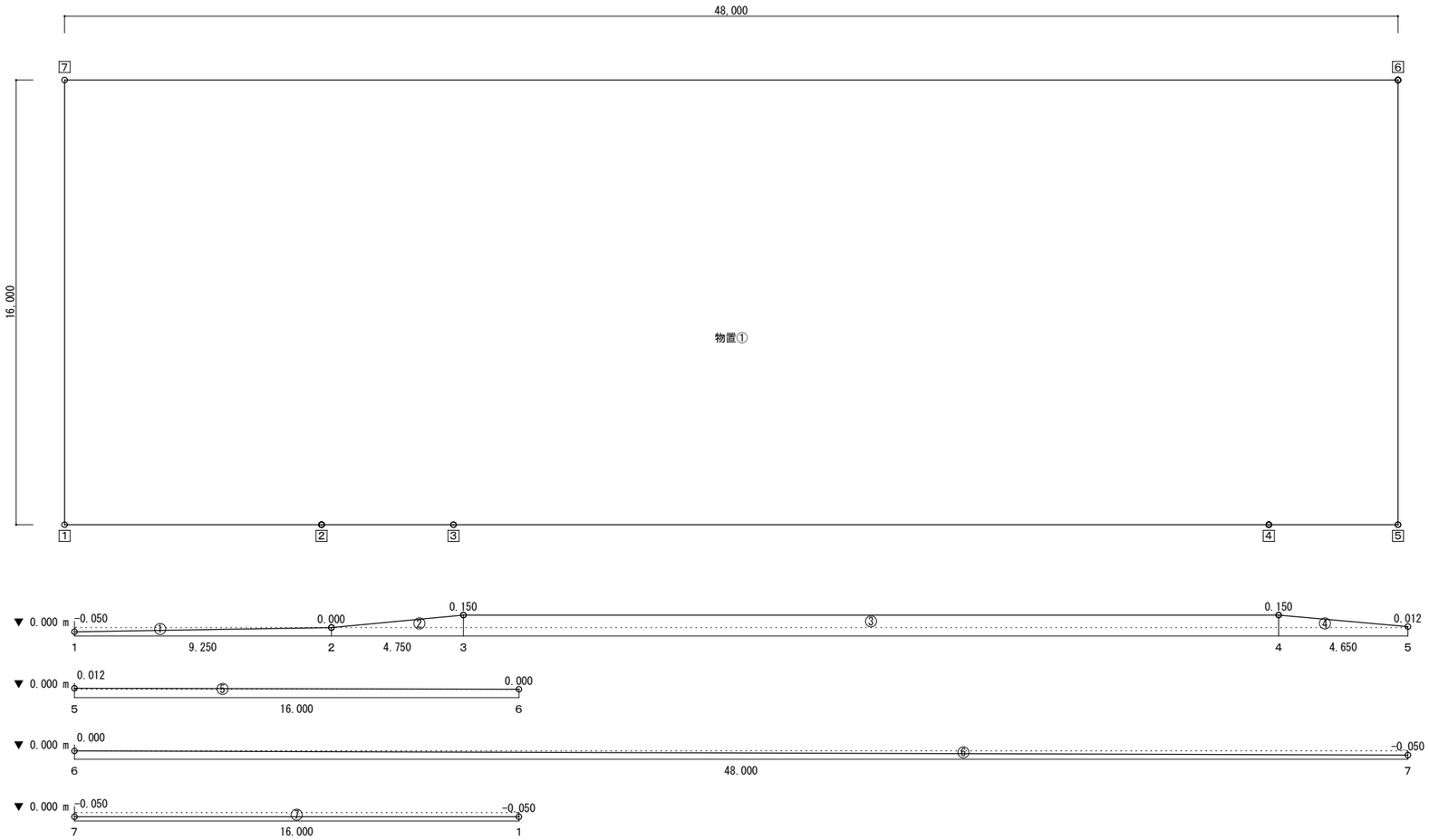

建物	No.	計算式(m)	面積(㎡)
本体	①	▲ 0.0500 × 9.2500 ÷ 2	▲ 0.2312
	②	0.1500 × 4.7500 ÷ 2	0.3562
	③	0.1500 × 29.3500	4.4025
	④	(0.1500 ＋ 0.0120) × 4.6500 ÷ 2	0.3766
	⑤	0.0120 × 16.0000 ÷ 2	0.0960
	⑥	▲ 0.0500 × 48.0000 ÷ 2	▲ 1.2000
	⑦	▲ 0.0500 × 16.0000	▲ 0.8000
	面積計(㎡)		3.0001
	距離計(m)		128.0000
物置①	⑧	▲ 0.0500 × 2.5640	▲ 0.1282
	⑨	▲ 0.0500 × 2.5640	▲ 0.1282
	⑩	▲ 0.0500 × 2.5640	▲ 0.1282
	⑪	▲ 0.0500 × 2.5640	▲ 0.1282
	面積計(㎡)		▲ 0.5128
	距離計(m)		10.2560
物置②	⑫	▲ 0.0500 × 2.5640	▲ 0.1282
	⑬	▲ 0.0500 × 2.5640	▲ 0.1282
	⑭	▲ 0.0500 × 2.5640	▲ 0.1282
	⑮	▲ 0.0500 × 2.5640	▲ 0.1282
	面積計(㎡)		▲ 0.5128
	距離計(m)		10.2560
物置③	⑯	0.0000 × 2.5640	0.0000
	⑰	0.0000 × 2.5640	0.0000
	⑱	0.0000 × 2.5640	0.0000
	⑲	0.0000 × 2.5640	0.0000
	面積計(㎡)		0.0000
	距離計(m)		10.2560
駐輪場①	⑳	▲ 0.1000 × 2.0050	▲ 0.2005
	㉑	(▲ 0.1000 ＋ ▲ 0.2000) × 4.8780 ÷ 2	▲ 0.7317
	㉒	▲ 0.2000 × 2.0050	▲ 0.4010
	㉓	(▲ 0.2000 × ▲ 0.1000) × 4.8780 ÷ 2	▲ 0.7317
	面積計(㎡)		▲ 2.0649
	距離計(m)		13.7660
駐輪場②	㉔	0.0500 × 2.0050	0.1002
	㉕	(0.0500 ＋ 0.1500) × 4.8780 ÷ 2	0.4878
	㉖	0.1500 × 2.0050	0.3007
	㉗	(0.1500 ＋ 0.0500) × 4.8780 ÷ 2	0.4878
	面積計(㎡)		1.3765
	距離計(m)		13.7660
駐輪場③	㉘	0.0000 × 2.0050	0.0000
	㉙	(0.0000 ＋ 0.0120) × 4.8780 ÷ 2	0.0292
	㉚	0.0120 × 2.0050	0.0240
	㉛	(0.0120 ＋ 0.0000) × 4.8780 ÷ 2	0.0292
	面積計(㎡)		0.0824
	距離計(m)		13.7660
駐輪場④	㉜	0.0120 × 2.0050	0.0240
	㉝	(0.0120 ＋ 0.0500) × 4.8780 ÷ 2	0.1512
	㉞	0.0500 × 2.0050	0.1002
	㉟	(0.0500 ＋ 0.0120) × 4.8780 ÷ 2	0.1512
	面積計(㎡)		0.4266
	距離計(m)		13.7660

面積合計(㎡)	1.7951
距離合計(m)	213.8320

増減高さ(m) ＝面積合計(㎡)/距離合計(m)
＝ 1.7951 ÷ 213.8320
＝ 0.0083

平均地盤高(m) ＝基準レベル ＋ 増減高さ
＝ 0.0000 ＋ 0.0083
＝ 0.0083

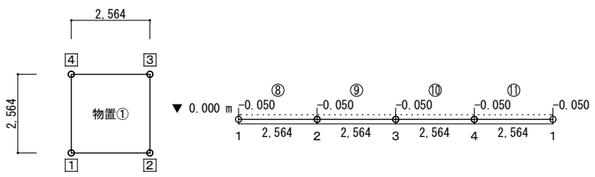

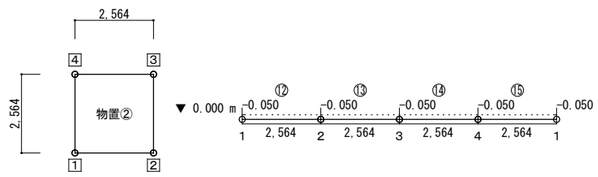

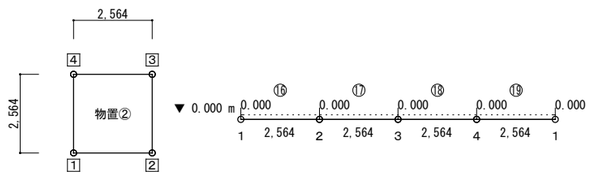

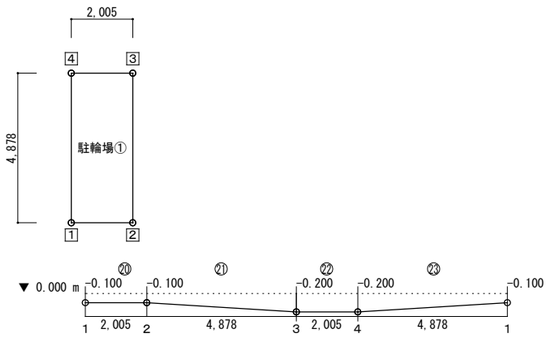

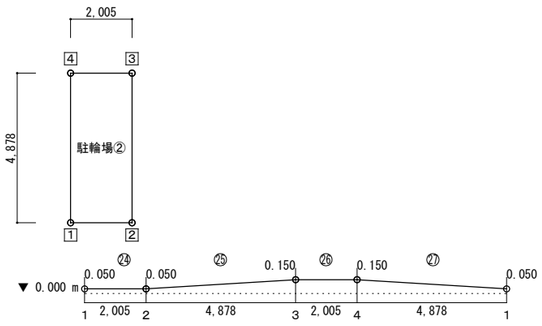

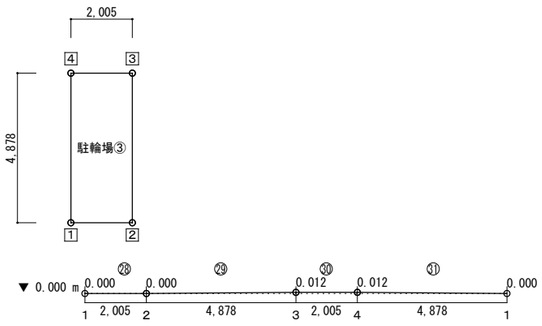

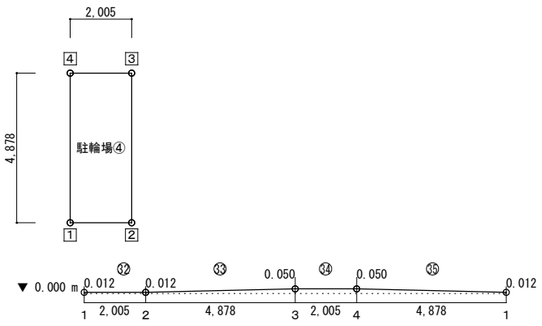

工事名	山王児童センター、山王老人福祉センター及びかつら荘建設（建築主体）工事

1級建築士事務所 岩手県知事登録 第259号
株式会社 武田菱設計
大臣登録 第329541号
管理建築士 鈴木 浩昌
岩手県盛岡市志家町4－11
TEL (019) 653-6311(代表)

製図	担当	検印

特記

年月日	2025.04
設計番号	2023-050

図面内容	縮尺	区分	図面番号
平均地盤面算定図（日影算定用）	A1:1/100 A3:1/200	建築意匠	A－108

仮設計画図　凡例

■仮囲い

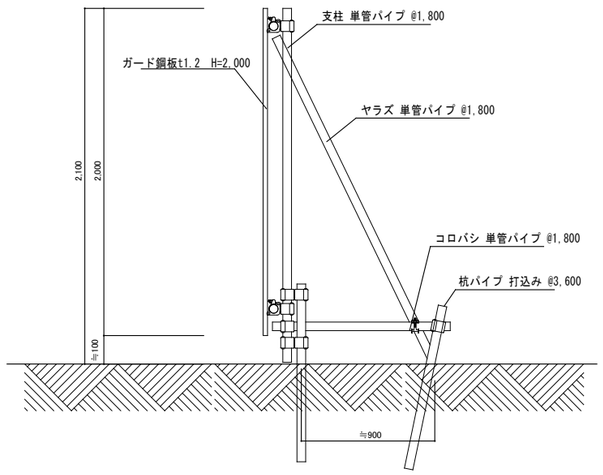

項　目	仕　様	月数・数量
仮　囲	ガード鋼板張り H2.0m	12ヵ月・231m
資材搬入口	キャスターゲート W6.0m×H1.8m	12ヵ月・1ヶ所
交通誘導員	－	敷地入口1人 工事範囲入口ｹﾞｰﾄ前1人 2人体制／日 484 人
仮設鉄板敷き 工事施工用通路・重機設置部	t=22	1017㎡×12ヵ月

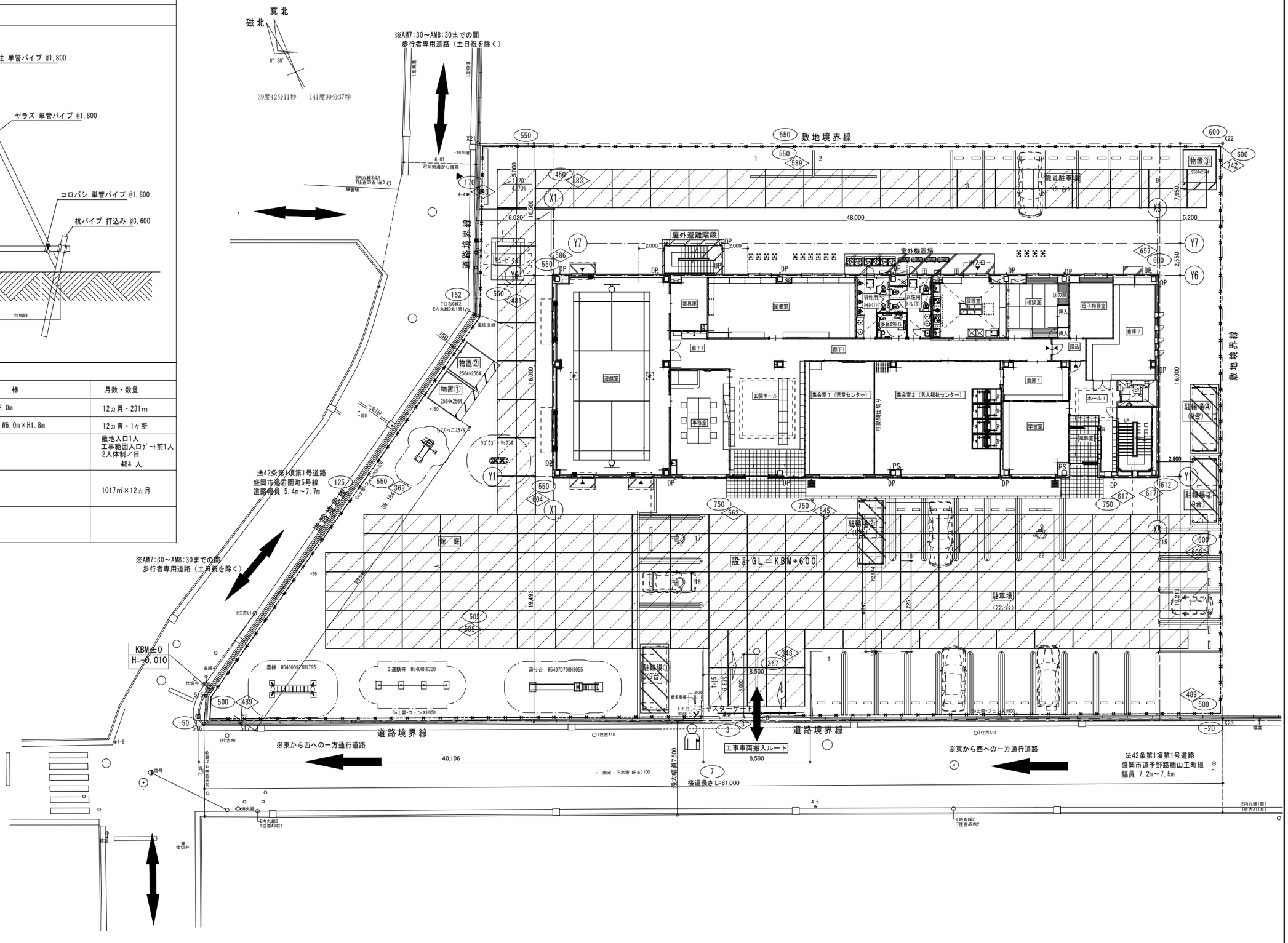

工事名	山王児童センター、山王老人福祉センター 及びかつら荘建設（建築主体）工事	1級建築士事務所 株式会社 武田菱設計 大臣登録 第329541号 管理建築士 鈴木 浩昌	岩手県知事登録 第259号 岩手県盛岡市志家町4－11 TEL (019) 653-6311(代表)	製図	担当	検印	特記	年月日	2025.04	図面内容	縮尺	区分	図面番号
								設計番号	2023-050	仮設計画図	A1:1/150 A3:1/300	建築意匠	A－109

設　備

種別		有（含む）	有（含まず）	無	備考
電気	電力引込	○			⊙架空　⊙地中埋設
	受変電	○			・屋内　・屋上　⊙屋外　⊙閉鎖型　・開放自立型
	自家用発電			○	・非常用　・一般用　・屋内型　・屋外型
	直流電源			○	・非常用　・一般用
	監視制御			○	・防災用　・一般用
	電灯コンセント	○			⊙一般電灯ｺﾝｾﾝﾄ　・非常電灯ｺﾝｾﾝﾄ
	照明器具	○			⊙一般照明　⊙非常照明　⊙誘導灯
	電話	○			⊙架空引込　⊙地中引込　⊙配管　・ﾌﾛｱﾀﾞｸﾄ　・配線　・機器
	放送	○			⊙一般放送　⊙非常放送
	インターホン	○			構内用インターホン、玄関インターホン
	テレビ共用聴視	○			・VHF　⊙UHF　⊙BS　⊙CS　・CATV
	自動火災報知	○			⊙総合盤　（⊙独立型　・消火栓併設型）
	防火防煙制御			○	・個別制御　・中央制御　・防火設備　・防火ﾀﾞﾝﾊﾟｰ　・防煙垂壁
	避雷			○	
	機械警備	○			⊙配管　・配線　・機器
	LAN	○			⊙配管　・配線　・機器
	カメラ設備録画管理システム	○			配管・配線は含む
	ナースコール			○	配管・配線は含む
	ネットワーク構築			○	配管・配線は含む
	デジタルサイネージ			○	
	厨房機器		○		⊙配線接続　・器具

種別		有（含む）	有（含まず）	無	備考
衛生・空調	給水	○			⊙直結　・高架水槽　・圧力水槽　・加圧直送　・増圧直結
	給湯	○			・中央　⊙局所　・給湯ﾎﾞｲﾗｰ　・湯沸器
	ガス	○			⊙都市ガス　・ＬＰガス（バルクタンク）
	排水-汚水雑排水	○			屋内（⊙分流　・合流）　屋外（・分流　⊙合流）
	排水-雨水	○			⊙単独（分流）　・合流　⊙浸透　・貯留
	消火	○			・屋内消火栓　・連結送水管　・ｽﾌﾟﾘﾝｸﾗｰ　・泡　・二酸化炭素　⊙消火器
	排水処理	○			公共桝新設、本管へ接続
	厨房器具			○	⊙配管接続　・器具
	ボイラー			○	・鋼板製丸型　・ｾｸｼｮﾅﾙ　・炉筒煙管　・水管　・真空　・無圧開放　・電気　・ガス　・油
	冷凍機			○	・ﾚｼﾌﾟﾛ　・ﾀｰﾎﾞ　・ｽｸﾘｭｰ　・吸収　・電気　・ガス　・蒸気　・油
	空調機	○			⊙ﾊﾟｯｹｰｼﾞ型　・ｴｱﾊﾝﾄﾞﾘﾝｸﾞ　・ﾌｧﾝｺｲﾙ
	配管	○			・冷却水　・冷水　・温水　⊙冷媒　・補給水　○ドレン　・油
	自動制御			○	・電気　・電子　・空気
	排煙機			○	

その他	有（含む）	有（含まず）	無	備考
敷地内障害物の処理			○	
道路補償	○			工事中の破損補修・復旧工事等
歩道の切下げ	○			一部、既存切り下げ箇所の復旧を含む　※道路法24条の申請手続き、協議を含む。
電力引込負担金		○		
電話新設の料金		○		
上水・下水・ガス引込負担金・加入金		○		
電波障害補償等の公害対策		○		
公害対策費（工事に関する以外のもの）		○		
契約以降の法規改正及び地方自治体指導による変更事項		○		
受電後、引渡しまでの電力基本料金	○			
ＣＡＴＶ加入金・分担金		○		

区分	工事項目	建築	電気	機械	別途	備考
建築（一般）	躯体貫通部分スリーブ、箱入れ並びに穴埋の補修	○	○	○		各工事別とする
	躯体貫通部分開口補強	○	○	○		各工事別とする
	設備機器用基礎工事（屋内）	○				
	設備機器用基礎工事（屋外及び屋上）	○				
	設備機器用基礎ボルト及び取付		○	○		各工事別とする図示による
	各種機器の鋼製架台		○	○		各工事別とする図示による
	各種機器の防振装置		○	○		
	軽鉄軸壁への開口補強（仕上げ材の切り込み共）	○	○	○		各工事別とする
	制気口、照明器具等の天井開口補強及び切込み		○	○		各工事別とする
	補強を必要としない天井開口（化粧プレート含む）（ＳＰ、感知器等）		○	○		
	パーテーションの切り込み・補強	○				
	パーテーションへのスイッチ等取付配線工事					
	防火区画貫通部分の耐火処理		○	○		
	建物外壁の給排気ガラリ製作取付			○		
	換気扇の取付枠			○		
	換気扇のガラリ・フード			○		
	建屋内雨水排水、ルーフドレイン飾り桝、竪樋	○				
	洗面化粧台			○		
	洗濯機パン			○		
	化粧鏡・身障者用傾斜鏡	○		○		既製品：機械設備工事 製作品：建築
	手すり			○		
	既製品流し台（水栓・トラップ共）	○				
	造作流し台	○				トラップは衛生工事
	ミニキッチン	○	○	○		給排接続ﾀﾞｸﾄ：機械 配線類・電源接続：電気
	ユニットバス、ユニットシャワー	○				
	流し類、ユニットバス類への配管・配線・ダクト等接続		○	○		
	カーテンレール	○				
	カーテン・ブラインドボックス スクリーンボックス	○				
	カーテン、ブラインド暗幕スクリーン	○				
	消火器ボックス	○				
	消火器			○		
	各種サイン	○				
	床・壁・天井点検口	○				
	機器取付下地	○	○	○		
	消防用防火水槽					
	ボイラー煙突（ＲＣ）					
	ボイラー煙突（鋼製）					
	自動閉鎖装置を取り付ける防火戸の切り込み、補強					
	電気錠	○	○			
	電気錠制御盤	○	○			錠から盤までの配管配線は電気工事
	設備機器、配管等の吊りボルト用インサート		○	○		空調機器、照明器具等
	エレベータ用三方枠・敷居及びフロントパネル	○				
	エレベーター工事	○				
	エレベータピット防水工事	○				
	エレベータピット内点検用タラップ設置工事					
	エレベータ機械室床コンクリート打設工事					
	エレベータ機械室給排気ファン取付工事					

区分	工事項目	建築	電気	機械	別途	備考
建築（外構）	舗装工事	○				
	擁壁	○				
	屋外雨水排水（側溝・桝 等）	○		○		竪樋、側溝、集水桝：建築工事 竪樋下～側溝まで：機械設備工事
	外灯（基礎共）		○			
	植栽					
	遊具	○				
	既存・既設物解体	○				
電気設備	動力制御盤及び二次側配管配線		○	○		
	中央監視盤及び操作卓		○			電力監視 自動制御
	ＳＦＤ制御用配線					
	ＳＦＤ遠方復旧配線工事					
	局線引込用ハンドホール		○			
	電話交換機設備					
	電話交換機の電話機					
	電話・情報用配管		○			
	電話用配線ボックス ノズルプレート・端子盤		○			
	ＭＤＦ		○			
	スタッフコール					
	ＩＴＶ設備		○			
	出退表示機器（セキュリティー管理表示含む）					
	電気錠制御盤	○	○			
	各種機器及び制御盤への１次側電源		○			
	配線ピット及び蓋					
	配電盤・制御盤の基礎（屋内）					
	配電盤・制御盤の基礎（屋外）	○				
	火報受信機～自動制御盤間の配管配線		○			
	テレビアンテナの基礎（屋上）	○				
	防災無線アンテナの基礎（屋上）					

区分	工事項目	建築	電気	機械	別途	備考
機械設備	建物内排水溝及び桝					
	建物内排水溝及び桝からの配管接続（ポンプ及び排水管）			○		
	竪樋・雨水桝及び雨水系統排水管			○		竪樋は建築工事
	汚水桝、雑排水桝 グリーストラップ			○		
	衛生用各種ポンプ・陸用ポンプ（防振架台共）					
	同上用動力２次側配管配線					
	自動洗浄装置（大小便器）二次側電気工事			○		
	身障者用便器・手洗い器及び付属金物			○		
	厨房機器	○				
	ガス漏れ警報装置（配管・配線共）		○			
	ガス遮断弁の取付					
	防火ダンパー及び給排気用ダンパーのモニター式レリーズ					
	給気塔・排気塔へのダクト接続					
	換気扇取付（操作スイッチ共）		○	○		スイッチは一部電気設備工事図示による
	ユニットバス換気扇	○				ダクト接続は機械設備工事
	排気フード（厨房用）			○		
	排気フード（湯沸し用）	○				レンジフード
	ファンコイルユニット・架台及び吹出グリル					
	ファンコイルユニットスイッチ及び配管配線工事					
	ＣＡＶユニット工事					
	可変速用インバーター盤（ノイズフィルター共）					
	可変速用インバーター盤二次側電力線の機器接続					
	空調機加湿器操作盤					
	空調機加湿器操作盤二次側電気工事					
	空調機器の給水工事					
	空調機器の排水工事			○		
	各空調機の排水トラップ装置			○		
	各種動力の発停・故障・表示及び信号線工事					
	動力盤より自動制御リモート盤への電源送り		○			
総合図	プロット図 イ．工事着手前に各施工者共同で作成し（建築、電気、空調、衛生工事の機器類、設置設備類を同一紙（平面図・立面図・展開図・天井伏図等）に記載）監督員の承認を得ること ロ．完成図に含み提出すること	○	○	○		

工事名	山王児童センター、山王老人福祉センター及びかつら荘建設（建築主体）工事

1級建築士事務所　岩手県知事登録　第259号
株式会社　武田菱設計
大臣登録　第329541号　岩手県盛岡市志家町４－11
管理建築士　鈴木　浩昌　TEL（019）653-6311（代表）

製図	担当	検印	特記	年月日	2025.04	図面内容	縮尺	区分	図面番号
				設計番号	2023-050	工事区分表	A1:NON A3:NON	建築意匠	A－110