オイルタンク詳細図

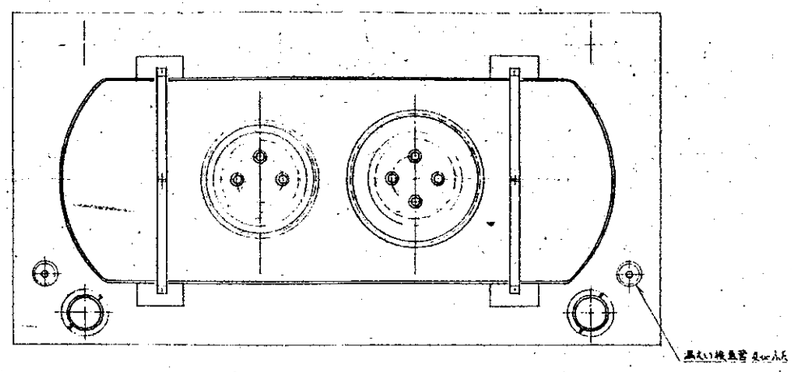

平面図 1/20

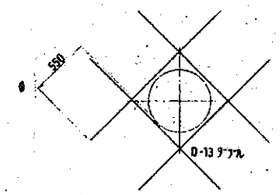

開口部補強要領

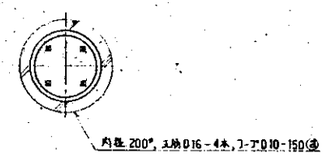

支柱, 遠心力鉄筋コンクリート管 x4本

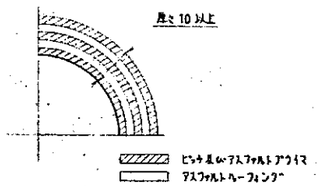

タンク外部 アスファルト塗り

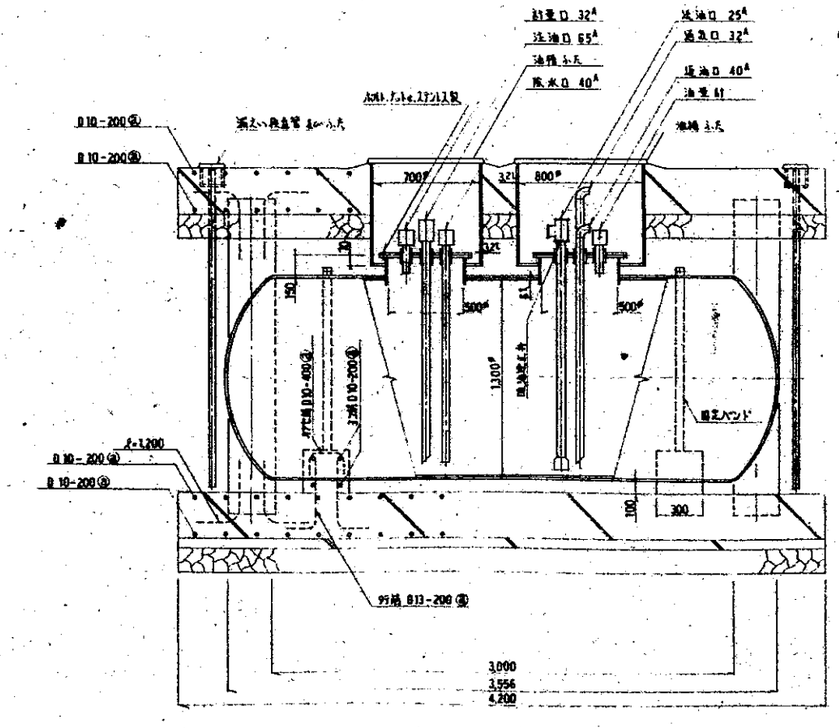

断面図 1/20

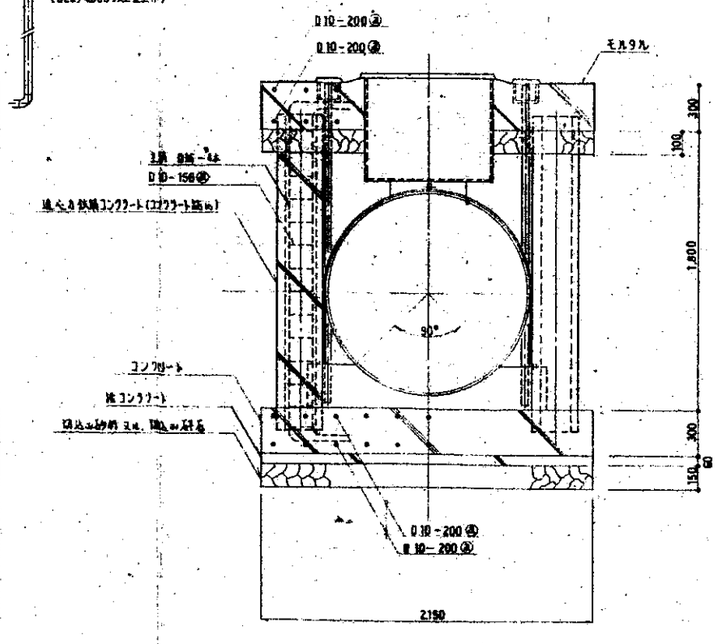

断面図 1/20

M. YENDO ASSOCIATED ARCHITECTS AND ENGINEERS

(仮称)盛岡市先人文化記念館建設工事

空調設備図

scale

issue date 85.10.21

drafted by 三浦 T. SHIMIZU

approved by 竹本 重夫 S. TAKEMOTO

詳細図 (2)

85-337 A-11